Denne utenbordsmotoren som er produsert av Mercury Marine, Fond du Lac, Wisconsin USA eller Marine Power Europe Inc. Park Industriel, de Petit–Rechain, Belgia, er i henhold til alle krav i følgende direktiver og standarder, som endret:

Direktiv for maskineri: 89/392/EU
EMC–direktiv: 89/336/EU; std. EN50082–1 (1992)
–IEC801–2 (1991), ±8 kV AD
–IEC801–3 (1984), 3 V/m
std. J551 (C.I.S.P.R. – Pub. 12)

Direktiv for lystbåter: 94/25/EC
Utgangseffekt: ISO8665

George W. Buckley

President, Mercury Marine, Fond du Lac, USA

Garanti

Produktet du har kjøpt, leveres med en **begrenset garanti** fra Mercury Marine. Garantibetingelsene er framsatt under *Garantiinformasjon* i denne håndboken. Garantibetingelsene inneholder en beskrivelse av det som dekkes, det som ikke dekkes, dekningens varighet, hvordan skaffe garantidekning på enkleste måte, **viktig ansvarsfraskrivelse for skader** og annen relatert informasjon. Vennligst les gjennom denne viktige informasjonen.

Denna utombordsmotor, tillverkad av Mercury Marine, Fond du Lac, Wisconsin, USA, eller Marine Power Europe Inc. Park Industriel, de Petit–Rechain, Belgien, uppfyller de krav som anges i följande tilläggsdirektiv og standarder:

Maskindirektiv: 89/392/EEC
EMC–direktiv: 89/336/EEC; std. EN50082–1 (1992)
–IEC801–2 (1991), ±8kV AD
–IEC801–3 (1984), 3V/m
std. J551 (C.I.S.P.R. – Pub. 12)

Fritidsbåtsdirektiv: 94/25/EC
Uteffekt: ISO 8665

George W. Buckley

Président - Mercury Marine, Fond du Lac, USA

Meddelande angående garantin

Produkten du inhandlat kommer med en **begränsad garanti** från Mercury Marine, och villkoren beskrivs i avsnittet *Garantiinformation*, i denna handbok. Där informeras om vad som täcks och inte täcks av garantin, hur lång garantitiden är, hur man bäst skaffar garantin, **viktiga friskrivningsklausuler och begränsningar vad gäller skador**, och annan information. Var vänlig och läs denna viktiga information.

Tämä perämoottori, jonka valmistaja on Mercury Marine, Fond du Lac, Wisconsin, USA tai Marine Power Europe Inc., Park Industriel, de Petit–Rechain, Belgia, täyttää seuraavien direktiivien ja normien asettamat vaatimukset, muutoksineen:

Koneistodirektiivi: 89/392/EEC
EMC–direktiivi: 89/336/EEC; normi EN50082–1 (1992)
– IEC801–2 (1991), ±8kV AD
– EIC801–3 (1984), 3V/m
normi J551 (C.I.S.P.R. – Pub. 12)

Virkistyskäyttöaluksia koskeva direktiivi: 94/25/EC
Antoteho: ISO8665

George W. Buckley

Presidente - Mercury Marine, Fond du Lac, USA

Takuuilmoitus

Ostamasi tuote käsittää Mercury Marinen **rajoitetun takuun,** takuuehdot ovat tämän käsikirjan osassa *Takuutiedot*. Takuulauseke sisältää selostuksen siitä mitä takuu kattaa, mitä se ei kata, takuuajan, miten parhaiten voi saadatakuukatteen, **tärkeitävastuuvapautuslausekkeita ja vahinkojen rajoituksia** ja muuta asiaankuuluvaa tietoa. Lue nämä tärkeät tiedot!

Denne påhængsmotor fremstillet af Mercury Marine, Fond du Lac, Wisconsin, USA eller Marine Power Europe Inc., Park Industriel, de Petit–Rechain, Belgien er i overstemmelse med kravene i følgende direktiver og standarder, som tilføjet:

Machinery Directive (direktivet for maskiner): 89/392/EEC
EMC–direktivet: 89/336/EEC; standard. EN50082–1 (1992)
–IEC801–2 (1991), ±8kV AD
–IEC801–3 (1984), 3V/m
std. J551 (C.I.S.P.R. – Pub. 12)

Recreational Craft Directive (direktivet for fritidsfartøjer): 94/25/EC
Strømeffekt: ISO8665

George W. Buckley

Presidente - Mercury Marine, Fond du Lac, USA

Garantimeddelelse

Det produkt, du har købt kommer med en **begrænset garanti** fra Mercury Marine. Garantibetingelser er fremlagt i sektionen *Garantioplysninger* i denne vejledning. Garantierklæringen indeholder en beskrivelse af hvad der er dækket, hvad der ikke er dækket, garantiens varighed, den bedste måde at anskaffe garantidækkelse på, **vigtige afskrivelser og begrænsninger for skade** og andre tilknyttede oplysninger. Du bedes gennemlæse disse vigtige oplysninger.

HÅNDBOK FOR BRUK OG VEDLIKEHOLD
INSTRUKTIONBOK FÖR MANÖVRERING OCH UNDERHÅLL AV
KÄYTTÖ-JA HUOLTOKÄSIKIRJA
BETJENINGS- OG VEDLIGEHOLDELSES- HÅNDBOG

75 • 90 • 115 • 125

DK SF S N

©1999, Mercury Marine

oag

INNHOLD

Garantiinformasjon

Garantiregistrering 5
Begrenset garanti for utenbordsmotor 7
Garantidekning og unntak 13
Overførbar garanti 15

Generelle opplysninger

Båtførerens ansvar 16
Før utenbordsmotoren brukes 16
Båtens motorkapasitet 17
Manøvrering i høy hastighet 17
Utenbordsmotorens fjernkontroll 18
Merknad ved fjernkontroll 18
Dødmannsstoppbryter 19
Varsomhet i nærheten av badende 22
Sikkerhetsmelding for passasjerer – pongtongbåter og dekkbåter 23
Hopping på bølger og kjølevann 24
Grunnstøting 25
Eksosutslipp 27
Tilleggsutstyr 29
Sjøvett 29
Serienummer 31
Spesifikasjoner 32
Bestanddeler 33

oak

INNEHÅLL

Garantiinformation

Garantibevis 5
Begränsad garanti för utombordsmotorer 7
Säkerhetsmeddelande för passagerare - Pontonbåtar
och båtar med däck 13
Överlåtelse av garanti 15

Allmän information

Förarens skyldigheter 16
Innan du startar utombordaren 16
Båtens motoreffekt 17
Körning med körning med “high–performance”–båt 17
Fjärreglage för utombordsmotor 18
Varning om styrsystem 18
Nödstoppskontakt 19
Var uppmärksam på personer i vattnet 22
Säkerhetsmeddelande för passagerare - Pontonbåtar
och båtar med däck 23
Körning över vågor och bakvatten 24
Risken för att köra på undervattensföremål 25
Avgasutsläpp 27
Att välja tillbehör till din utombordare 29
Förslag om båtsäkerhet 29
Skriv upp serienumret 31
Specifikationer 32
översiktsbild över komponenterna 33

oac

SISÄLLYSLUETTELO

Takuutiedot

Takuun rekisteröinti 5
Perämoottorin rajoitettu takuu 7
Takuun kattavuus ja rajoitusehdot 13
Takuun siirto 15

Yleistietoa

Veneilijäin vastuu 16
Ennen perämoottorin käyttöä 16
Veneen teho 17
Pikamoottoriveneen ja suurtehoisen veneen käyttö 17
Perämoottorin kauko-ohjain 18
Kauko-ohjausta koskeva varoitus 18
Hätäkatkaisin 19
Vedessä olevien henkilöiden suojaaminen 22
Matkustajien turvallisuus - Ponttooniveneet ja kansiveneet 23
Aallokossa ja vanavedessä hyppäys 24
Vedenalaiset vaarat 25
Pakokaasujen päästöt 27
Lisälaitteiden valinta perämoottoriin 29
Opastusta turvalliseen veneilyyn 29
Valmistusnumeron muistiin merkitseminen 31
Tekniset tiedot 32
Moottorin osat 33

oaa

INDHOLDSFORTEGNELSE

Garantioplysninger

Garantiregistrering 5
Begrænset garanti af påhængsmotoren 7
Garantidækning og undtagelser 13
Overførsel af garanti 15

Generelt

Bådførerens ansvar 16
Før du starter påhængsmotoren 16
Bådens hestekræfter 17
Højhastigheds– og high performance bådbetjening 17
Påhængsmotorens fjernbetjening 18
Bemærkning om fjernstyring 18
Nødstopkontakt 19
Beskyttelse af mennesker i vandet 22
Sikkerhedsmeddelelse til passagerer – Pontonbåde og både med dæk . 23
Spring over bølger og kølvand 24
Sammenstød med farer under vandoverfladen 25
Udstødningsemission 27
Valg af tilbehør til din påhængsmotor 29
Råd om sikker sejlads 29
Registrering af serienummer 31
Specifikationer 32
Komponentidentifikation 33

oag

INNHOLD

Montering

Montering av utenbordsmotoren 34
Valg av propell 35

Transport

Transport av båt/motor 36

Drivstoff og olje

Anbefalt bensin 37
Anbefalt olje 38
Blandingsforhold mellom olje og bensin 38
Blanding av bensin og olje 39
Fylling av oljeinnsprøytingssystemet 40
Fylling av bensintanken 41

Komponenter og kontrollspaker

Fjernkontrollfunksjoner 42
Varselsystem 43
Power trim og tilt (hvis utstyrt) 45
Manuelt tiltsystem 50
Justering av gassfriksjonen - modeller med styrekulthåndtak 54
Justering av styrefriksjonen - modeller med styrekulthåndtak 54
Justering av trimror 55

(forts. neste side)

oac

SISÄLLYSLUETTELO

Asennus

Perämoottorin asennus 34
Potkurin valinta 35

Kuljetus

Veneen/perämoottorin kuljettaminen perävaunulla 36

Polttoaine & öljy

Bensiinisuositukset 37
Öljysuositus 38
Polttoaineen ja öljyn suhde 38
Bensiinin ja öljyn seos 39
Öljynsuihkutusjärjestelmän täyttö 40
Polttoainesäiliön täyttö 41

Moottorin osat & käyttölaitteet

Kauko–ohjaimen erikoisominaisuudet 42
Varoitusjärjestelmä 43
Power trim ja kallistus (jos on varusteena) 45
Käsinkallistusjärjestelmä 50
Kaasukahvan kitkan säätö - ohjauskahvalliset mallit 54
Ohjaus kitkan säätö - ohjauskahvalliset mallit 54
Trimmievän säätö 55

(jatkuu seuraavalla sivulla)

oak

INNEHÅLL

Installation

Montering av utombordaren 34
Val av propeller 35

Transport

Trailertransport av båten/utombordaren 36

Bränsle & olja

Bränslerekommendationer 37
Oljerekommendationer 38
Bränsle/oljeförhållande 38
Att blanda bensin och olja 39
Påfyllning av separatoljesmörjningen 40
Påfyllning av bränsle 41

Hur reglage och system fungerar

Fjärreglagets funktioner 42
Varningssystem 43
Powertrim och tilt (extrautr.) 45
Manuellt tiltsystem 50
Inställning av gashandtagets friktion - modeller med rorkult 54
Inställning av styrfriktionen - modeller med rorkult 54
Inställning av trimrodrets 55

(fortsättning på nästa sida)

oaa

INDHOLDSFORTEGNELSE

Installation

Installation af påhængsmotor 34
Propelvalg 35

Transportering

Transportering af båd og påhængsmotor med trailer 36

Brændstof og olie

Benzinanbefalinger 37
Olieanbefaling 38
Brændstofs– og olieforhold 38
Blanding af brændstof og olie 39
Påfyldning af olieindsprøjtningssystemet 40
Påfyldning af brændstoftank 41

Funktioner og kontrolmekanismer

Fjernkontrolfunktioner 42
Advarselssystem 43
Power trim og tilt (hvis en sådan er monteret) 45
Manuelt tiltsystem 50
Justering af friktion ved gashåndtaget - gælder kun modeller
med styrehåndtag 54
Justering af styrefriktion - gælder kun modeller med styrehåndtag 54
Justering af trimtap 55

(fortsættes pä næste side)

oag

INNHOLD

Bruk

Sjekkliste før start . . . 56
Bruk i kuldegrader . . . 56
Kjøring i saltvann eller forurenset vann . . . 57
Kjøring i høyder . . . 57
Innstilling av trimvinkel mens motoren kjører på tomgang . . . 58
Fremgangsmåte ved innkjøring . . . 59
Start av motoren . . . 60
Girskift . . . 63
Stopp av motoren . . . 63
Nødstart . . . 64

Vedlikehold

Vedlikehold av utenbordsmotoren . . . 66
Reservedeler . . . 66
Vedlikeholdsoversikt . . . 67
Spyling av kjølesystemet . . . 69
Skylling av kjølesystemet – modeller med slangespyletilkobling . . . 70
Fjerning og montering av toppdeksel . . . 71
Drivstoffsystemet . . . 72
Fester for styrestag . . . 74
Skifte av sikringer . . . 75
Offeranoder . . . 75
Skifte av propell . . . 76
Kontroll av tennplugger . . . 78
Kontroll av batteri . . . 78
Smørepunkter . . . 79
Kontrollere væskenivået i power-trim-pumpen . . . 80
Smøring av girkasse . . . 81
Utenbordsmotor som har vært under vann . . . 82

oac

SISÄLLYSLUETTELO

Perämoottorin käyttö

Luettelo käyttöä edeltävistä toimenpiteistä . . . 56
Jäätymislämpötiloissa ajo . . . 56
Ajo merivedessä tai saastuneessa vedessä . . . 57
Korkeissa ilmanaloissa ajo . . . 57
Ajokulman asetus moottorin käydessä joutokäynnillä . . . 58
Moottorin totutusajo . . . 59
Moottorin käynnistys . . . 60
Vaihteiden käyttö . . . 63
Moottorin pysäytys . . . 63
Käynnistys hätätilanteessa . . . 64

Huolto

Perämoottorin huolto . . . 66
Varaosien valitseminen perämoottoriisi . . . 66
Tarkastus- ja huoltotaulukko . . . 67
Jäähdytysjärjestelmän huuhtelu . . . 69
Jäähdytysjärjestelmän huuhtelu – mallit, joissa on letkun huuhtelulaite . . . 70
Yläkopan poisto ja asennus . . . 71
Polttoainejärjestelmä . . . 72
Ohjauksen niveltangon kiinnikkeet . . . 74
Sulakkeiden uusiminen . . . 75
Syöpymissuoja-anodit . . . 75
Potkurin vaihto . . . 76
Sytytystulppien tarkastus . . . 78
Akun tarkastus . . . 78
Voitelukohteet . . . 79
Hydraulisen ajokulman säätönesteen tarkastus . . . 80
Vaihdekotelon . . . 81
Uponnut perämoottori . . . 82

oak

INNEHÅLL

Körning

Avprickningslista före körning . . . 56
Körning under den kalla årstiden . . . 56
Körning i saltvatten eller förorenat vatten . . . 57
Körning på hög altitud . . . 57
Inställning av trimvinkeln medan motorn går på tomgång . . . 58
Inkörning av motorn . . . 59
Att starta motorn . . . 60
Växling . . . 63
Att stänga av motorn . . . 63
Nödstart . . . 64

Underhåll

Utombordarens skötsel . . . 66
Reservdelar till utombordaren . . . 66
Inspektions- och underhållsschema . . . 67
Spolning av kylsystemet . . . 69
Spolning av kylsystemet – modeller med sköljadapter . . . 70
Demontering och montering av motorkåpan . . . 71
Bränslesystemet . . . 72
Styrlänkstagets fästen . . . 74
Byte av säkring . . . 75
Korrosionskontrollanoder . . . 75
Byte av propeller . . . 76
Inspektion av tändstiften . . . 78
Inspektion av batteriet . . . 78
Smörjställen . . . 79
Kontrollera power trim-vätska . . . 80
Smörjning av växelhus . . . 81
Dränkt motor . . . 82

oaa

INDHOLDSFORTEGNELSE

Betjening

Checkliste før start . . . 56
Betjening frostvejr . . . 56
Betjening i saltvand og forurenet vand . . . 57
Betjening i højere liggende områder . . . 57
Indstilling af trimvinklen mens motoren går i tomgang . . . 58
Tilkøring af motoren . . . 59
Start af motoren . . . 60
Gearskifte . . . 63
Standsning af motoren . . . 63
Nødstart . . . 64

Vedligeholdelse

Pleje af påhængsmotoren . . . 66
Valg af reservedele til påhængsmotoren . . . 66
Eftersyns- og vedligeholdelsesplan . . . 67
Skylning af kølesystemet . . . 69
Skylning af kølesystemet – modeller med slangeskylle–kit . . . 70
Aftagning og påsætning af topdæksel . . . 71
Brændstofsystem . . . 72
Fastgørelse af styreforbindelsesstangen . . . 74
Udskiftning af sikringer . . . 75
Tæringskontrolanode . . . 75
Udskiftning af propel . . . 76
Eftersyn af tændrør . . . 78
Eftersyn af batteriet . . . 78
Smøresteder . . . 79
Kontrollér power trim-væsken . . . 80
Smøring af gearkasse . . . 81
Påhængsmotor, der har været under vand . . . 82

oag

INNHOLD

Motoropplag

Forberedelser til motoropplag 83

Feilsøking

Feilsøking 86

Serviceassistanse for eieren

Lokal reparasjonsservice 88
Service borte fra hjemstedet 88
Forespørsler angående deler og tilleggsutstyr 88
Service 89
Mercury Marine - serviceavdelinger 90

Vedlikeholdsoversikt

Vedlikeholdsoversikt 91

De gitte beskrivelser og spesifikasjoner var gjeldende da denne instruksjonsboken ble godkjent for trykking. Mercury Marine vil hele tiden forbedre sine produkter. Mercury Marine forbeholder seg videre retten til å stanse fabrikasjon av modeller når som helst, samt retten til å forandre spesifikasjoner, utforming, metoder eller fremgangsmåter, uten å pådra seg noen forpliktelser.

Mercury Marine, Fond du Lac, Wisconsin, U.S.A.

© 1999, Mercury Marine

Følgende navn er registrerte varemerker i Brunswick Corporation: Auto Blend, Force, Jet-Prop, Mariner, Merc, Mercathode, MerCruiser, Mercury, Mercury Marine, Quicksilver, Ride-Guide og Thruster.

oak

INNEHÅLL

Förvaring

Förberedelser för förvaring 83

Felsökning

Felsökning 86

Servicehjälp för ägaren

Lokal reparationsservice 88
Service när du är hemifrån 88
Förfrågningar om reservdelar och tillbehör 88
Servicehjälp för ägaren 89
Mercury Marine - servicekontor 90

Underhållslogg

Underhållslogg 91

Beskrivningar och specifikationer i denna handbok gällde vid den tidpunkt då boken godkändes för tryckning. Mercury Marine har som policy att ständigt förbättra sina produkter, och förbehåller sig därför rätten att upphöra med en modell när som helst eller att ändra specifikationer eller konstruktioner utan föregående meddelande, och utan att därmed påta sig några förpliktelser.

Mercury Marine, Fond du Lac, Wisconsin, U.S.A.

© 1999, Mercury Marine

Följande är Brunswicksbolagets registrerade varumärken: Auto Blend, Force, Jet-Prop, Mariner, Merc, MerCathode, MerCruiser, Mercury, Mercury Marine, Quicksilver, Ride-Guide, och Thruster.

oac

SISÄLLYSLUETTELO

Varastointi

Varustaminen varastointia varten 83

Vianetsintä

Vianetsintä 86

Omistajan huoltoapu

Paikallinen korjaushuolto 88
Korjaustyö, kun et ole kotisi lähettyvillä 88
Osia ja lisälaitteita koskevat kyselyt 88
Huoltoapu 89
Mercury Marine service office -osoitteet 90

Huoltolokikirja

Huoltolokikirja 91

Tässä opaskirjassa olevat tekniset tiedot ja opastukset olivat voimassa sen painamisen hyväksymisaikana. Mercury Marine, joka pyrkii jatkuvasti kehittämään tuotteidensa laatua, pidättää oikeuden lakkauttaa yksityisten mallien tuotannon haluamanaan aikana, muuttaa teknisiä yksityiskohtia, muotoilua, menetelmiä tai toimintaa ilman ennakkoilmoituksia tai lisävelvoitteita.

Mercury Marine, Fond du Lac, Wisconsin U.S.A.

©1999, Mercury Marine

Seuraavat ovat Brunswick Corporationin rekisteröimiä tavaramerkkejä: Auto Blend, Force, Jet-Prop, Mariner, Merc, Mercathode, MerCruiser, Mercury, Mercury Marine, Quicksilver, Ride-Guide ja Thruster.

oaa

INDHOLDSFORTEGNELSE

Oplagring

Gør klar til oplagring 83

Fejlfinding

Fejlfinding 86

Ejerassistance

Lokalt eftersyn 88
Service væk fra hjemstedet 88
Forespørgsler vedrørende reservedele og tilbehør 88
Assistance 89
Mercury Marine servicekontorer 90

Vedligeholdelseslogbog

Vedligeholdelseslogbog 91

Beskrivelserne og specifikationerne i denne håndbog var gældende på tidspunktet for bogens trykning. Mercury Marine bestræber sig på til stadighed at forbedre sine produkter og forbeholder sig ret til når som helst at standse produktionen af en model forandre specifikationer, design, metoder og procedurer uden varsel og uden at påtage sig forpligtelser.

Mercury Marine, Fond du Lac, Wisconsin, U.S.A.

©1999, Mercury Marine

Følgende er registrerede varemærker, der tilhører Brunswick Corporation: Auto Blend, Force, Jet-Prop, Mariner, Merc, Mercathode, MerCruiser, Mercury, Mercury Marine, Quicksilver, Ride-Guide og Thruster.

oug

GARANTIINFORMASJON

ou1g

GARANTIREGISTRERING

USA og Canada

1. Det er viktig at forhandleren fyller garantiregistreringskortet helt ut og sender det tilbake til fabrikken umiddelbart etter avsluttet salg av det nye produktet.
2. På registreringskortet er det oppgitt navn og adresse til opprinnelig kjøper, produktmodell og serienummer, salgsdato, bruksområde og forhandlerens kodenummer, navn og adresse. Forhandleren bekrefter videre at du er den opprinnelige kjøperen og brukeren av produktet.
3. Når fabrikken mottar registreringskortet, vil du få et eierregistreringskort av plast som er ditt eneste gyldige registreringsbevis. Dette kortet må vises til serviceforhandleren ved eventuell garantiservice. Garantiservice vil ikke bli utført med mindre du har dette kortet.
4. Ved kjøp av produktet, får du et midlertidig eierregistreringskort. Dette er kun gyldig i 30 dager fra salgsdatoen mens eierregistreringskortet av plast blir behandlet. Hvis produktet skulle trenge service i denne perioden, viser du det midlertidige registreringskortet til forhandleren. Han vil legge det ved skjemaet for garantiservice.
5. Forhandleren som solgte produktet, har personlig interesse av at du er fornøyd. Derfor bør produktet leveres til ham for garantiservice.
6. Hvis du ikke har mottatt eierregistreringskortet av plast innen 30 dager fra kjøpsdatoen av det nye produktet, må du ta kontakt med forhandleren der du kjøpte produktet.
7. Den begrensede garantien trer ikke i kraft før produktet er registrert ved fabrikken.

Merk: Registreringsoversikter må føres av fabrikken og forhandleren på maritime produkter som selges i USA, dersom det skulle kreves kunngjøring under Federal Boat Safety Act.

---

ouk

GARANTIINFORMATION

ou1k

GARANTIBEVIS

Förenta Staterna och Kanada

1. Det är viktigt att din lokala återförsäljare fyller i garantiregistreringskortet och postar det till fabriken omedelbart vid försäljning av en ny produkt.
2. Det identifierar namnet och adressen av originalköparen, produktmodell - och serienummer/ -numren, försäljningsdatum, användningsändamålet och återförsäljarens kod, namn och adress. Återförsäljaren bekräftar också att du är originalköparen och användaren av produkten.
3. När fabriken har mottagit garantiregistreringskortet, utges Ägarens garantiregistreringskort av plast, vilket är din enda giltiga registreringsidentifikation. Det måste uppvisas för återförsäljarens servicecenter, om garantiservice blir aktuellt. Garantianspråk kan inte accepteras utan detta kort.
4. Du får ett temporärt Ägarens garantikort vid produktköpet. Det gäller 30 dagar från försäljningsdatumet medan Ägarens garantiregistreringskort förbereds. Om din produkt behöver service under denna tidsperiod, bör du uppvisa det temporära registreringskortet hos återförsäljaren. Han kommer att bifoga det till garantianspråksblanketten.
5. Eftersom det ligger i din återförsäljares intresse att ha en nöjd kund, skall produkten returneras till honom för garantiservice.
6. Vänligen kontakta din återförsäljare, om ditt plastkort inte mottas inom 30 dagar från den nya produktens försäljningsdatum.
7. Den begränsade garantin träder i kraft först efter det att produkten registrerats vid fabriken.

OBS: Registreringslistorna måste uppehållas av fabriken och återförsäljaren av marinprodukter sålda i Förenta Staterna i det fall att ett meddelande som angår Federal Boat Safety Act skulle bli aktuellt.

---

ouc

TAKUUTIEDOT

ou1c

TAKUUN REKISTERÖINTI

Yhdysvallat ja Kanada

1. On tärkeätä, että myyjäliike täyttää takuurekisteröintikortin täysin ja postittaa sen tehtaalle välittömästi uuden tuotteen myynnin jälkeen.
2. Se tunnistaa alkuperäisen ostajan nimen ja osoitteen, tuotteen mallin ja sarjanumeron/ -numerot, ostopäivän, käyttötyypin ja myyjäliikkeen koodin, nimen ja osoitteen. Myyjäliike vahvistaa myös, että olet tuotteen alkuperäinen ostaja ja käyttäjä.
3. Kun tehdas on saanut takuurekisteröintikortin, saat muovisen Omistajan takuurekisteröintikortin, joka on ainoa pätevä rekisteröintitosite. Se on esitettävä huoltopisteelle, jos tarvitaan takuuhuoltoa. Takuuvaateita ei oteta vastaan ilman tätä korttia.
4. Ostaessasi tuotteen saat väliaikaisen Omistajan rekisteröintikortin. Se on voimassa ainoastaan 30 päivää ostopäivästä sillä välin kun muovinen Omistajan takuurekisteröintikortti on valmisteluvaiheessa. Jos tuotteesi tarvitsee huoltoa tänä aikana, esitä väliaikainen rekisteröintikortti myyjäliikkeelle. Hän liittää sen takuuvaadelomakkeeseesi.
5. Koska myyjäliikkeelläsi on jatkuva henkilökohtainen kiinnostus tyytyväisyyteesi, tuote on palautettava heille takuutyötä varten.
6. Ellet saa muovikorttiasi 30 päivän kuluessa uuden tuotteen ostosta, ota yhteys myyjäliikkeeseen.
7. Rajoitettu takuu ei ole voimassa ennen kuin tuote on rekisteröity tehtaalla.

Huomautus: Tehtaan ja myyjäliikkeen on pidettävä rekisteröintilistaa koskien Yhdysvalloissa ostettuja venetuotteita, sen varalta, että vaaditaan ilmoitus Federal Boat Safety Act:in (Federaalinen veneturvallisuuslakiasetus) puitteissa.

---

oua

GARANTIOPLYSNINGER

ou1a

GARANTIREGISTRERING

USA og Canada

1. Det er vigtigt at på sælgende forhandler udfylder garantiregistreringskortet fuldstændigt og sender det til fabrikken straks efter salget af det nye produkt.
2. Det viser navn og adresse for den originale køber, produktets model - og serienum(re)mer, salgsdato, form for brug og den sælgende forhandlers kode, navn og adresse. Forhandleren attesterer ligelede, at du er den oprindelige køber og bruger af produktet.
3. Ved modtagelse af garantiregistreringskortet, udsteder fabrikken et plastik garantiregistreringskort til dig, hvilket er din eneste gyldige form for registreringsidentifikation. Det skal vises til den forhandler, som foretager service, i tilfælde af at garantiservice er påkrævet. Erstatningskrav accepteres ikke uden præsentation af dette kort.
4. Du vil modtage et midlertidigt garantiregistreringskort, når du køber produktet. Det er gyldigt i 30 dage efter salgsdatoen, mens dit plastik garantiregistreringskort fremstilles. I tilfælde af at dit produkt får behov for service i denne periode, skal du vise forhandleren det midlertidige garantiregistreringskort. Han vil sætte det på garantiskadeanmeldelsesformen.
5. Da den sælgende forhandler fortsat er personligt interesseret i din tilfredshed, bør du bringe produktet tilbage til ham for garantiservice.
6. Hvis ikke du har modtaget dit plastik garantiregistreringskort i løbet af 30 dage efter salgsdatoen for det nye produkt, bedes du kontakte den sælgende forhandler.
7. Den begrænsede garanti træder først i kraft, efter produktet er registreret på fabrikken.

Bemærk: Registreringslister skal opretholdes af fabrikken og forhandleren mht. marine produkter solgt i USA, i tilfælde af at notifikation under Federal Boat Safety Act er påkrævet.

---

oug

GARANTIINFORMASJON

ou2g

GARANTIREGISTRERING

Internasjonal garantiregistrering

1. Det er viktig at forhandleren fyller ut garantiregistreringskortet fullstendig og sender det til distributøren eller det Marine Power -servicesenteret som er ansvarlig for å administrere garantiregistreringen/reklamasjonsprogrammet der du befinner deg.
2. På registreringskortet er det oppgitt ditt navn og din adresse, produktmodell og serienummer, salgsdato, bruksområde og distributørens/forhandlerens kodenummer, navn og adresse. Distributøren/forhandleren bekrefter videre at du er den opprinnelige kjøperen og brukeren av produktet.
3. En kopi av registreringskortet, kalt "kjøpers kopi", MÅ gis til deg umiddelbart etter at kortet er fylt ut av selgende distributør/forhandler. Dette kortet er ditt bevis på at kjøpet er registrert på fabrikken, og må oppbevares for eventuelt senere bruk. Hvis du skulle komme til å trenge service på dette produktet i garantiperioden, kan forhandleren be om å få se registreringskortet for å bekrefte kjøpsdato og for å bruke opplysningene på kortet når skjemaet for krav fremsatt under garantien skal fylles ut.
4. I enkelte land vil Marine Power -servicesenteret sende deg et permanent registreringskort av plast innen 30 dager etter at det har mottatt "fabrikkopien" av registreringskortet fra distributøren/forhandleren. Hvis du mottar et slikt plastregistreringskort, kan du kaste "kjøpers kopi" som du fikk av distributøren/forhandleren da du kjøpte produktet. Forhør deg hos forhandleren om systemet med plastkort gjelder for deg.
5. Se under "Internasjonal garanti" for nærmere opplysninger om hvordan registreringskortet fungerer i forhold til behandlingen av krav som fremsettes under garantien.

VIKTIG: I noen land er fabrikken og forhandleren pålagt ved lov å føre registreringsoversikter. Vi håper å ha ALLE produkter registrert ved fabrikken i tilfelle det skulle bli nødvendig å ta kontakt med deg. Vær derfor sikker på at forhandleren/distributøren fyller ut registreringskortet umiddelbart og sender fabrikkopien til det aktuelle internasjonale Marine Power -servicesenteret der du bor.

---

ouk

GARANTIINFORMATION

ou2k

GARANTIBEVIS

Utanför Förenta Staterna och Kanada

1. Det är viktigt att din lokala återförsäljare fyller i garantiregistreringskortet och postar det till Marine Power Servicecenter som är ansvarig för administrering av garantiregistrering -/garantianspråksprogrammet för ditt område.
2. Garantiregistreringskortet identifierar ditt namn och din adress, produktmodell - och serienummer/ -numren, försäljningsdatum, användningsändamålet och återförsäljarens kod, namn och adress. Återförsäljaren bekräftar också att du är originalköparen och änvändaren av produkten.
3. En kopia av garantiregistreringskortet, kallad "Purchaser's Copy" (Köparens kopia) MÅSTE ges åt dig omedelbart efter det att kortet har fyllts i av den säljande distributören/återförsäljaren. Detta kort är bevis på din fabriksregistering och skall förvaras av dig för framtida användning vid behov. Om du behöver garantiservice för denna produkt, kan din återförsäljare be att får se garantiregistreringskortet för att bekräfta köpedatumet och använda informationen på kortet för att fylla i garantianspråksblanketten/ -blanketterna.
4. I vissa länder tilldelar Marine Power Service Center dig ett permanent (plast) garantikort inom 30 dagar efter mottagandet av "Factory Copy" (fabrikens kopia) av garatiregisteringskortet från distributören/återförsäljaren. Om du får ett garantiregisteringskort av plast, kan du kassera "köparens kopia" som du fick av distributören/återförsäljaren vid produktköpet. Fråga din distributör/återförsäljare om detta plastkortprogram angår dig.
5. För ytterligare information om garantiregistereringskortet och dess förhållande till behandling av garantianspråk, se "Internationelll garanti".

VIKTIGT: I vissa länder bestämmer lagen att registreringslistorna måste behållas av fabriken och återförsäljaren. Vi rekommenderar att SAMTLIGA produkter registreras på fabriken om det skulle bli aktuellt att kontakta dig. Försäkra dig om att din återförsäljare/distributör fyller i garantiregistreringskortet omedelbart och skickar fabrikens kopia till det lokala internationella Marine Power -servicecentret.

---

ouc

TAKUUTIEDOT

ou2c

TAKUUN REKISTERÖINTI

Yhdysvaltojen ja Kanadan ulkopuolella

1. On tärkeätä, että myyjäliike täyttää takuurekisteröintikortin täysin ja postittaa sen maahantuojalle tai Marine Power -huoltopisteelle, joka on vastuussa takuurekisteröintiohjelmasta alueellanne.
2. Takuurekisteröintikortti tunnistaa nimesi ja osoitteesi, tuotteen mallin ja sarjanumeron/ -numerot, ostopäivän, käyttötyypin ja maahantuojan/myyjäliikkeen koodin, nimen ja osoitteen. Myyjäliike vahvistaa myös, että olet tuotteen alkuperäinen ostaja ja käyttäjä.
3. Kopio takuurekisteröintikortista, jota kutsutaan "Ostajan kopioksi", ON annettava välittömästi sinulle, kun maahantuoja/myyjäliike on täyttänyt kortin. Tämä kortti on tosite tehtaan rekisteröinnistä ja se on säilytettävä myöhempää tarvetta varten. Jos joskus tarvitset tämän tuotteen takuuhuoltoa, myyjäliike voi pyytää sinulta takuurekisteröintikorttia vahvistaakseen ostopäivän ja käyttää kortissa olevia tietoja takuuvaadelomakkeen/ -lomakkeiden täyttöön.
4. Joissakin maissa Marine Power huoltopiste voi antaa sinulle pysyvän (muovisen) takuurekisteröintikortin 30 päivän kuluessa saatuaan maahantuojan/myyjäliikkeen lähettämän "tehtaan kopion" takuurekisteröintikortista. Jos saat muovisen takuurekisteröintikortin, voit heittää pois "Ostajan kopion", jonka sait maahantuojalta/myyjäliikkeeltä tuotteen ostamisen yhteydessä. Tiedustele maahantuojalta/myyjäliikkeeltä koskeeko muovikorttiohjelma sinua.
5. Lisätietoja takuurekisteröintikortista ja sen suhteesta takuuvaateen käsittelemiseen, saat lukemalla osan "Kansainvälinen takuu".

TÄRKEÄÄ: Joissakin maissa laki vaatii, että tehdas ja myyjäliike pitävät rekisteröintiluetteloita. Haluamme KAIKKIEN tuotteiden olevan rekisteröityjä tehtaalla, jos meidän joskus pitää ottaa yhteys sinuun. Varmista, että maahantuoja/myyjäliike täyttää takuurekisteröintikortin välittömästi ja lähettää tehtaan kopion alueesi Marine Power International huoltopisteeseen.

---

oua

GARANTIOPLYSNINGER

ou2a

GARANTIREGISTRERING

Uden for USA og Canada

1. Det er vigtigt at den sælgende forhandler udfylder garantiregistreringskortet fuldstændigt og sender det til leverandøren eller Marine Power servicecentret ansvarlig for administrering af garantiregistrering/ -anmeldelsesprogrammet for dit område.
2. Garantiregistreringskortet viser dit navn og adresse, produktets model - og serienum(re)mer, salgsdato, form for brug og den sælgende leverandørs/forhandlers kodenummer, navn og adresse. Leverandøren/forhandleren attesterer ligeledes, at du er den originale køber og bruger af produktet.
3. En kopi af garantiregistreringskortet, benævnt som "Køberens kopi", SKAL gives til dig så snart den sælgende leverandør/forhandler har udfyldt kortet fuldstændigt. Dette kort gælder som din fabriksregistreringsidentifikation. Behold kortet til evt. senere brug. Hvis du har brug for garantiservice på produktet, beder forhandleren muligvis om at se garantiregistreringskortet, for at bekræfte købsdatoen og bruge oplysningerne på kortet til at udfylde garantishadeanmeldelses-formen(e).
4. I nogle lande udsteder Marine Power servicecentret et permanent (plastik) garantiregistreringskort, i løbet af 30 dage efter du har modtaget "Fabrikskopien" af garantiregistreringskortet fra leverandøren/forhandleren. Hvis du modtager et plastik garantiregistreringskort, kan du kassere "Køberens kopi," som du modtog fra leverandøren/forhandleren, da du du købte produktet. Spørg leverandøren/forhandleren om programmet med plastik kort gælder for dig.
5. For yderligere oplysninger vedrørende garantiregistreringskortet og dets forbindelse med behandling af garantianmeldelser, henvises til "International garanti".

VIGTIGT: I nogle lande skal registreringslister opretholdes af fabrikken og forhandleren ifølge loven. Vi ønsker at ALLE produkter er registrede på fabrikken, i tilfælde af at det bliver nødvendigt at kontakte dig. Sikr dig at leverandøren/forhandleren udfylder garantiregistreringskortet med det samme og sender fabrikskopien til Marine Power International servicecentret for dit område.

---

oug

GARANTIINFORMASJON

ou3g

BEGRENSET GARANTI FOR UTENBORDSMOTOR

USA og Canada

1. Vi garanterer at alle nye produkter (unntatt de som er konstruert for racerbåter) fra Mercury eller Mariner Outboard Motor med påmontert tilleggsutstyr (heretter kalt “produktet”), er uten defekter i materiale og utførelse, men bare når forbrukeren kjøper eller får service før levering fra en forhandler som er godkjent av oss for distribusjon av Mercury eller Mariner utenbordsmotorer, i følge det som gjelder, i det landet der salget eller service før levering fant sted.

2. Denne garantien blir først gyldig når vi mottar et utfylt garantiregistreringskort som identifiserer produktet slik dette er registrert med serienummer. Denne garantien skal gjelde i ett (1) år fra kjøpsdato.

3. Siden denne garantien gjelder for material - og fabrikasjonsfeil, gjelder den ikke for normal slitasje på deler, justeringer, fininnstillinger eller skade som følge av: 1) Vanskjøtsel, mangelfullt vedlikehold, ulykker, unormal bruk eller uriktig montering eller service; 2) bruk av tilleggsutstyr eller deler som ikke er fabrikert eller solgt av oss; 3) bruk av drivstoff, oljer eller smøremidler som ikke passer for produktet; 4) forberedelse til eller deltagelse i racerbåtløp eller annen konkurranseaktivitet eller kjøring med en nedre enhet som er beregnet på racerbåtkjøring; 5) forandring eller fjerning av deler eller 6) som følge av at vann kommer inn i motoren gjennom drivstoffinntaket, luftinntaket eller eksossystemet.

   Mer informasjon angående hendelser og forhold som dekkes og ikke dekkes av garantien, finnes i delen Garantidekning på sidene som følger etter denne garantien. Vilkårene og betingelsene i delen Garantidekning er inkorporert som referanse i denne garantien.

4. Det må være rimelig adkomst til produktet for å kunne utføre garantiservice. Garantien gjelder ikke for: 1) utgifter til opphaling, sjøsetting, tauing og oppbevaring; eventuelle telefon - eller leieutgifter, besvær, eller tapt tid eller arbeidsinntekt eller annen følgeskade; eller 2) fjerning og/eller utskifting av inndelinger eller materiale i båten som er nødvendig for å få adkomst til produktet.

---

ouk

GARANTIINFORMATION

ou3k

BEGRÄNSAD GARANTI FÖR UTOMBORDSMOTORER

Förenta Staterna och Kanada

1. Vi garanterar att varje ny produktionsmodell (med undantag av de modeller som tillverkats för högprestationsändamål) av Mercury eller Mariner utombordsmotorer och till dem hörande tillbehör (här nedan hänvisade till som “Produkt”), som sålts till kunden i ett land, som är auktoriserat av oss att distribuera Mercury eller Mariner utombordsmotorer, alltefter omständigheterna, är fria från defekter i material och utförande.

2. Denna garanti skall gälla endast efter mottagandet av ett ifyllt garantiregistreringskort som skall identifiera den registrerade Produkten efter serienumret. Denna garanti skall gälla för en period av ett (1) år från köpedatumet.

3. Eftersom denna garanti täcker fel i material och utförande, gäller den inte för normalt slitage, justeringar, finjusteringar eller skada pga: 1) Försummelse, brist på underhåll, olyckshändelse, onormalt bruk, felaktig installation eller service; 2) Användande av tillbehör eller reservdelar som inte tillverkats eller sålts av oss; 3) Körning med bränsle, oljor, smörjmedel eller kylmedel/kylmedeltillsatsmedel som inte är lämpade för användning med Produkten; 4) Deltagande eller förberedelse för racing eller annan tävlingsbetonad verksamhet eller körning med en nedre enhet av tävlingstyp; 5) Ändring eller borttagande av delar; 6) Vatten tränger in i motorn via bränsleintaget, luftintaget eller avgassystemet.

   För ytterligare information om vad som gäller och inte gäller under denna garanti, se avsnittet Garantins täckning, på de följande sidorna. Villkor och bestämmelser ingår som referensmaterial i denna garanti.

4. Rimlig tillgång till Produkten skall ordnas för garantiservice. Denna garanti täcker inte: 1) Kostnader för uthaling, sjösättning, bogsering eller förvaring, telefon - eller hyreskostnader av något slag, olägenhet eller tids - eller inkomstförlust eller andra följdskador; eller 2) Borttagning och/eller ersättning av båtdelar eller material pga båtens konstruktion när det gäller nödvändig tillgång till Produkten.

---

ouc

TAKUUTIEDOT

ou3c

PERÄMOOTTORIN RAJOITETTU TAKUU

Yhdysvallat ja Kanada

1. Takaamme jokaisen uuden vakiomallisen (ei niitä malleja, jotka on valmistettu korkeatehoisiksi) Mercury - tai Mariner -perämoottorin ja siihen kuuluvien lisävarusteiden (tästä lähin viitattuna nimellä “Tuote”) olevan vapaan materiaali - ja tekovirheistä, mutta ainoastaan siinä tapauksessa, että asiakas ostaa tai saa “ennen toimitusta” -huoltoa valtuuttamaltamme myyjäliikkeeltä, jolla on myöntämämme oikeus myydä Mercury tai Mariner -perämoottoreita maassa, jossa ostos huolto tapahtui.

2. Takuu astuu voimaan ainoastaan täytetyn takuurekisteröintikortin vastaanottamisen jälkeen; kortin on tunnistettava k.o. rekisteröity tuote sarjanumerolla. Tämä takuu on voimassa yhden (1) vuoden ajan ostopäivästä.

3. Koska tämä takuu koskee materiaali - ja tekovirheitä, se ei koske normaalisti kuluvia osia, säätöjä, virityksiä tai vahinkoa, joka on aiheutunut; 1) Huolimattomuudesta, huollon puutteesta, onnettomuudesta, epänormaalista käytöstä tai väärästä asennuksesta tai huollosta; 2) Lisälaitteen tai osan käytöstä, mitä emme ole valmistaneet tai myyneet; 3) Tuotteelle sopimattomien polttoaineiden, öljyjen tai voiteluaineiden käytöstä; 4) Osallistumisesta tai valmistumisesta kilpa -ajoon tai muuhun kilpailuluontoiseen toimintaan tai käytöstä kilpailutyyppisen alemman yksikön kanssa; 5) Osien muuntamisesta tai poistamisesta; tai 6) Veden pääsystä moottoriin polttoaineen tuloaukosta, ilmantuloaukosta tai pakokaasujärjestelmästä.

   Lisätietoja takuun kattavuutta koskevista tapauksista ja olosuhteista, ja niistä joita se ei kata, saat osasta Takuun kattavuus tätä takuuta seuraavilta sivuilta. Takuun kattavuus-osan ehdot ja säännökset sisältyvät viitteinä tähän takuuseen.

4. Tuotteeseen on päästävä käsiksi kohtuullisen helposti takuuhuoltoa varten. Tämä takuu ei kata: 1) Telakalle nostoa, vesillelaskua, hinaus - tai varastointikustannuksia, puhelin - tai minkäänlaisia vuokrakustannuksia, hankaluuksia tai ajan - ja tulonmenetystä tai muita seurannaisvahinkoja; tai 2) Veneen rakenteesta johtuvaa väliseinärakenteiden tai materiaalin poistoa ja/tai vaihtoa, mikä voi olla tarpeellista, jotta Tuotteeseen päästään käsiksi.

---

oua

GARANTIOPLYSNINGER

ou3a

BEGRÆNSET GARANTI AF PÅHÆNGSMOTOREN

USA og Canada

1. Vi yder garanti for, at hver ny produktion (ikke dem fremstillet til high performance brug) af Mercury eller Mariner påhængsmotorensmotorer og tilbehør påsat derpå (i det følgende henvist til som “produkt”) er fri for fejl i såvel materiale som fabrikation, men kun når høbet fandt sted i et land, som er autoriseret aj os til distribution.

2. Denne garanti træder først i kraft, efter vi har modtaget et udfyldt garantiregistreringskort, hvilket identificerer produktet således registreret ifølge serienummeret. Denne garanti vedbliver at være i kraft i en periode på ét (1) år fra og med købsdatoen.

3. Da denne garanti gælder fejl i materiale og fabrikation, dækker den ikke almindelig slitage af dele, tuninger eller skade på grund af: 1) Forsømmelighed, mangel på vedligehold, uheld, unormal betjening, forkert installation eller mangelfuld service; 2) Brug af tilbehør eller dele, som ikke er fremstillet eller solgt af os; 3) Betjening med brændstoffer, olie eller smøremidler, som ikke er egnede til brug med produktet; 4) Deltagelse i eller forberedelse til racing eller anden konkurrence -aktivitet eller betjening med en racing -type bundenhed; 5) Ændring eller fjernise af dele; eller 6) Vand, der trænger ind i motoren via benzinindsugningen, luftindsugningen eller udstødningssystemet.

   Der henvises til sektionen om garantidækning på de sider, der følger efter denne garanti, for yderligere oplysninger om begivenheder og omstændigheder, der er dækket af garanti.

4. Rimelig adgang skal skaffes til produktet, for at garantiydelser kan udføres. Denne garanti dækker ikke: 1) Bugsering, søsætning, slæbning og oplagringsafgifter, telefon - eller brugsafgifter af enhver art, gener, tidsspild eller tab af indkomst, eller andre følgeskader; eller 2) Fjernelse og/eller udskiftning af bådens skillevægge eller materiale på grund af bådens design med det formål at opnå nødvendig adgang til produktet.

---

oug

GARANTIINFORMASJON

ou20g

BEGRENSET GARANTI FOR UTENBORDSMOTOR

USA og Canada

5. Når krav fremsettes under garantien, må produktet innleveres til inspeksjon hos en Mercury Marine-forhandler av MerCruiser som er autorisert til å foreta service på produktet. Hvis det er umulig for kjøperen å levere produktet til autorisert forhandler, kan vedkommende gi skriftlig meddelelse til firmaet. Vi skal da sørge for inspeksjon og reparasjon, forutsatt at slik service er dekket av denne garantien. Kjøper er ansvarlig for alle kostnader i forbindelse med transport og/eller reisetid. Hvis servicen ikke er dekket av denne garantien, må kjøper degge utgifter til arbeid og materialer, og alle andre utgifter i forbindelse med denne servicen. Produkter skal ikke sendes helt eller delvis til firma. Garantiregistreringskortet er det eneste gyldige registreringsbeviset, og må fremlegges ved eventuelt krav om garantiservice. Krav som fremsettes under garantien, aksepteres ikke med mindre garantiregistreringskortet fremvises.

6. Vår eneste og utelukkende forpliktelse under denne garantien er begrenset til reparasjon av defekte deler eller, etter vår vurdering, å refundere kjøpeprisen eller erstatte delen eller delene med nye deler eller godkjente refabrikkerte deler som eventuelt er nødvendige for å rette på feil som følge av material– eller fabrikasjonsfeil under denne garantien. Garantien som gjelder for reparasjon eller erstatning av deler eller utførelse, varer ikke utover den originale utløpsdatoen. Vi forbeholder oss retten til å foreta konstruksjonsforbedringer på alle produkter uten derved å forplikte oss til å foreta disse på tidligere leverte produkter.

7. **GARANTIER VEDRØRENDE SALGBARHET OG ANVENDELIGHET DEKKES IKKE AV DENNE GARANTIEN. DENNE GARANTIEN ER BEGRENSET TIL VARIGHETEN AV DEN BEGRENSEDE GARANTIEN PÅ UTENBORDSMOTOREN I DEN UTSTREKNING DETTE IKKE KAN FRASKRIVES. DENNE GARANTIEN UTELUKKER DEKNING AV ALLE TILFELDIGE SKADER OG KONSEKVENSSKADER. ENKELTE STATER/LAND TILLATER IKKE FRASKRIVELSER, BEGRENSNINGER OG UTELATELSER SOM ER NEVNT OVENFOR, OG DET ER DERFOR MULIG AT DETTE IKKE GJELDER ALLE KUNDER.**

8. Denne garantien gir deg bestemte juridiske rettigheter, og det er også mulig at du har andre juridiske rettigheter som kan variere fra delstat til delstat.

ouk

GARANTIINFORMATION

ou20k

BEGRÄNSAD GARANTI FÖR UTOMBORDSMOTORER

Förenta Staterna och Kanada

5. Vid reklamation, skall Produkten levereras till en av MerCruiser auktoriserad verkstad för inspektion. Båtägare som inte själv kan leverera Produkten dit, skall skriftligt underrätta företaget om detta. Vi kommer därefter att ordna med inspektion och reparation, förutsatt att sådan service täcks av denna garanti. Det åligger båtägaren att själv svara för alla de transport- eller resekostnader som uppstår i samband med detta. Om servicen inte täcks av denna garanti, åligger det båtägaren att själv svara för alla dithörande arbets- och materialkostnader, och andra kostnader som kan uppstå i samband med denna service. Skicka inte produkt eller delar direkt till företaget. Garantiregistreringskortet är den enda giltiga registreringsidentifikationen, och måste uppvisas på serviceverkstaden om garantiservice skulle bli aktuellt. Inga reklamationer accepteras utan att detta Garantiregistreringskort uppvisas.

6. Vårt enda åtagande under denna garanti skall vara begränsat till reparation av defekt del, eller, efter eget gottfinnande, att återbetala inköpskostnaden för, eller byta ut sådan del eller delar med nya eller ombyggda godkända delar från Mercury Marine, som bedöms vara nödvändigt för att åtgärda fel som uppstått från defekter i material eller utförande, och som täcks av denna garanti. Sådan reparation eller utbyte av del (–ar), eller utförande av service, enligt denna garanti, kommer endast att utföras fram till garantitidens ursprungliga förfallodag. Vi förbehåller oss rätten att förbättra utförandet på alla produkter, utan att för den skull påtaga oss några skyldigheter att utföra motsvarande modifieringar på tidigare tillverkade produkter.

7. **VI FRÅNSÄGER OSS UTTRYCKLIGEN ALLA ANTYDDA GARANTIER OM SÄLJBARHET OCH ÄNDAMÅLSENLIGHET. I DEN UTSTRÄCKNING EN SÅDAN FRISKRIVNINGSKLAUSUL INTE KAN NYTTJAS, ÄR DE ANTYDDA GARANTIERNA BEGRÄNSADE I TID TILL LÄNGDEN PÅ DEN BEGRÄNSADE GARANTIN. INGA FÖLJDSKADOR TÄCKS AV DENNA GARANTI. I VISSA LÄNDER TILLÅTS INGA FRISKRIVNINGSKLAUSULER, TIDSBEGRÄNSNINGAR ELLER UNDANTAG ENLIGT OVAN, SÅ DESSA UNDANTAG KANSKE INTE BERÖR DIG.**

8. Denna garanti ger dig vissa lagliga rättigheter och det kan hända att du har andra lagliga rättigheter som varierar från land till land.

ouc

TAKUUTIEDOT

ou20c

PERÄMOOTTORIN RAJOITETTU TAKUU

Yhdysvallat ja Kanada

5. Tämän takuun puitteissa tehty vaatimus edellyttää, että Tuote toimitetaan tarkastettavaksi Mercury-perämoottorien myyjälle, joka on valtuutettu huoltamaan Tuotetta. Ellei ostaja voi toimittaa Tuotetta sellaiselle valtuutetulle myyjälle, hän voi tehdä kirjallisen ilmoituksen yhtiölle. Järjestämme sitten tarkastuksen ja korjauksen, mikäli se on tämän takuun kattama. Ostajan on maksettava kaikki tähän liittyvät kuljetuskustannukset ja/tai matkustusaika. Ellei tämä huolto ole tämän takuun kattama, on ostajan maksettava kaikki siihen liittyvät työ- ja materiaali- ja mahdolliset muut k.o. huoltoon liittyvät kustannukset. Älä lähetä Tuotetta tai osia suoraan yhtiölle. Takuurekisteröintikortti on ainoa pätevä rekisteröintitunnistusväline ja se on esitettävä takuuhuoltoa vaadittaessa. Takuuvaateita ei hyväksytä ilman takuurekisteröintikortin esittämistä.

6. Ainoa ja kaiken muun pois sulkeva velvollisuutemme tämän takuun puitteissa rajoitetaan viallisen osan korjaamiseen tai, valintamme mukaan, ostohinnan hyvittämiseen tai tällaisen osan tai osien vaihtoon uusiin tai Mercury Marinen vahvistamiin uudenveroisiksi uusittuihin osiin, mikäli se on tarpeen jonkin valmistusainevikojen tai valmistustyön aiheuttaman toimintahäiriön korjaamiseksi tämän takuun kattamana. Osien korjaus tai vaihto tai huollon suorittaminen tämän takuun puitteissa ei jatka tämän takuun aikaa sen alkuperäistä päättymispäivämäärää myöhemmäksi. Varaamme oikeuden parantaa minkä tahansa Tuotteen rakennetta omaksumatta mitään velvollisuutta tehdä muutoksia mihinkään aikaisemmin valmistettuun Tuotteeseen.

7. **KIELTÄYDYMME NIMENOMAAN OTTAMASTA VASTUUTA MISTÄÄN HILJAISESTA TAKUUSTA KOSKIEN MYYNTIKELPOISUUTTA JA SOPIVUUTTA JOHONKIN TARKOITUKSEEN. JOS NIITÄ EI VOI KIELTÄÄ, HILJAISET TAKUUT RAJOITTUVAT PERÄMOOTTORIN RAJOITETUN TAKUUAJAN KESTOAIKAAN. KAIKKI SATUNNAISET JA VÄLILLISET VAHINGOT OVAT TÄMÄN TAKUUN ULKOPUOLELLA. JOISSAKIN VALTIOISSA/MAISSA EI SALLITA YLLÄ MAINITTUJA VASTUUVAPAUTUSLAUSEKKEITA, RAJOITUKSIA JA POISJÄTTÄMISTÄ, JOTEN NE EIVÄT EHKÄ KOSKE SINUA.**

8. Tämä takuu antaa sinulle määrättyjä laillisia oikeuksia ja sinulla voi olla myös muita laillisia oikeuksia, jotka vaihtelevat maasta riippuen.

oua

GARANTIOPLYSNINGER

0u20a

BEGRÆNSET GARANTI AF PÅHÆNGSMOTOREN

USA og Canada

5. Anmeldelser skal foretages under denne garanti ved at levere produktet for inspektion til en Mercury Marine forhandler, der er autoriseret til at udføre service på køberens produkt. Hvis ikke køberen kan levere produktet til en autoriseret forhandler, skal han skriftligt oplyse firmaet derom. Vi arrangerer i det tilfælde inspektion og service, hvis sådan service er dækket af denne garanti. Køberen skal betale for alle transportafgifter og/eller rejseudgifter. Hvis sådan service ikke er dækket af denne garanti, skal køberen betale for alle tilknyttede arbejds- og materiale udgifter og andre eventuelle udgifter forbundet med denne service. Produktet eller dele skal ikke sendes direkte til firmaet. Garantiregistreringskortet er den eneste gyldige form for registreringsidentifikation. Det skal vises, når garantiservice er påkrævet. Garantianmeldelser kan ikke accepteres uden fremvisning af garantiregistreringskortet.

6. Vores eneste og eksklusive forpligtigelse under denne garanti skal være begrænset til reparation af defektive dele, eller efter vores valg, refundering af købsprisen eller erstatning af sådan(ne) del eller dele med nye eller Mercury Marine autoriserede genfabrikerede dele, som det vil være nødvendigt for at afhjælpe fejlfunktion på grund af defekter i materiale eller fabrikation som dækket af denne garanti. Reparation eller erstatning af dele eller udførelse af service under denne garanti udvider ikke garantiperioden ud over den oprindelige udløbsdato. Vi forbeholder retten til at forbedre design af produkter uden at være forpligtiget til at modificere produkter, som blev fabrikeret tidligere.

7. **DE UNDERFORSTÅEDE GARANTIER FOR SALGBARHED OG EGNETHED ER UDTRYKKELIGT FRASKREVET. SÅ VIDT DE IKKE KAN FRASKRIVES, ER DE UNDERFORSTÅEDE GARANTIER BEGRÆNSET TIL FORLØBET AF DEN BEGRÆNSEDE GARANTI FOR PÅHÆNGSMOTOREN. ALLE TILFÆLDIGE OG FØLGESKADER ER EKSKLUDERET FRA DÆKNING UNDER DENNE GARANTI. VISSE STATER/LANDE TILLADER IKKE DE FRASKRIVELSER, BEGRÆNSNINGER OG EKSKLUDERINGER, DER ER NÆVNT OVENFOR, DERFOR GÆLDER DE MULIGVIS IKKE FOR DIT VEDKOMMENDE.**

8. Denne garanti giver dig visse lovmæssige rettigheder. Du har eventuelt andre lovmæssige rettigheder, afhængig af den pågældende stat.

oug

GARANTIINFORMASJON

ou5g

BEGRENSET GARANTI FOR UTENBORDSMOTOR

Internasjonal garanti (gjelder ikke USA og Canada)

1. Vi garanterer at alle nye produkter (unntatt de som er konstruert for racerbåter) fra Mercury eller Mariner Outboard Motor med påmontert tilleggsutstyr (heretter kalt "produktet"), er uten defekter i materiale og utførelse, men bare når forbrukeren kjøper eller får service før levering fra en forhandler som er godkjent av oss for distribusjon av Mercury eller Mariner utenbordsmotorer, i følge det som gjelder, i det landet der salget eller service før levering fant sted. Denne garantien er gyldig i ett (1) år fra kjøpsdatoen.

2. Siden denne garantien gjelder for material - og fabrikasjonsfeil, gjelder den ikke for normal slitasje på deler, justeringer, fininnstillinger eller skade som følge av: 1) Vanskjøtsel, mangelfullt vedlikehold, ulykker, unormal bruk eller uriktig montering eller service; 2) bruk av tilleggsutstyr eller deler som ikke er fabrikert eller solgt av oss; 3) bruk av drivstoff, oljer eller smøremidler som ikke passer for produktet; 4) forberedelse til eller deltagelse i racerbåtløp eller annen konkurranseaktivitet eller kjøring med en nedre enhet som er beregnet på racerbåtkjøring; 5) forandring eller fjerning av deler eller 6) som følge av at vann kommer inn i motoren gjennom drivstoffinntaket, luftinntaket eller eksossystemet.

   Mer informasjon angående hendelser og forhold som dekkes og ikke dekkes av garantien, finnes i delen Garantidekning på sidene som følger etter denne garantien. Vilkårene og betingelsene i delen Garantidekning er inkorporert som referanse i denne garantien.

3. Det må være rimelig adkomst til produktet for å kunne utføre garantiservice. Garantien gjelder ikke for: 1) utgifter til opphaling, sjøsetting, tauing og oppbevaring; eventuelle telefon - eller leieutgifter, besvær, eller tapt tid eller arbeidsinntekt eller annen følgeskade, eller 2) fjerning og/eller utskifting av inndelinger eller materiale i båten som er nødvendig for å få adkomst til produktet.

---

uk

GARANTIINFORMASJON

ou5k

BEGRÄNSAD GARANTI FÖR UTOMBORDSMOTORER

Internationell garanti (Utanför Förenta Staterna och Kanada)

1. Vi garanterar varje ny produktionsmodell (med undantag av de modeller som tillverkats för högprestationsändamål) av Mercury eller Mariner utombordsmotorer och till dem hörande tillbehör (här nedan hänvisade till som "Produkt"), som sålts till kunden i ett land som är auktoriserat av oss att distribuera Mercury eller Mariner utombordsmotorer, alltefter omständigheterna, är fria från defekter i material och utförande.

2. Eftersom denna garanti täcker fel i material och utförande, gäller den inte för normalt slitage, justeringar, finjusteringar eller skada pga: 1) Försummelse, brist på underhåll, olyckshändelse, onormalt bruk, felaktig installation eller service; 2) Användande av tillbehör eller reservdelar som inte tillverkats eller sålts av oss; 3) Körning med bränsle, oljor, smörjmedel eller kylmedel/kylmedeltillsatsmedel som inte är lämpade för användning med Produkten; 4) Deltagande eller förberedelse för racing eller annan tävlingsbetonad verksamhet eller körning med en nedre enhet av tävlingstyp; 5) Ändring eller borttagande av delar; 6) Vatten tränger in i motorn via bränsleintaget, luftintaget eller avgassystemet.

   För ytterligare information om vad som gäller och inte gäller under denna garanti, se avsnittet Garantins täckning, på de följande sidorna. Villkor och bestämmelser ingår som referensmaterial i denna garanti.

3. Rimlig tillgång till Produkten skall ordnas för garantiservice. Denna garanti täcker inte: 1) Kostnader för uthaling, sjösättning, bogsering eller förvaring, telefon - eller hyreskostnader av något slag, olägenhet eller tids - eller inkomstförlust eller andra följdskador; eller 2) Borttagning och/eller ersättning av båtens mellanväggar eller material pga båtens konstruktion när det gäller nödvändig tillgång till Produkten.

---

ouc

TAKUUTIEDOT

ou5c

PERÄMOOTTORIN RAJOITETTU TAKUU

Kansainvälinen takuu (Yhdysvaltojen ja Kanadan ulkopuolella)

1. Takaamme jokaisen uuden vakiomallisen (ei niitä malleja, jotka on valmistettu korkeatehoisiksi) Mercury - tai Mariner -perämoottorin ja siihen kuuluvien lisävarusteiden (tästä lähin viitattuna nimellä "Tuote") olevan vapaan materiaali - ja tekovirheistä, mutta ainoastaan siinä tapauksessa, että asiakas ostaa tai saa "ennen toimitusta" -huoltoa valtuuttamaltamme myyjäliikkeeltä, jolla on myöntämämme oikeus myydä Mercury tai Mariner -perämoottoreita maassa, jossa ostos tai "ennen toimitusta" -huolto tapahtui. Tämä takuu on voimassa yhden (1) vuoden ajan ostopäivästä.

2. Koska tämä takuu koskee materiaali-ja tekovirheitä, se ei koske normaalisti kuluvia osia, säätöjä, virityksiä tai vahinkoa, joka on aiheutunut; 1) Huolimattomuudesta, huollon puutteesta, onnettomuudesta, epänormaalista käytöstä tai väärästä asennuksesta tai huollosta; 2) Lisälaitteen tai osan käytöstä, mitä emme ole valmistaneet tai myyneet; 3) Tuotteelle sopimattomien polttoaineiden, öljyjen tai voiteluaineiden käytöstä; 4) Osallistumisesta tai valmistumisesta kilpa-ajoon tai muuhun kilpailuluontoiseen toimintaan tai käytöstä kilpailutyyppisen alemman yksikön kanssa; 5) Osien muuntamisesta tai poistamisesta; tai 6) Veden pääsystä moottoriin polttoaineen tuloaukosta, ilmantuloaukosta tai pakokaasujärjestelmästä.

   Lisätietoja takuun kattavuutta koskevista tapauksista ja olosuhteista, ja niistä joita se ei kata, saat osasta Takuun kattavuus tätä takuuta seuraavilta sivuilta. Takuun kattavuus-osan ehdot ja säännökset sisältyvät viitteinä tähän takuuseen.

3. Jos tarvitset lisätietoja takuun kattamista tapauksista ja olosuhteista, ja niistä, jotka eivät ole takuun kattamia, katso osaa "Takuun kattavuus" tätä takuuta seuraavalla sivulla. Takuun kattavuutta koskevat ehdot ja edellytykset ovat sisällytetyt tähän takuuseen.

---

oua

GARANTIOPLYSNINGER

ou5a

BEGRÆNSET GARANTI AF PÅHÆNGSMOTOREN

International garanti (uden for USA og Canada)

1. Vi yder garanti for, at hver ny produktion (ikke dem fremstillet til high performance brug) af Mercury eller Mariner påhængsmotorer og tilbehør påsat derpå (i det følgende henvist til som "produkt") er fri for fejl i såvel materiale som fabrikation, men kun når købet fandt sted i et land, som er autoriseret af os til distribution. Denne garanti vedbliver at være i kraft i en periode på ét (1) år fra og med købsdatoen.

2. Da denne garanti gælder fejl i materiale og fabrikation, dækker den ikke almindelig slitage af dele, tuninger eller skade på grund af: 1) Forsømmelighed, mangel på vedligehold, uheld, unormal betjening, forkert installation eller mangelfuld service; 2) Brug af tilbehør eller dele, som ikke er fremstillet eller solgt af os; 3) Betjening med brændstoffer, olie eller smøremidler, som ikke er egnede til brug med produktet; 4) Deltagelse i eller forberedelse til racing eller anden konkurrence -aktivitet eller betjening med en racing -type bundenhed; 5) Ændring eller fjernelse af dele; eller 6) Vand, der trænger ind i motoren via benzinindsugningen, luftindsugningen eller udstødningssystemet.

   Der henvises til sektionen om garantidækning på de sider, der følger efter denne garanti, for yderligere oplysninger om begivenheder og omstændigheder, der er dækket af garanti.

3. Rimelig adgang skal skaffes til produktet, for at garantiydelser kan udføres. Denne garanti dækker ikke: 1) Bugsering, søsætning, slæbning og oplagringsafgifter, telefon - eller brugsafgifter af ehver art, gener, tidsspild eller tab af indkomst, eller andre følgeskader; eller 2) Fjernelse og/eller udskiftning af bådens skillevægge eller materiale på grund af bådens design med det formål at opnå nødvendig adgang til produktet.

---

oug

GARANTIINFORMASJON

ou21g

BEGRENSET GARANTI FOR UTENBORDSMOTOR

Internasjonal garanti (gjelder ikke USA og Canada)

4. Kjøper må kunne vise “kjøpsbevis” og dokumentere “kjøpsdato” ved å legge fram “kjøpers kopi” av garantiregistreringskortet eller garanti-registreringskortet av plast til den godkjente serviceforhandleren. Hvis ingen av disse dokumentene kan fremlegges, må kjøper fremlegge kopi av det originale salgsdokumentet (salgskontrakten) for produktet det kreves service på. Krav som er fremsatt under garantien, blir ikke akseptert før kjøpsbevis er fremlagt av kjøper og “kjøpsdato” er dokumentert.

5. Vår eneste og utelukkende forpliktelse under denne garantien er begrenset til reparasjon av defekte deler eller, etter vår vurdering, å refundere kjøpeprisen eller erstatte delen eller delene med nye deler eller godkjente refabrikkerte deler som eventuelt er nødvendige for å rette på feil som følge av material– eller fabrikasjonsfeil under denne garantien. Garantien som gjelder for reparasjon eller erstatning av deler eller utførelse, varer ikke utover den originale utløpsdatoen. Vi forbeholder oss retten til å foreta konstruksjonsforbedringer på alle produkter uten derved å forplikte oss til å foreta disse på tidligere leverte produkter.

6. **GARANTIER VEDRØRENDE SALGBARHET OG ANVENDELIGHET DEKKES IKKE AV DENNE GARANTIEN. DENNE GARANTIEN ER BEGRENSET TIL VARIGHETEN AV DEN BEGRENSEDE GARANTIEN PÅ UTENBORDSMOTOREN I DEN UTSTREKNING DETTE IKKE KAN FRASKRIVES. DENNE GARANTIEN UTELUKKER DEKNING AV ALLE TILFELDIGE SKADER OG KONSEKVENSSKADER. ENKELTE STATER/LAND TILLATER IKKE FRASKRIVELSER, BEGRENSNINGER OG UTELATELSER SOM ER NEVNT OVENFOR, OG DET ER DERFOR MULIG AT DETTE IKKE GJELDER ALLE KUNDER.**

7. Denne garantien gir deg bestemte juridiske rettigheter, og det er også mulig at du har andre juridiske rettigheter som kan variere fra land til land.

ouk

GARANTIINFORMASJON

ou21k

BEGRÄNSAD GARANTI FÖR UTOMBORDSMOTORER

Internationell garanti (Utanför Förenta Staterna och Kanada)

4. Köparen måste visa “köpebrev” och bevisa “försäljningsdatumet” genom att presentera “köparens kopia” av “garantiregistreringskortet” eller garantikortet av plast för återförsäljaren, som är auktoriserad att utföra servicearbete på Produkten. Om något av dessa dokument inte finns tillhanda, måste köparen visa en kopia av det ursprungliga “köpebrevet” (försäljningskontrakt) så att service kan utföras på Produkten. Garantianspråk kan inte godkännas förrän tillräckligt “försäljningsbevis” har presenterats av köparen och “försäljningsdatumet” har verifierats.

5. Vårt enda åtagande under denna garanti skall vara begränsat till reparation av defekt del, eller, efter eget gottfinnande, att återbetala inköpskostnaden för, eller byta ut sådan del eller delar med nya eller ombyggda godkända delar från Mercury Marine, som bedöms vara nödvändigt för att åtgärda fel som uppstått från defekter i material eller utförande, och som täcks av denna garanti. Sådan reparation eller utbyte av del (–ar), eller utförande av service, enligt denna garanti, kommer endast att utföras fram till garantitidens ursprungliga förfallodag. Vi förbehåller oss rätten att förbättra utförandet på alla produkter, utan att för den skull påtaga oss några skyldigheter att utföra motsvarande modifieringar på tidigare tillverkade produkter.

6. **VI FRÅNSÄGER OSS UTTRYCKLIGEN ALLA ANTYDDA GARANTIER OM SÄLJBARHET OCH ÄNDAMÅLSENLIGHET. I DEN UTSTRÄCKNING EN SÅDAN FRISKRIVNINGSKLAUSUL INTE KAN NYTTJAS, ÄR DE ANTYDDA GARANTIERNA BEGRÄNSADE I TID TILL LÄNGDEN PÅ DEN BEGRÄNSADE GARANTIN. INGA FÖLJDSKADOR TÄCKS AV DENNA GARANTI. I VISSA LÄNDER TILLÅTS INGA FRISK-RIVNINGSKLAUSULER, TIDSBEGRÄNSNINGAR ELLER UNDANTAG ENLIGT OVAN, SÅ DESSA UNDANTAG KANSKE INTE BERÖR DIG.**

7. Denna garanti ger dig vissa lagliga rättigheter och det kan hända att du har andra lagliga rättigheter som varierar från land till land.

ooc

TAKUUTIEDOT

ou21c

PERÄMOOTTORIN RAJOITETTU TAKUU

Kansainvälinen takuu (Yhdysvaltojen ja Kanadan ulkopuolella)

4. Ostajan on näytettävä “ostotosite” ja “ostopäivä” esittämällä “Ostajan kopio” takuurekisteröintikortista tai muovinen “takuurekisteröintikortti” myyjäliikkeelle, joka on valtuutettu suorittamaan tuotteen huollon. Jos jompaakumpaa näistä ei ole saatavilla, ostajan on näytettävä kopio alkuperäisestä huollettavan tuotteen myyntitodistuksesta (kauppasopimuksesta). Takuuvaateita ei hyväksytä ennen kuin ostajan on esittänyt riittävän “tositteen” ostosta ja “ostopäivästä,” joka on oikeaksi varmistettu.

5. Ainoa ja kaiken muun pois sulkeva velvollisuutemme tämän takuun puitteissa rajoitetaan viallisen osan korjaamiseen tai, valintamme mukaan, ostohinnan hyvittämiseen tai tällaisen osan tai osien vaihtoon uusiin tai Mercury Marinen vahvistamiin uudenveroisiksi uusittuihin osiin, mikäli se on tarpeen jonkin valmistusainevikojen tai valmistustyön aiheuttaman toimintahäiriön korjaamiseksi tämän takuun kattamana. Osien korjaus tai vaihto tai huollon suorittaminen tämän takuun puitteissa ei jatka tämän takuun aikaa sen alkuperäistä päättymispäivämäärää myöhemmäksi. Varaamme oikeuden parantaa minkä tahansa Tuotteen rakennetta omaksumatta mitään velvollisuutta tehdä muutoksia mihinkään aikaisemmin valmistettuun Tuotteeseen.

6. **KIELTÄYDYMME NIMENOMAAN OTTAMASTA VASTUUTA MISTÄÄN HILJAISESTA TAKUUSTA KOSKIEN MYYNTIKELPOISUUTTA JA SOPIVUUTTA JOHONKIN TARKOITUKSEEN. JOS NIITÄ EI VOI KIELTÄÄ, HILJAISET TAKUUT RAJOITTUVAT PERÄMOOTTORIN RAJOITETUN TAKUUAJAN KESTOAIKAAN. KAIKKI SATUNNAISET JA VÄLILLISET VAHINGOT OVAT TÄMÄN TAKUUN ULKOPUOLELLA. JOISSAKIN VALTIOISSA/MAISSA EI SALLITA YLLÄ MAINITTUJA VASTUUVAPAUTUSLAUSEKKEITA, RAJOITUKSIA JA POISJÄTTÄMISTÄ, JOTEN NE EIVÄT EHKÄ KOSKE SINUA.**

7. Tämä takuu antaa sinulle määrättyjä laillisia oikeuksia ja sinulla voi olla myös muita laillisia oikeuksia, jotka vaihtelevat maasta riippuen.

oua

GARANTIOPLYSNINGER

ou21a

BEGRÆNSET GARANTI AF PÅHÆNGSMOTOREN

International garanti (uden for USA og Canada)

4. Køberen skal tilvejebringe “købsbevis” og dokumentere “købsdato” ved præsentation af “Køberens kopi” af “Garantiregistreringskortet” eller plastik “Garantiregistreringskortet” for den forhandler, som er autoriseret til at yde service på produktet. Hvis den ene eller begge af disse ikke er tilgængelige, skal køberen tilvejebringe en kopi af den originale “Slutseddel” (Salgsdokument) for produktet, hvorpå der skal ydes service. Erstatningskrav accepteres ikke før fyldestgørende “købsdato” præsenteres af køberen og “købsdatoen” er dokumenteret.

5. Vores eneste og eksklusive forpligtigelse under denne garanti skal være begrænset til reparation af defektive dele, eller efter vores valg, refundering af købsprisen eller erstatning af sådan(ne) del eller dele med nye eller Mercury Marine autoriserede genfabrikerede dele, som det vil være nødvendigt for at afhjælpe fejlfunktion på grund af defekter i materiale eller fabrikation som dækket af denne garanti. Reparation eller erstatning af dele eller udførelse af service under denne garanti udvider ikke garantiperioden ud over den oprindelige udløbsdato. Vi forbeholder retten til at forbedre design af produkter uden at være forpligtiget til at modificere produkter, som blev fabrikeret tidligere.

6. **DE UNDERFORSTÅEDE GARANTIER FOR SALGBARHED OG EGNETHED ER UDTRYKKELIGT FRASKREVET. SÅ VIDT DE IKKE KAN FRASKRIVES, ER DE UNDERFORSTÅEDE GARANTIER BEGRÆNSET TIL FORLØBET AF DEN BEGRÆNSEDE GARANTI FOR PÅHÆNGSMOTOREN. ALLE TILFÆLDIGE OG FØLGESKADER ER EKSKLUDERET FRA DÆKNING UNDER DENNE GARANTI. VISSE STATER/LANDE TILLADER IKKE DE FRASKRIVELSER, BEGRÆNSNINGER OG EKSKLUDERINGER, DER ER NÆVNT OVEN-FOR, DERFOR GÆLDER DE MULIGVIS IKKE FOR DIT VEDKOM-MENDE.**

7. Denne garanti giver dig visse lovmæssige rettigheder. Du har eventuelt andre lovmæssige rettigheder, afhængig af det pågældende land.

oug

GARANTIINFORMASJON

eou7g

BEGRENSET GARANTI MOT RUST PÅ UTENBORDSMOTOREN

3 -års begrenset garanti mot korrosjonsfeil (Gjelder Europa, Afrika og Midt -Østen)

1. Vi garanterer deler og montasjer på alle utenbordsmotorer som er produsert av Mercury og Mariner (”produkt”) fra 1994 og senere, som er solgt etter 1. september 1994 med en ett års begrenset produktgaranti, og som erklæres defekte som en direkte følge av korrosjon, forutsatt at følgende enkle forholdsregler, som er spesifisert i brukerhåndbøkene, er fulgt: 1. Spesifiserte vedlikeholdsprosedyrer (som for eksempel utskifting av offeranoder, spesifisert smøring og reparasjon av avskalling og skraper) er foretatt med jevne mellomrom. 2. Anbefalt korrosjonshindrende utstyr er brukt (se detaljer nedenfor).
2. Denne garantien blir gyldig når vi mottar et utfylt standard registreringskort for produktgaranti, og den er gyldig i 3 år fra kjøpsdatoen.
3. Denne garantien dekker ikke følgende:
   a. Korrosjon i det elektriske systemet,
   b. korrosjon som følge av skade, vanskjøtsel eller mangelfullt vedlikehold,
   c. korrosjon på ekstrautstyr, instrumenter eller styresystem,
   d. korrosjon på fabrikkmontert jetdrivenhet,
   e. skade som følge av marinevekster,
   f. Produkt solgt med kortere garanti enn ett års begrenset produktgaranti.
   g. Produkt som brukes i ervervsøyemed.

4. **ALLE TILFELDIGE OG/ELLER FØLGESKADER DEKKES IKKE AV DENNE GARANTIEN. GARANTIER VEDRØRENDE SALGBARHET OG ANVENDELIGHET DEKKES IKKE AV DENNE GARANTIEN. UNDERFORSTÅTTE GARANTIER ER BEGRENSET TIL DENNE GARANTIENS VARIGHET. ENKELTE STATER (ELLER LAND) TILLATER IKKE BEGRENSNINGER I EN GARANTIS VARIGHET ELLER UTELUKKELSE ELLER BEGRENSNING AV TILFELDIGE SKADER ELLER FØLGESKADER, OG DET ER DERFOR MULIG AT BEGRENSNINGENE OG UTELUKKELSENE OVENFOR IKKE GJELDER FOR DEG.**

ouk

GARANTIINFORMATION

eou7k

BEGRÄNSAD KORROSIONSGARANTI FÖR MOTORN

3 års begränsad garanti mot korrosionfel (angår Europa, Afrika och Mellersta Östern)

1. Vi garanterar delar och aggregat i varje 1994 -årsmodell och nyare produktion av Mercury och Mariner -utombordsmotor (Produkt) sålda efter den 1. september 1994 med ett års beggränsad produktgaranti, har en begränsad garanti om de blir funktionsodugliga som direkt följd av korrosion, förutsatt att följande säkerhetsåtgärder vidtagits, vilka specificeras i Användarhandböckerna: 1. Specificerat underhåll (t ex byte av offeranoder, specificerad smörjning och påbättring av skåror och repor) har utförts enligt underhållsschemat. 2. Rekommenderat korrosionsskyddsmedel har använts (detaljer nedan).
2. Denna garanti träder i kraft när ett standard, ifyllt Produktregistreringskort har mottagits och gäller tre år från och med inköpsdagen.
3. Denna garanti täcker inte:
   a. korrosion av ett elektriskt system;
   b. korrosion som följd av skada, vanvård eller fel service;
   c. korrosion av tillbehör, instrument, styrsystem;
   d. korrosion av fabriksinstallerad drivenhet;
   e. skada pga av marinvegetation;
   f. Produkt såld med under ett års begränsad produktgaranti
   g. Produkt använd för kommersiellt ändamål

4. **ALLA FÖLJDSKADOR UNDANTAS FRÅN DENNA GARANTI. GARANTIER ANGÅENDE SÄLJBARHET OCH LÄMPLIGHET UNDANTAS FRÅN DENNA GARANTI. UNDERFÖSTÅDDA GARANTIER ÄR BEGRÄNSADE TILL DENNA PRODUKTS GARANTITID. VISSA LÄNDER TILLÅTER INTE BEGRÄNSNING AV UNDERFÖRSTÅDDA GARANTIER ELLER UTESLUTANDE ELLER BEGRÄNSNING AV FÖLJDSKADOR, SÅ OVANSTÅENDE BEGRÄNSNING KANSKE INTE ANGÅR DIG.**

ooc

TAKUUTIEDOT

eou7c

PERÄMOOTTORIN RAJOITETTU KORROOSIOTAKUU

3 vuoden rajoitettu takuu syöpymisvahinkoa vastaan (sovelletaan Euroopassa, Afrikassa ja Lähi -Idässä)

1. Takaamme kaikkien 1994 vuosimallin ja uudempien syyskuun 1. päivän 1994 jälkeen myytyjen Mercury - ja Meriner -perämoottorien (Tuote), osat ja asennelmat yhden vuoden rajoitetulla tuotetakuulla, jos ovat tulleet käyttökelvottomiksi suorana seurauksena korroosiosta, edellyttäen, että on noudatettu seuraavia yksinkertaisia Omistajan käsikirjassa määriteltyjä varotoimenpiteitä: 1. Määrätyt huoltotoimenpiteet (esim. galvaanisten anodien vaihto), määritelty voitelu ja pienten lovien ja naarmujen peitekäsittely on suoritettu määräaikaisesti. 2. Suositettuja korroosionestovälineitä on käytetty määräaikaisesti (yksityiskohdat alla).
2. Tämä takuu astuu voimaan, kun vakio, täytetty Tuotetakuun rekisteröintikortti on vastaanotettu ja se on voimassa kolme vuotta ostopäivästä lähtien.
3. Tämä takuu ei kata:
   a. sähköisen järjestelmän syöpymistä;
   b. vahingosta, huolimattomasta käytöstä tai väärästä huollosta johtuvaa syöpymistä;
   c. lisävarusteiden, kojeiden, ohjausjärjestelmien syöpymistä;
   d. tehtaan asentaman suutinlaitteen syöpymistä;
   e. merikasvillisuudesta johtuvaa vahinkoa;
   f. Tuotetta, joka on myyty alle vuoden rajoitetulla takuulla
   g. Tuotetta, jota on käytetty kaupalliseen tarkoitukseen.

4. **KAIKKI SATUNNAISET JA/TAI SEURANNAISVAHINGOT OVAT TÄMÄN TAKUUN ULKOPUOLELLA. TÄMÄN TAKUUN PUITTEISIIN EIVÄT KUULU MYYNTIKELPOISUUS TAI SOPIVUUS. HILJAISET TAKUUT RAJOITTUVAT TÄMÄN TAKUUN VOIMASSAOLOAIKAAN. JOISSAKIN MAISSA EI SALLITA AIKARAJOITUKSIA HILJAISTEN TAKUIDEN SUHTEEN TAI SATUNNAISTEN TAI SEURANNAISVAHINKOJEN TAKUUN ULKOPUOLELLE JÄTTÄMISTÄ TAI RAJOITUSTA, JOTEN YLLÄ OLEVA RAJOITUS TAI POISJÄTTÄMINEN EI EHKÄ KOSKE SINUA.**

oua

GARANTIOPLYSNINGER

eou7a

BEGRÆNSET KORROSIONSGARANTI FOR PÅHÆNGSMOTORER

3 års begrænset tærings garanti (gyldig i Europa, Afrika og Mellemøsten)

1. Vi yder garanti for dele og enheder monteret på enhver 1994 Mercury and Mariner påhængsmotor (produkt), eller nyere modeller, solgt efter 1. september, 1994 med en ét års begrænset produktgaranti, i tilfælde af at disse dele og monterede enheder bliver uvirksomme som et direkte resultat af tøring og under forudsætning af at følgende enkle forebyggende foranstaltninger beskrevet i brugervejledningen er blevet udført:
   1. Angivne vedligeholdelsesprocedurer (eksempelvis udskiftning af offeranoder, angiven smøring og udbedring af furer og skrammer) er blevet udført tidmæssigt.
   2. Anbefalede tørings beskyttende indgreb er blevet foretaget (mere om dette nedenfor).
2. Denne garanti træder i kraft, efter vi har modtaget et udfyldt standard garantiregistreringskort, og vedbliver at være i kraft i tre år fra og med købsdatoen.
3. Denne garanti dækker ikke:
   a. Tøring af det elektriske system;
   b. Tøring opstået på grund af skade, mishandling eller forkert service;
   c. Tøring af tilbehør, instrumenter og styretøj;
   d. Tøring af fabriksinstalleret jet -drive unit;
   e. Skade opstået på grund af marine bevoksning;
   f. Produkt solgt med mindre end en ét års begrænset produktgaranti
   g. Produkt, som anvendes til kommercielle formål

4. **GARANTIEN DÆKKER IKKE TILFÆLDIGE SKADER OG/ELLER FØLGESKADER. DER YDES INGEN GARANTI FOR PRODUKTETS SALGBARHED ELLER EGNETHED TIL SPECIELLE FORMÅL. UNDERFORSTÅEDE GARANTIER GÆLDER KUN UNDER GARANTIENS LØBETID. NOGLE STATER (ELLER LANDE) TILLADER IKKE INDSKRÆNKNINGER AF LØBETIDEN AF EN UNDERFORSTÅET GARANTI ELLER UDELUKKELSE ELLER BEGRÆNSNING AF TILFÆLDIGE SKADER ELLER FØLGESKADER, HVORFOR OVENSTÅENDE BEGRÆNSNING ELLER UDELUKKELSE IKKE NØDVENDIGVIS GÆLDER DIN PÅHÆNGSMOTOR.**

oug

GARANTIINFORMASJON

eou19g

BEGRENSET GARANTI MOT RUST PÅ UTENBORDSMOTOREN

3-års begrenset garanti mot korrosjonsfeil (Gjelder Europa, Afrika og MIdt -Østen)

5. Denne garantien gir deg bestemte juridiske rettigheter, og det er også mulig at du har andre juridiske rettigheter som kan variere fra stat til stat (eller land til land).
6. Se delen Garantidekning på de etterfølgende sidene i denne garantien for ytterligere informasjon om situasjoner og forhold som dekkes og ikke dekkes av garantien. Betingelsene og forutsetningene i delen Garantidekning er inkorporert ved referanse i denne garantien.
7. Mercury Marine -produkter er konstruert ved hjelp av de mest avanserte prosesser for korrosjonsbeskyttelse som finnes på markedet. Dette produksjonssystemet, som er utviklet på grunnlag av forhandler - og kundedeltakelse i et forebyggende vedlikeholdsprogram for anti -korrosjon, beskytter mot reparasjonskostnader som følge av effektene fra marinekorrosjon.

Eiers ansvar

Beskyttelse mot visse typer korrosjonsskader må utføres. Bruk systemer som Mercury Precision eller Quicksilver MerCathode System og/eller galvanisk isolering. Disse formene for korrosjonsskader er som følger: Skade som skyldes tilfeldig elektrisitet (strømtilkoblinger på land, nærliggende båter, metall i vannet), eller feilaktig påføring av kobberbasert antigro-maling.

Der det kreves bruk av grohemmende midler, anbefales grohemmende malingstyper som er basert på Tri -Butyl -Tin -Adipate (TBTA) på båter med påmontert utenbordsmotor. På steder der malingstyper som er basert på på Tri -Butyl -Tin -Adipate (TBTA) er forbudt ved lov, kan kobberbaserte malingstyper brukes på båtens skrog og akterspeil. Mal ikke utenbordsmotoren. Videre må det utvises forsiktighet, for å unngå elektriske forbindelser mellom utenbordsmotoren og malingen. Korrosjonsskade som er en følge av uriktig påføring av kobberbasert maling, dekkes ikke av denne garantien.

Garantioverdragelse

Denne begrensede garantien kan overdras til neste kjøper for den ubrukte delen av den 3 -års begrensede garantien.

---

ouk

GARANTIINFORMATION

eou19k

BEGRÄNSAD KORROSIONSGARANTI FÖR MOTORN

3 års begränsad garanti mot korrosionfel (angår Europa, Afrika och Mellersta Östern)

5. Denna garanti ger dig vissa lagliga rättigheter och det kan hända att du har andra lagliga rättigheter som varierar från land till land.
6. För ytterligare information om händelser och förhållanden som täcks av garantin och dem som inte täcks av garantin, se avsnittet Garantiförpliktelser som följer på sidorna efter denna garanti. Villkor och bestämmelser i Garantiförpliktelser är inkorporerade genom referens i denna garanti.
7. Mercury Mariner -produkter är byggda med den mest avancerade tillgängliga korrosionsskyddsbehandlingen. Detta tillverkningssystem, som kompletterats av återförsäljarens och kundens deltagande i ett korrosionsskyddsprogram, ger skydd mot reparationskostnader som åsamkats pga marinkorrosionsverkan.

Ägarens skyldighet

Skydd mot vissa slag av korrosionsskador måste tillhandahållas med system som Mercury Precision eller Quicksilver MerCathode System och/eller galvanisk isolator. Sådana slags korrosionsskador orsakas av: läckström (från eluttag på land, intilliggande båtar, metall under vattenytan), eller från felaktig målning med kopparbaserad, beväxningsskyddande färg).

Om skeppsbottenfärg behövs, rekommenderas användning av Tri -Butyl -Tin -Adipate (TBTA) skeppsbottenfärg på utombordsmotorns båtappliceringar. På områden där det är förbjudet att använda Tri -Butyl -Tin -Adipate -baserade färger, kan kopparbaserade färger användas på båtskrovet och akterspegeln. Måla inte utombordsmotorn. Man måste också vara försiktig med att undvika den elektriska förbindelsen mellan utombordsmotorn och färgen. Korrosionsskada pga fel applicering av en kopparbaserad färg täcks inte av denna begränsade garanti.

Överlåtelse av garanti

Denna begränsade garanti kan överlåtas till nästa köpare för den återstående delen av den 3 -åriga begränsade garantin.

---

ouc

TAKUUTIEDOT

eou19c

PERÄMOOTTORIN RAJOITETTU KORROOSIOTAKUU

3 vuoden rajoitettu takuu syöpymisvahinkoa vastaan (sovelletaan Euroopassa, Afrikassa ja Lähi -Idässä)

5. Tämä takuu antaa sinulle määrättyjä laillisia oikeuksia ja sinulla voi olla myös muita laillisia oikeuksia, jotka vaihtelevat maasta riippuen.
6. Jos tarvitset lisätietoja takuun kattamista tapauksista ja olosuhteista, ja niistä, jotka eivät ole takuun kattamia, katso osaa “Takuun kattavuus” tätä takuuta seuraavalla sivulla. Takuun kattavuutta koskevat ehdot ja edellytykset ovat sisällytetyt tähän takuuseen.
7. Mercury Marine -tuotteet on rakennettu uusimpia saatavissa olevia korroosionsuojamenetelmiä käyttäen. Tämä valmistusjärjestelmä, jota täydentää myyjäliikkeen ja asiakkaan osallistuminen syöpymisenesto -ohjelmaan, antaa suojan merikorroosion vaikutuksesta johtuneita korjauskuluja vastaan.

Omistajan Velvollisuus

Määrätynlaisten syöpymisvahinkojen estämiseksi pitää käyttää suojajärjestelmiä, esim. Mercury Precision tai Quicksilver MerCathode System ja/tai Galvanic Isolator. Tällaiset syöpymisvahingot ovat: hajasähkövirtojen aiheuttama vahinko (maihin tehdyt virtaliitännät, lähistöllä olevat veneet, vedenalainen metalli) tai kuparia sisältävän kasvittumisenestomaalin virheellinen käyttö.

Mikäli tarvitaan kasvunestosuojaa, suosittelemme Tri-Butyl-Tin-Adipate (TBTA) pohjaista kasvunestomaalia veneen perämoottorisovelluksiin. Niillä alueilla, joilla on lainvastaista käyttää Tri-Butyl-Tin-Adipate (TBTA) pohjaista maalia, voidaan käyttää kuparipohjaista maalia veneen rungon ja peräpeilin maalaamiseen. Älä maalaa itse perämoottoria. Sen lisäksi on vältettävä sähköistä keskinäisliitäntää perämoottorin ja maalin välillä. Jos syöpymisvahinko johtuu kuparipohjaisen maalin väärästä käytöstä, se ei ole tämän rajoitetun takuun kattama.

Takuun siirto

Tämä rajoitettu takuu voidaan siirtää seuraaville ostajille kolmen vuoden rajoitetusta takuusta käyttämättä olevalta osalta.

---

oua

GARANTIOPLYSNINGER

eou19a

BEGRÆNSET KORROSIONSGARANTI FOR PÅHÆNGSMOTORER

3 års begrænset tærings garanti (gyldig i Europa, Afrika og Mellemøsten)

5. Denne garanti giver dig visse lovmæssige rettigheder. Du har eventuelt andre lovmæssige rettigheder, afhængig af den pågældende stat (eller det pågældende land).
6. Der henvises til afsnittet om hvad garantien dækker på den følgende side.For yderligere oplysninger vedrotende begivenheder og omstøndigheder, som dahhes af garantien og de som ikke døhhes. Betingelserne og provisionerne i afsnittet om hvad garantien dækker er inkorporeret i denne garanti som reference.
7. Mercury Marine produkter er konstruerede under anvendelse af den mest avancerede tøringsbeskyttende process, der i dag står til rådighed. Fabrikationssystemet, suppleret af forhandlerog kundedeltagelse i et tøringsforebyggende vedligeholdelsesprogram skaffer sikkerhed mod reparationsudgifter opstået på grund af marine tøring .

Ejerens ansvar

Beskyttelse mod visse typer af korrosionsbeskadigelse skal ydes med systemer såsom Mercury Precision eller Quicksilver MerCathode System og/eller galvaniske isolatorer. Disse typer af korrisionsbeskadigelse omfatter: beskadigelse på grund af krybestrøm (strømforbindelser på land, nærliggende både, metal under vandet) eller forkert applikation af kobberbaseret anti-tilsodningsmaling.

Hvis der kræves antitilgroningsbeskyttelse, anbefalder vi brug af TriButylTin Adipate (TBTA) -baseret antitilgroningsmaling til påhængsmotoren. I områder, hvor brug af Tri -Butyl -Tin -Adipate -baserede malinger er forbudt af loven, kan kobberbaseret maling bruges til bådens skrog og agterspejl. Påfør ikke maling på selve påhængsmotoren. I øvrigt skal man være forsigtig med at undgå indbyrdes elektrisk forbindelse mellem påhængsmotoren og malingen. Tøringsskade opstået på grund af forkert anvendelse af kobberbaseret maling dækkes ikke af den begrænsede garanti.

Overførsel af garanti

Denne begrænsede garanti er overdragelig til efterfølgende købere, dog kun med den resterende, ubrugte del af den begrænsede 3 års garanti.

---

oug

GARANTIINFORMASJON

op1g

GARANTIDEKNING OG UNNTAK

Hensikten med denne delen er å eliminere noen av de vanligste misforståelsene når det gjelder garantidekning. Informasjonen nedenfor gjør rede for en del av de serivicetyper som ikke dekkes av garantien. Bestemmelsene som er fremlagt nedenfor, er inkorporert som referanse i den tre års begrensede garantien mot korrosjonsfeil, den internasjonale begrensede garantien for utenbordsmotor og den begrensede garantien som gjelder for utenbordsmotorer i USA og Canada.

Vær oppmerksom på at garantien dekker nødvendige reparasjoner som følge av material - og fabrikasjonsfeil som utføres innenfor garantiperioden. Monteringsfeil, ulykker, normal slitasje og forskjellige andre årsaker som har innvirkning på produktet, dekkes ikke.

Garantien er begrenset til material - og fabrikasjonsfeil, men bare når forbrukerkjøpet er gjort i land der vi har godkjent distribusjon.

Hvis du skulle ha spørsmål angående garantidekningen, bes du ta kontakt med vår godkjente forhandler som gjerne besvarer dem.

Generelle unntak fra garantien:

1. Mindre justeringer, fininnstillinger inkludert kontroller, rengjøring eller justering av tennplugger, tenningskomponenter, forgasserinnstillinger, filtre, remmer, kontroller og smørekontroll som er foretatt i forbindelse med normal service.
2. Jetdrivenheter som er installert på fabrikken - Bestemte deler som unntas fra garantien er: Skade på jet for vannpumperotor og støtabsorberende materiale for jetdrev mot støt eller slitasje, samt vannskade på drivakselens kulelagre som en følge av mangelfullt vedlikehold.
3. Skader som følge av vanskjøtsel, mangelfullt vedlikehold, ulykker, unormalt bruk og uriktig montering eller service.
4. Utgifter i forbindelse med opphaling, sjøsetting eller sleping, fjerning og/eller utskifting av båtinndelinger eller materiale som pga. båtkonstruksjonen er nødvendig for å få tilgang til produktet, alle transport - og/eller reisetidskostnader i forbindelse med dette osv. Kunden må sørge for rimelig tilgang til produktet for service under garantien. Kunden må levere produktet til en godkjent forhandler.
5. Servicearbeid som kunden ber om i tillegg til det som er nødvendig for å oppfylle forpliktelsene under garantien.

---

ouk

GARANTIINFORMATION

op1k

GARANTINS TÄCKNING OCH UNDANTAG

Avsikten med detta avsnitt är att hjälpa till att eliminera en del vanliga missförståenden om vad garantin täcker. Följande information beskriver vilken typ av service inte täcks av garantin. Bestämmelserna förkunnade i det följande har inkluderats genom referens i den 3 -åriga begränsade garantin mot korrosionsskada, den internationella begränsade utombordsmotorgarantin och den begränsade utombordsmotorgarantin för Förenta Staterna och Kanada.

Kom ihåg att garantin täcker alla nödvändiga reparationer under garantitiden pga defekter i material eller utförande, som eventuellt kan uppkomma. Installationsfel, olyckor, normalt slitage och en del andra orsaker, som påverkar Produkten, täcks inte av garantin.

Garantin begränsas till defekter i material eller utförande, men endast när konsumenten har köpt Produkten i ett land där distribution är auktoriserad av oss.

Kontakta din återförsäljare om du har några andra frågor om vad garantin täcker. De svarar med glädje på dina frågor.

Generella undantag från garantin:

1. Mindre justeringar och finjusteringar, t ex kontroll, rengöring eller inställning av tändstift, tändningskomponenter, förgasarinställningar, filter, remmar, reglage och smörjmedelskontroller som utförs i samband av normalservice.
2. Fabriksinstallerade Jet -Drive -enheter - Specifika delar som inte täcks av garantin är: Jetdrevimpeller och jetdrevsinlägg som skadats pga slitage och vattenskadade drivaxellagrar som följd av dåligt underhåll.
3. Skada till följd av försummelse, brist på underhåll, olycka, onormal körning eller fel installation och service.
4. Kostnader för uthaling, sjösättning, bogsering, borttagning och/eller utbyte av båtens mellanväggar eller material när det gäller nödvändig tillgång till Produkten; alla relaterade transportkostnader och/eller resetid osv. Rimlig tillgång till Produkten måste ordnas för garantiservice. Kunden måste leverera Produkten till en auktoriserad återförsäljare.
5. Extra servicearbete som kunden har begärt utöver garantiförpliktelsen.

---

ouc

TAKUUTIEDOT

op1c

TAKUUN KATTAVUUS JA RAJOITUSEHDOT

Tämän osan tarkoituksena on auttaa poistamaan muutamia tavallisimmista takuuta koskevista väärinkäsityksistä. Seuraavat tiedot selittävät mikä huolto ei ole takuun kattamaa. Seuraavat edellytykset on sisällytetty kolmen vuoden rajoitettuun takuuseen syöpymistä vastaan, Kansainväliseen rajoitettuun perämoottoritakuuseen ja Yhdysvaltojen ja Kanadan rajoitettuun perämoottoritakuuseen.

Muista, että takuu kattaa takuuaikana tarvittavat korjaukset, mikäli ne johtuvat teko - tai materiaalivirheestä. Asennusvirheet, onnettomuudet, normaali kuluminen ja monet muut seikat, jotka vaikuttavat Tuotteeseen, eivät ole takuun kattamia.

Takuu rajoittuu materiaali - ja tekovirheisiin, mutta ainoastaan, jos kuluttaja on ostanut Tuotteen maassa, jossa olemme valtuuttaneet jakelun.

Jos sinulla on takuun kattavuutta koskevia kysymyksiä, ota yhteys valtuutettuun myyjäliikkeeseen. He vastaavat mielihyvin mahdollisiin kysymyksiisi.

Takuun yleiset rajoitusehdot:

1. Pieniä säätöjä ja virityksiä, mukaan luettuna sytytystulppien tarkistus, puhdistus tai säätö, sytytyskomponentit, kaasuttimen asetukset, suodattimet, hihnat säätimet ja normaalin huollon yhteydessä suoritettu voitelun tarkistus.
2. Tehtaan asentamat suutinlaitteet - Seuraavat osat ovat takuun ulkopuolella: Suutinlaitteen potkuri ja suutinlaitteen sisäke, joka on vioittunut kulumisen vuoksi ja veden vahingoittamat käyttöakselin laakerit, väärän huollon johdosta.
3. Vahinko, joka johtuu huolimattomuudesta, huollon puutteesta, onnettomuudesta, epänormaalista käytöstä tai väärästä asennuksesta tai huollosta.
4. Telakallenostoa, vesillelasku, hinaus - ja varastointikustannuksia, veneen rakenteesta johtuvaa väliseinärakenteiden tai materiaalin poistoa, mikä voi olla tarpeellista, jotta päästään käsiksi Tuotteeseen; mitään siihen liittyvää kuljetuskustannusta ja/tai matkustusaikakorvausta jne. Tuotteeseen on päästävä käsiksi kohtuullisen helposti takuuhuoltoa varten. Asiakkaan on toimitettava Tuote valtuutetulle myyjäliikkeelle.
5. Asiakkaan pyytämää lisähuoltotyötä, jos se ei ole takuun puitteissa.

---

oua

GARANTIOPLYSNINGER

op1a

GARANTIDÆKNING OG UNDTAGELSER

Formålet med dette afsnit er at forebygge nogle af de mere vanligt forekommende misforståelser angående hvad garantien dækker. Nedenfor gives en forklaring på forskellige slags eftersyn, der ikke dækkes af garantien. Følgende betingelser er blevet inkorporeret, ved reference, i vores 3 års begrænset tøringsgaranti, International begrænset garanti af påhængsmotoren og Begrænset garanti af påhængsmotoren for USA og Canada.

Husk på, at garantien dækker påkrævede reparationer i garantiperioden, som er opstået på grund af materialeeller fabrikationsfejl. Installationsfejl, uheld, normal slitage og mange andre årsager, der påvirker produktet, dækkes ikke.

Garantien begrænses til materialeeller fabrikationsfejl, og kun når salget til forbrugeren kontroller.

Har du eventuelt andre spørgsmål mht. hvad garantien dækker, kontakt da den autoriserede forhandler. Han vil med glæde besvare alle dine spørgsmål.

Generelle garantiundtagelser:

1. Mindre justeringer og tuninger, inklusive kontrol, rengøring eller justering af tændrør, tændingskomponenter, karburatorindstillinger, filtre, remme, fandt sted i et land, som er autoriseret af os til distribution og smøringskontrol foretaget ved normal service.
2. Fabriksinstallerede jet -drive units - Specifikke dele ekskluderede fra garantien er: Jet -drive impeller og jet -drive oplejring, beskadiget på grund af stød eller slitage, samt vandbeskadede drevaksellejer, som et resultat af ukorrekt vedligehold.
3. Skade opstået på grund af forsømmelighed, mangel på vedligehold, uheld, unormal betjening, forkert installation eller mangelfuld service.
4. Afgifter for bugsering, søsætning, slæbning, fjernelse og/eller udskiftning af bådens skillevægge eller materiale på grund af bådens design med det formål at opnå nødvendig adgang til produktet, alle transportafgifter og/eller rejsetid i forbindelse dermed osv. Rimelig adgang skal skaffes til produktet, for at garantiydelser kan udføres. Forbrugeren skal selv transportere/levere produktet til en autoriseret forhandler.
5. Yderligere servicearbejde på forbrugerens anmodning ud over det af garantien forpligtigede.

---

oug

GARANTIINFORMASJON

op6g

GARANTIDEKNING OG UNNTAK

6. Arbeid som er utført av andre enn den godkjente forhandleren, dekkes bare under følgende omstendigheter: Når det utføres i et nødstilfelle (forutsatt at det ikke finnes godkjente forhandlere i området som kan utføre det nødvendige arbeidet eller som ikke har muligheter til opphaling osv. Videre må fabrikken på forhånd ha fått tillatelse til å utføre arbeidet på dette verkstedet).
7. All tilfeldig og/eller følgeskade (utgifter til oppbevaring, alle telefon - eller leieutgifter, alt bryderi eller tap av tid eller arbeidsinntekt) er eierens ansvar.
8. Bruk av andre deler enn Mercury Precision- eller Quicksilver-deler ved reparasjoner under garantien.
9. Kunden er ansvarlig for oljer, smøremidler og væsker som blir skiftet som en del av det normale vedlikeholdet. Unntatt er tap eller forurensning av samme, forårsaket av produktsvikt, hvis denne svikten er berettiget til overveielse under garantien.
10. Deltakelse i eller forberedelse til båtrace eller annen konkurransevirksomhet, eller ved bruk av en nedre enhet som er beregnet på racerbåter.
11. Motorlyder tyder nødvendigvis ikke på et alvorlig problem. Hvis diagnosen tyder på alvorlige, innvendige tilstander som kan føre til svikt, må tilstanden som er årsaken til lyden, rettes på under garantien.
12. Skade på den nedre enheten og/eller propellen forårsaket av at motoren støter bort i en undervannshindring, anses som en risiko til sjøs.
13. Vann som kommer inn i motoren gjennom drivstoffinntaket, luftinntaket eller eksossystemet, eller på grunn av nedsenking i vann.
14. Deler som svikter pga. mangel på kjølevann, som skjer når motoren startes oppe av vannet, uvedkommende objekter blokkerer vanninntakene, eller når motoren er montert for høyt opp eller trimmet for langt ut.
15. Bruk av drivstoff eller smøremidler som ikke passer til dette produktet. Slå opp på delen som handler om vedlikehold i håndboken.
16. Vår begrensede garanti gjelder ikke skade på våre produkter forårsaket av montering eller bruk av deler eller tilleggsutstyr som ikke er fabrikert eller solgt av oss. Svikt som ikke har forbindelse med disse delene eller dette tilleggsutstyret, dekkes av garantien hvis vilkårene for den begrensede garantien for det aktuelle produktet oppfylles for øvrig.

ouk

GARANTIINFORMATION

op6k

GARANTINS TÄCKNING OCH UNDANTAG

6. Arbete utfört av annan än en auktoriserad återförsäljare kan endast täckas under följande förhållanden: Om arbetet utförs i en nödsituation (när ingen auktoriserad återförsäljare finns, som kan utföra nödvändigt arbete, eller uthaling inte kan ordnas, osv. och fabriken har godkänt att arbetet kan utföras på denna verkstad.)
7. Alla oförutsedda skador och/eller följdskador (Förvaringskostnader, telefon - eller hyreskostnader av någon typ, olägenghet eller förlust av tid eller inkomst) är ägarens skyldighet.
8. Användandet av delar som inte kommer från Mercury Precision eller Quicksilver, då garantireparationer utförs.
9. Oljor smörjmedel eller vätskor, som byts ut i samband med normalt underhåll, är ägarens skyldighet om inte förlust eller förorening av sådan orsakats pga produktfel som faller under garantin.
10. Deltagande eller förberedelser för racing eller annan tävlingsbetonad verksamhet eller körning med en nedre enhet av tävlingstyp.
11. Motorljud behöver inte nödvändigtvis betyda att motorn har ett allvarligt problem. Om diagnosen anger ett allvarligt invändigt fel som kan resultera i motorstopp, måste tillståndet som orsakar ljudet åtgärdas under garantin.
12. Nedre enhet och/eller propellerskada som orsakats av påkörning av ett undervattenshinder anses vara en sjöfara.
13. Om vatten intränger motorn via förgasaren eller avgassystemet eller nedsänkning.
14. Fel på någon del, osakat av brist på kylvatten, vilket har inträffat pga att startmotorn är ut ur vatten, främmande material blockerar intagshål, motorn har monterats för högt eller trimmats för långt ut.
15. Användande av bränslen eller smörjmedel som inte är lämpade för användning med eller på Proudkten. Se avsnittet Underhåll.
16. Vår begränsade garanti gäller inte för skada på våra Produkter, orsakade av installation eller användnig av delar och tillbehör som inte tillverkas eller säljs av oss. Fel, som inte kan hänföras till användning av sådana delar och tillbehör, täcks av garantin, om de i andra avseenden möter bestämmelserna för den begränsade garantin för denna Produkt.

ouc

TAKUUTIEDOT

op6c

TAKUUN KATTAVUUS JA RAJOITUSEHDOT

6. Jos työn on suorittanut muu kuin valtuutettu myyjäliike, se on takuun kattamaa vain seuraavissa olosuhteissa: Jos se on suoritettu hätätilanteessa (jollei alueella ole valtuutettua myyjäliikettä, joka voisi suorittaa tarvittavan työn, tai jos ei mahdollista viedä telakalle jne. ja mikäli tehdas on antanut etukäteen suostumuksensa korjaukseen tässä verstaassa).
7. Omistaja on vastuussa kaikista satunnaisista ja/tai seurannaisvahingoista (varastointi, puhelin tai vuokrakustannuksista, hankaluuksista tai ajan tai tulojen menetyksestä).
8. Muiden kuin Mercury Precision tai Quicksilver -osien käyttö takuukorjauksissa.
9. Asiakkaan normaalina huoltovelvollisuutena on vaihtaa öljy, voiteluaineet tai nesteet, paitsi siinä tapauksessa, että niiden menetys tai saastuminen johtuu tuotteessa ilmenneestä viasta, joka on takuun alainen.
10. Osallistumisesta tai valmistumisesta kilpa -ajoon tai muuhun kilpailuluontoiseen toimintaan tai käytöstä kilpailutyyppisen alemman yksikön kanssa.
11. Moottorin melun ei välttämättä tarvitse merkitä vakavaa moottorivikaa. Jos vianhaun tuloksena on vakava sisäinen moottorin tila, joka voi johtaa epäkuntoon, melun aiheuttama tila on korjattava takuun puitteissa.
12. Mikäli alayksikkö ja/tai potkuri vioittuu, koska on isketty vedenalaiseen esteeseen, sen katsotaan olevan veneilyä koskeva vaaratekijä.
13. Veden pääsystä moottoriin polttoaineen tuloaukosta, ilmantuloaukosta tai pakokaasujärjestelmästä tai moottorin joutumisesta veden alle.
14. Jonkin osan toimintahäiriö, joka johtuu jäähdytysveden puutteesta, mikä voi tapahtua, jos moottoria ei käynnistetä vedessä, vieraiden aineiden joutumisesta tuloaukkoihin, jos moottori on asennettu liian korkealle tai trimmattu liian kauas.
15. Tuotteelle sopimattomien nesteiden ja polttoaineiden käytöstä. Ks. osaa Huolto.
16. Rajoitettu takuumme ei kata mitään tuotteellemme sattunutta vahinkoa, joka johtuu osien tai lisävarusteiden, joita emme ole myyneet tai valmistaneet, asentamisesta tai käytöstä. Mikäli toimintahäiriöt eivät johdu näiden osien tai lisälaitteiden käytöstä, ne ovat takuun kattamia, jos ne muissa suhteissa täyttävät sen tuotteen rajoitetun takuun ehdot.

oua

GARANTIOPLYSNINGER

op6a

GARANTIDÆKNING OG UNDTAGELSER

6. Arbejde udført af andre personer end den autoriserede forhandler dækkes kun af garantien under følgende omstændigheder: Arbejdet udføres i en nødssituation (forudsat, at som ikke er en autoriseret forhandler inden for området, der kan udføre det påkrævede arbejder eller har et reparationsanlæg, der er i stand til at bugsere osv., og efter at forudgående godkendelse fra fabrikken er blevet indhentet for at få arbejdet udført på et sådant anlæg).
7. Alle tilfældige skader og/eller følgeskader (oplagringsafgifter, telefon - eller brugsafgifter af enhver art, gener, tidsspild eller tab af indkomst) er på ejerens eget ansvar.
8. Brug af andet end Mercury Precision eller Quicksilver dele, når der foretages garantireparationer.
9. Udskiftning af olie, smøremidler eller væsker i forbindelse med normalt vedligehold er forbrugerens ansvar, med mindre tab eller forurening af samme opstår på grund af produktfejl, der eventuelt er dækket af garantien.
10. Deltagelse i eller forberedelse til racing eller anden konkurrenceaktivitet eller betjening med en racing -type bundenhed.
11. Motorstøj er ikke nødvendigvis et tegn på et alvorligt motorproblem. Hvis en diagnose angiver en alvorlig intern motortilstand, der kan medføre motorsvigt, skal det pågældende problem afhjælpes i henhold til garantien.
12. Skade på bundenheden og/eller propellen, som opstod fordi en genstand under vandoverfladen blev ramt, betragtes som en almindelig sejlads risiko.
13. Vand, der trænger ind i motoren via benzinindsugningen, luftindsugningen eller udstødningssystemet eller under motorens neddypning.
14. Svigt af enhver del opstået på grund af manglende kølevand, som et resultat af motorstart oppe af vandet, fremmedlegemer, der blokerer indsugningsåbningerne, eller fordi motoren er monteret for højt eller trimmet for langt ud.
15. Brug af benzin eller smøremidler, der ikke egner sig til brug sammen med eller i produktet. Der henvises til afsnittet Vedligeholdelse.
16. Vores begrænsede garanti dækker ikke skade på vore produkter forårsaget af installation eller brug af dele eller tilbehør, der ikke fremstilles eller sælges af os. Fejl, der ikke er relateret til brug af sådanne dele eller tilbehør, dækkes af garantien under forbeholdning af, at de opfylder kravene i den begrænsede garanti for det pågældende produkt.

oqg

GARANTIINFORMASJON

eoq2g

OVERFØRBAR GARANTI

Den begrensede garantien kan overføres til neste eier, men bare for den ubrukte delen av den begrensede garantien. Dette gjelder ikke for produkter som brukes i ervervsøyemed.

Direkte salg av eier

Den neste eieren kan registreres som ny eier og benytte den ubrukte delen av den begrensede garantien ved å sende den forrige eierens registrerings - og garantikort av plast sammen med en kopi av salgsdokumentet som bekrefter eierforholdet.

I USA og Canada skal dette sendes til:
Mercury Marine
W6250 W. Pioneer Road
P.O. Box 1939
Fond du Lac, WI 54936 -1939
Attn: Warranty Registration Departement

Det vil bli utstedt et nytt registrerings - og garantikort med den nye eierens navn og adresse. Registreringen vil bli endret i fabrikkens dataregistreringskartotek.

Det er ingen utgifter forbundet med denne servicen.

Når det gjelder produkter som er kjøpt andre steder enn i USA og Canada, tar du kontakt med distributøren i det aktuelle landet, eller nærmeste Mercury Marine -/Marine Power Service -avdeling.

---

ouk

GARANTIINFORMATION

eqq2k

ÖVERLÅTELSE AV GARANTI

Den begränsade garantin får överföras till nästa köpare, men bara för återstoden av den begränsade garantins oanvända del. Detta gäller inte produkter som används för kommersiella ändamål.

ägaren säljer direkt

Den andra ägaren kan registreras som ägare och bibehålla den outnyttjade delen av den ettåriga begränsade garantin genom att sända in den förre ägarens garantiregistreringskort och en kopia av köpebrevet som bevis på ägarskap. I Förenta Staterna och Kanada, posta detta till:

Mercury Marine
W6250 W. Pioneer Road
P.O. Box 1939
Fond du Lac, WI 54936 -1939
Attn.: Warranty Registration Department

Ett nytt Ägarens registreringskort kommer att utställas med den nya Ägarens namn och adress. Registreringen kommer att ändras på fabrikens datafil.

Denna service är gratis.

För produkter köpta utanför Förenta Staterna och Kanada, kontakta distributören i ditt land eller närmaste Mercury Marine/ Marine Power Service -kontor.

---

ouc

TAKUUTIEDOT

eoq2c

TAKUUN SIIRTO

Rajoitettu takuu voidaan siirtää seuraavalle ostajalle, mutta ainoastaan rajoitetun takuun jäljellä olevaksi ajaksi. Tämä ei koske tuotteita, joita käytetään kaupallisiin tarkoituksiin.

Omistajan suorittama suora myynti

Toinen omistaja voidaan rekisteröidä uutena omistajana ja hän voi säilyttää takuusta käyttämättömän osan lähettämällä edellisen omistajan muovisen Omistajan takuurekisteröintikortin ja ostotositteen todistuksena omistuksesta. Yhdysvalloissa ja Kanadassa nämä lähetetään osoitteella:

Mercury Marine
W6250 W. Pioneer Road
P.O. Box 1939
Fond du Lac, WI 54936 -1939
Attn.: Warranty Registration Department

Uusi Omistajan takuurekisteröintikortti lähetetään uuden omistajan nimellä ja osoitteella. Tehtaan tietokonetiedostoon tehdään rekisteröintitietokorjaukset.

Tämä palvelu on maksuton.

Jos tuote on ostettu Yhdysvaltojen ja Kanadan ulkopuolella, ota yhtys maahantuojaan tai lähimpään Mercury Marine/Marine Power Service -toimistoon.

---

oua

GARANTIOPLYSNINGER

eoq2a

OVERFØRSEL AF GARANTI

Den begrænsede garanti kan overføres til en efterfølgende køber, men kun i den resterende tid af den ubrugte del af den begrænsede garanti. Dette gælder ikke for produkter, der anvendes til kommercielle formål.

Ved direkte salg foretaget af ejeren

Den efterfølgende ejer kan blive registreret som den nye ejer og beholde den ubrugte del af den begrænsede garanti ved at indsende den tidligere ejers plastik garantiregistreringskort og en kopi af salgssedlen som bevis på ejerskabet. I USA og Canada, send til:

Mercury Marine
W6250 W. Pioneer Road
P.O. Box 1939
Fond du Lac, WI 54936 -1939
Attn: Warranty Registration Department

Et nyt garantiregistreringskort med den nye ejers navn og adresse udstedes. Registreringsoplysningerne ændres i datafilen på fabrikkens computer.

Denne service er gratis.

Kontakt leverandøren i det pågældende land eller det nærmeste Mercury Marine/Marine Power servicekontor for produkter købt uden for USA og Canada.

---

obg

GENERELLE OPPLYSNINGER

oba1g

BÅTFØRERENS ANSVAR

Båtføreren er ansvarlig for sikker og riktig bruk, samt for sikkerheten til både passasjerer og folk som befinner seg i nærheten av båten. Det anbefales på det sterkeste at alle båtfører e leser og forstår innholdet i denne håndboken før utenbordsmotoren brukes.

Sørg for at minst én person ombord utenom føreren, kjenner start- og driftsprosedyrene i tilfelle føreren skulle bli ute av stand til å føre båten.

obb1g

FØR UTENBORDSMOTOREN BRUKES

Les denne håndboken grundig, og lær hvordan utenbordsmotoren skal brukes. Er det noe du ikke forstår, kontakt forhandleren.

Sikkerhet og kunnskap om bruk i kombinasjon med sunt vett, kan forhindre personskader og skade på utenbordsmotoren.

Merk deg følgende varselsymboler som du vil se både i denne håndboken og på selve påhengsmotoren. De er meget viktige av hensyn til sikkerheten:

⚠ FARE

FARE - Her advares det mot bruk som VIL føre til alvorlige personskader eller død.

⚠ ADVARSEL

ADVARSEL - Her advares det mot bruk som KAN føre til alvorlige personskader eller død.

⚠ FORSIKTIG

FORSIKTIG - Her advares det mot bruk som KAN føre til mindre personskader eller skader på båt eller utstyr.

obk

ALLMÄN INFORMATION

oba1k

FÖRARENS SKYLDIGHETER

Föraren är ansvarig för att båten framförs på ett korrekt och säkert sätt med tanke på passagerare och allmänhet. Vi rekommenderar att varje förare läser och förstår hela handboken innan utombordaren används.

Se till att ytterligare en person ombord har grundläggande kunskaper om hur man startar och kör båten, ifall föraren skulle bli förhindrad att göra detta.

obb1k

INNAN DU STARTAR UTOMBORDAREN

Läs handboken omsorgsfullt. Lär dig hur båten handhas korrekt. Kontakta din återförsäljare om du har några frågor.

Genom att följa instruktionerna om säkerhet och körning i denna bok, och tillämpa vanligt sjövett, kan man förebygga skador på person och båt.

Nedanstående symboler återfinns i handboken, och på dekaler placerade påutombordaren, för att fästa din uppmärksamhet på de speciella säkerhetsanvisningar som måste följas.

⚠ FARA

FARA! - omedelbar fara, som KOMMER att orsaka allvarlig personskada eller dödsfall.

⚠ VARNING

VARNING! - fara eller farligt tillvägagångssätt, som KAN orsaka i allvarlig personskada eller dödsfall.

⚠ FORSIKTIGHET

FÖRSIKTIGHET! - fara eller farligt tillvägagångssätt, som kan resultera i mindre personskada eller skada på båt eller motor.

obc

YLEISTIETOA

oba1c

VENEILIJÄIN VASTUU

Veneen käyttäjä (ohjaaja) on vastuussa veneen oikeasta ja turvallisesta ohjaamisesta sekä veneessä olevien ja muiden henkilöiden turvallisuudesta. Suosittelemme vakavasti, että jokainen veneen käyttäjä (ohjaaja) lukee ja tuntee täysin tämän käsikirjan sisällön kokonaisuudessaan ennen perämoottorin käyttämistä.

Tulee varmistaa, että ainakin yksi henkilö ohjaajan lisäksi on tietoinen perämoottorin käynnistyksen, käytön ja käsittelyn perusperiaatteista siltä varalta, että ohjaaja on veneen käyttöön kykenemätön.

obb1c

ENNEN PERÄMOOTTORIN KÄYTTÖÄ

Lue tämä käsikirja huolellisesti! Opi käyttämään perämoottoriasi oikein! Jos jokin kohta on epäselvä, ota yhteyttä kauppiaaseesi.

Toimien turvallisuus- ja ajo-ohjeiden mukaisesti ja käyttäen luontevaa ja asianmukaista harkintaa eri ajotilanteissa loukkaantumisilta ja tuotteen vaurioitumiselta voidaan välttyä.

Tässä käsikirjassa ja perämoottoriisi kiinnitetyissä varoituskilvissä käytetään seuraavia varoitusmerkkejä huomion kiinnittämiseksi erikoisiin turvallisuusohjeisiin, joita tulee noudattaa.

⚠ VAARA

VAARA - Välitön vaara, mikä AIHEUTTAA vakavan henkilö- vamman tai kuoleman.

⚠ VAROITUS

VAROITUS - Vaara tai vaarallinen toimenpide, mikä VOI aiheuttaa vakavan henkilö vamman tai kuoleman.

⚠ VAROITUS

VAROITUS - Vaara tai vaarallinen toimenpide, mikä voi aiheuttaa vähäisen henkilö vamman tai tuotteen tai muun omaisuuden vaurioitumisen.

oba

GENERELT

oba1a

BÅDFØRERENS ANSVAR

Bådføreren er ansvarlig for korrekt og sikker betjening af båden, samt sikkerheden af dens passagerer og andre. Det anbefales på det stærkeste at føreren læser og forstår hele denne håndbog før påhængsmotoren bruges.

Sørg for at mindst en person udover til føreren er instrueret i generelle start– og betjeningsprocedurer af påhængsmotoren samt almindelig bådbehandling i tilfælde af, at føreren er ude af stand til at betjene båden.

obb1a

FØR DU STARTER PÅHÆNGSMOTOREN

Læs denne håndbog nøje. Lær hvordan motoren bør betjenes. Kontakt din forhandler, hvis du har spørgsmål.

Forebyggelse af skader på personer og materiel kan bedst sikres ved overholdelse af sikkerheds- og betjeningsvejledninger samt brug af almindelig sund fornuft.

I denne håndbog såvel som på mærkater på påhængsmotoren, benyttes følgende advarsler for at skærpe din opmærksomhed overfor særlige sikkerhedsforanstaltninger, som bør følges.

⚠ FARE

FARE - Øjeblikkelig fare som VIL resultere i alvorlig personskade eller død.

⚠ ADVARSEL

ADVARSEL - Farer eller farlige fremgangsmåder, som KAN resultere i alvorlig personskade eller død.

⚠ FORSIGTIG

FORSIGTIG - Farer eller farlige fremgangsmåder, som kan resultere i mindre person- eller materielskader.

U.S. COAST GUARD CAPACITY	
MAXIMUM HORSEPOWER	XXX
MAXIMUM PERSON CAPACITY (POUNDS)	XXX
MAXIMUM WEIGHT CAPACITY	XXX

1

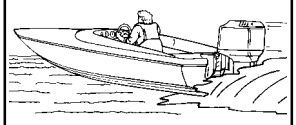

2

obg

GENERELLE OPPLYSNINGER

obc1g

BÅTENS MOTORKAPASITET

1 Båten må ikke påmonteres for kraftig motor, eller overlastes. For de fleste båter er det angitt en maksimal laste- og motorkapasitet. Se etter godkjennelsesskiltet ombord i båten. Kontakt forhandleren i tvilstilfelle.

⚠ ADVARSEL

Bruk av en utenbordsmotor som overskrider båtens motorkapasitet kan: 1. forårsake tap av kontroll over båten, 2. forandre vektbalansen i båten eller 3. forårsake at båtkonstuksjonen bryter sammen, spesielt ved akterspeilet. Montering av for stor motor på båten kan resultere i alvorlig skade, død eller skade på båten.

obd2g

MANØVRERING I HØY HASTIGHET

2 Hvis påhengsmotoren skal brukes på en passbåt som føreren ikke er kjent med, anbefales det at båten ikke kjøres i høy hastighet før forhandleren har blitt kontaktet vedrørende båt/motor-kombinasjon, samt at det er gitt en grundig demonstrasjon av bruk i høy hastighet. For ytterligere informasjon bør du få tak i heftet "Hi-Performance Boat Operation" (delnr. 90-86168) hos forhandleren, distributøren eller Mercury Marine.

obk

ALLMÄN INFORMATION

obc1k

BÅTENS MOTOREFFEKT

1 Använd inte för stark motor och ha inte för stor last i båten. De flesta båtar måste ha en märkplåt, som anger hur stark motor den har och hur mycket last den kan ha i enlighet med de regler som gäller. Kontakta din återförsäljare om du är tveksam.

⚠ VARNING

Att använda en motor med en effekt över den maximalt tillåtna kan leda till följande: 1. Förlust av manövreringsförmågan, 2. För hög viktbelastning vid akterspegeln, vilket förändrar båtens flytegenskaper, eller 3. Båten kan brytas sönder, speciellt vid aktern. Att överskrida den maximala motoreffekten kan leda till allvarlig personskada, dödsfall, eller skador på båten.

obd2k

KÖRNING MED KÖRNING MED "HIGH–PERFORMANCE"–BÅT

2 Om din utombordare skall användas på en snabbgående "HIGH–PERFORMANCE"–BÅT, som du inte är van vid, rekommenderar vi att du inte kör den på högsta hastighet förrän du fått en genomgång och en demonstrationskörning av din återförsäljare, eller av någon annan kunnig person som är van vid denna utombordare/båtkombination. Ytterligare information finns i broschyren "Hi-Performance Boat Operation" (best.nr. 90-86168), som du kan beställa från din återförsäljare eller distributör eller direkt från Mercury Marine.

obc

YLEISTIETOA

obc1c

VENEEN TEHO

1 Älä käytä liian voimakasta moottoria tai ylikuormita venettäsi. Useimmat veneet on varustettu tarpeellisella tunnistuskilvellä, jossa on veneen valmistajan hallintaohjeiden mukaisesti määrittelemä suurin sallittu moottorin hevosvoima ja kuormitus. Jos asia ei ole selvä, ota yhteyttä myyjäliikkeeseen tai veneen valmistajaan.

⚠ VAROITUS

Sellaisen perämoottorin käyttäminen, mikä ylittää veneen suurimman sallitun hevosvoimarajan, voi 1. aiheuttaa veneen hallinnan menetyksen, 2. asettaa liiaksi painoa perään aiheuttaen veneen tasapainoasennon häiriöitymisen tai 3. aiheuttaa veneen hajoamisen erityisesti peräpeilin alueella. Veneen varustamisesta liian suurella moottorilla voi olla seurauksena vakava vamma, kuolema tai veneen vahingoittuminen.

obd2c

PIKAMOOTTORIVENEEN JA SUURTEHOISEN VENEEN KÄYTTÖ

2 Jos perämoottorisi tullaan asentamaan pikaveneeseen tai suurtehoiseen ajoon tarkoitettuun veneeseen, jollaisen ohjaamiseen et ole tottunut, suosittelemme, että et käytä sitä korkeilla nopeuksilla, ennen kuin olet saanut myyjäliikkeeltä tai samanlaisen vene-perämoottoriyhdistelmän käyttöön tottuneelta veneilijältä opastus- ja harjoitusajon. Lisätietojen saamiseksi hanki kirjanen "Hi-Performance Boat Operation" ("Suurtehoisen veneen käyttö") (osanumero 90-86168) myyjäliikkeeltä, maahantuojalta tai Mercury Marine-yhtiöltä.

oba

GENERELT

obc1a

BÅDENS HESTEKRÆFTER

1 Undgå at overbelaste båden mht. hestekræfter såvel som last ombord. De fleste både vil være udstyret med en påkrævet plade, der viser den maksimalt acceptable drivkraft og last ifølge retningslinjer i lovgivningen. Kontakt din forhandler eller bådfabrikanten, hvis du er i tvivl.

⚠ ADVARSEL

Benyttelse af en påhængsmotor, der overskrider bådens maksimale hestekræfter, kan 1) føre til tab af kontrol over båden, 2) placere for meget vægt ved agterspejlet og forandre bådens normale flydeevne, 3) føre til at båden bryder sammen, især ved agterspejlet. Overskridelse af bådens maksimale hestekræfter kan således forårsage alvorlig personskade, død eller beskadigelse af båden.

obd2a

HØJHASTIGHEDS– OG HIGH PERFORMANCE BÅDBETJENING

2 Hvis din påhængsmotor skal bruges på en højhastigheds– eller high performance båd, som du ikke er vant til, anbefaler vi at du ikke benytter den ved fuld hastighed uden en forudgående orientering og demonstration med din forhandler eller en bådfører, der har erfaring med din kombination af båd og påhængsmotor. Anskaf håndbogen, "Hi-Performance Boat Operarion" (Del nr. 90-848481) hos din forhandler eller direkte fra Mercury Marine for yderligere oplysninger.

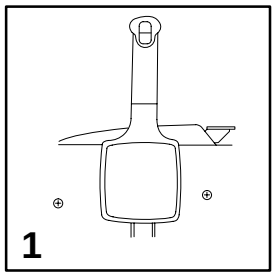

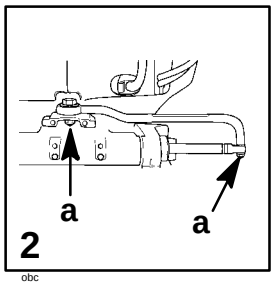

obg

GENERELLE OPPLYSNINGER

obe1g

UTENBORDSMOTORENS FJERNKONTROLL

1 Fjernkontrollen, som er koplet til utenbordsmotoren, må være utstyrt med en beskyttelsesanordning for "starting kun i fri". Dette forhindrer at motoren starter når giret står i en annen stilling enn fri.

⚠ ADVARSEL

Unngå alvorlig personskade eller død som følge av brå og uventet akselerasjon når motoren startes. Konstruksjonen av denne utenbordsmotoren krever at fjernkontrollen som brukes til den, må ha en innebygd beskyttelsesanordning for "starting kun i fri".

obf1g

MERKNAD VED FJERNKONTROLL

2 Styreoverføringsstaget som forbinder styrekabelen til motoren må være festet med spesielle låsemuttere (a). Disse selvlåsende mutterne må ikke skiftes ut med vanlige muttere, da disse vil løsne som følge av vibrasjon og forårsake styresvikt.

⚠ ADVARSEL

Dersom styrestaget løsner, kan båten plutselig ta en krapp sving. Dette kan føre til at folk faller overbord med fare for alvorlig personskade eller død.

obk

ALLMÄN INFORMATION

obe1k

FJÄRREGLAGE FÖR UTOMBORDSMOTOR

1 Fjärreglaget för din utombordsmotor måste vara utrustat med en neutralstartsbrytare. En sådan hindrar start av motorn med ilagd växel.

⚠ VARNING

Om styrlänkstaget lossnar, kan det leda till att båten gör en plötslig, skarp sväng, och de ombordvarande kastas överbord och utsätts för livsfara.

obf1k

VARNING OM STYRSYSTEM

2 Styrlänkstaget, som förbinder styrkabeln med motorn, måste skruvas fast med självlåsande muttrar ("a"). Dessa självlåsande muttrar får aldrig bytas ut mot vanliga muttrar (icke-låsande), eftersom sådana kommer att lossna så att länkstaget kopplas ur.

⚠ VARNING

Om länkstaget lossnar kan båten göra en plötslig och skarp gir, vilket kan få de ombordvarande att kastas överbord och utsättas för allvarlig personskada eller dödsfall.

obc

YLEISTIETOA

obe1c

PERÄMOOTTORIN KAUKO-OHJAIN

1 Perämoottoriisi asennetun kauko-ohjaimen täytyy olla varustettu "käynnistys vapaalla"-suojalaitteella, joka ehkäisee moottorin käynnistymisen vaihteen ollessa kytkettynä mihin tahansa muuhun asentoon kuin vapaavaihteelle.

⚠ VAROITUS

Ehkäise äkillisen, arvaamattoman kiihdytyksen aiheuttama vakava vammautuminen tai kuolema. Tämän perämoottorin rakenne vaatii, että sen yhteydessä käytettävässä kauko-ohjaimessa on siihen sisältyvä laite, joka estää käynnistyksen vaihteen ollessa kytkettynä mihin tahansa muuhun asentoon kuin vapaavaihteelle.

obf1c

KAUKO-OHJAUSTA KOSKEVA VAROITUS

2 Ohjauksen niveltangon, joka yhdistää ohjauskaapelin moottoriin, on oltava kiinnitettynä itselukittuvilla muttereilla (a). Näitä lukittuvia muttereita ei saa milloinkaan vaihtaa tavallisiin (lukittumattomiin) muttereihin, sillä sellaiset löystyvät ajan kuluessa tärinän johdosta ja putoavat pois, jolloin tanko irtoaa.

⚠ VAROITUS

Niveltangon irtoamisen seurauksena vene voi tehdä äkillisen, terävän täyskäännnöksen. Tämä mahdollisesti raju liike voi aiheuttaa veneessä olevien henkilöiden viskautumisen yli laidan ja vakavan vammautumisen tai kuoleman.

oba

GENERELT

obe1a

PÅHÆNGSMOTORENS FJERNBETJENING

1 Fjernkontrollen tilsluttet påhængsmotoren skal være udstyret med en "start-i-neutral" beskyttelsesindretning, der forhindrer motoren i starte, når gearskiftet igangsættes fra en hvilken som helst anden position end neutral (frigear).

⚠ ADVARSEL

Undgå alvorlig personskade eller død på grund af uventet acceleration, når motoren startes. Påhængsmotorens design kræver, at den benyttede fjernkontrol skal have en "start–i–gear" beskyttelsesindretning indbygget.

obf1a

BEMÆRKNING OM FJERNSTYRING

2 Styreforbindelsesarmen som forbinder styrekablet med motoren, skal fæstnes med selvlåsende møtrikker ("a"). Disse selvlåsende møtrikker må aldrig skiftes ud med normale møtrikker, der ikke er selvlåsende, da sidstnævnte vil blive løse på grund af vibrationer og forårsage at styreforbindelsesarmen frakobles.

⚠ ADVARSEL

Hvis styreforbindelsesarmen frakobles kan det føre til at båden pludselig tager et skarpt sving og medføre at passagerer kastes over bord med risiko for kvæstelse eller død til følge.

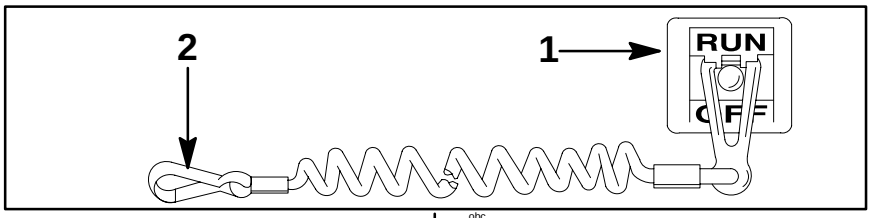

obg

GENERELLE OPPLYSNINGER

obg6g

DØDMANNSSTOPPBRYTER

1 Hensikten med en dødmannsstoppbryter er å stoppe motoren når føreren flytter seg så langt fra førerplassen at bryteren utløses (dette kan eventuelt skje ved uhell hvor føreren rives vekk fra førerplassen). Utenbordsmotorer med styrekulthåndtak og enkelte fjernkontrollenheter er utstyrt med dødmannsstoppbryter. En dødmannsstôppbryter kan installeres som tilbehør – vanligvis på instrumentpanelet, eller på siden nærmest førerplassen.

2 Dødmannssnoren er vanligvis mellom 122 og 152 cm lang når den er utstrakt. I ene enden har den et element som stikkes inn i bryteren, og i den andre enden en låsekrok som festes til båtføreren. Dødmannssnoren er kveilet opp, slik at den er så kort som mulig når den ikke er i bruk. Dette reduserer mulighetene for at dødmannssnoren hekter seg opp i andre objekter i nærheten. Videre er den lang nok i utstrakt tilstand til at mulighetene for utilsiktet aktivering er liten dersom båtføreren skulle bevege seg litt rundt i nærheten av den vanlige førerstillingen. Hvis en kortere dødmannssnor er ønskelig, kan den vikles rundt båtførerens håndledd eller bein, eller det kan knytes en knute på den.

(forts. neste side)

obk

ALLMÄN INFORMATION

obg6k

NÖDSTOPPSKONTAKT

1 Syftet med en lina ansluten till nödstoppskontakten, är att motorn stängs av om föraren t ex ofrivilligt tappar kontrollen över båten och hamnar utom räckhåll från stoppreglaget. Utombordare med rorkultshandtag och några fjärrstyrda modeller, är utrustade med sådan nödstoppskontakt, som kan monteras separat – vanligtvis på instrumentbrädan, eller vid sidan om förarplatsen.

2 Nödstoppslinan är vanligtvis 1,2 – 1,5 meter lång i utsträckt läge, med en anslutning i ena änden för nödstoppskontakten, och en utlösningsanordning i den andra änden som fästs på föraren. Linan är av spiraltyp, så att den blir så kort som möjligt när den inte är utsträckt, och för att minska risken att den trasslar in sig i något annat föremål, reglage, etc. Linans längd i utsträckt läge är baserad på ett rimligt avstånd mellan föraren och förarplatsen, så att inte nödstoppet utlöses oavsiktligt om föraren skulle vilja röra sig inom det normala förarutrymmet. Linan kan förkortas, om så önskas, genom att den lindas runt förarens handled eller ben, eller att man helt enkelt gör en knut på linan.

(fortsättning på nästa sida)

obc

YLEISTIETOA

obg6c

HÄTÄKATKAISIN

1 Hätäkatkaisimen tarkoituksena on pysäyttää moottori, kun kuljettaja siirtyy tarpeeksi kauas ajoasennosta (esim. joutuessaan vahingossa heitetyksi pois kuljettajan paikalta) aktivoidakseen katkaisimen. Ohjauskahvalliset perämoottorit ja jotkut kauko–ohjainyksiköt ovat varustetut hätäkatkaisimella. Hätäkatkaisin voidaan asentaa lisävarusteena – tavallisesti kojelautaan tai sivulle, ajoasennon viereen.

2 Hätäkatkaisin on vetonaru, joka on tavallisesti 122–152 cm pituinen kokonaan suoraksi vedettynä, sen toisen pään elementti pannaan kytkimeen ja jousilukko toisessa päässä kiinnitetään kuljettajaan. Hätäkatkaisinnaru on kelattu, joten se on lepoasennossaan mahdollisimman lyhyt, jotta se ei takertuisi läheisiin esineisiin. Suoraksi vedettynä sen on oltava niin pitkä, ettei sen tahaton aktivoituminen ole todennäköistä, jos kuljettaja liikkuu normaalin ajoasennon puitteissa. Mikäli hätäkatkaisimen narua halutaan lyhentää, kiedo naru kuljettajan ranteen tai jalan ympäri tai sido silmukka vetonaruun.

(jatkuu seuraavalla sivulla)

oba

GENERELT

obg6a

NØDSTOPKONTAKT

1 Formålet med en nødstopkontakt er at slukke for motoren, når operatøren bevæger sig langt nok væk fra operatørpositionen (som ved tilfældig udstødning fra operatørpositionen) til at aktivere kontakten. Udenbordsmotorer med styrehåndtag og visse fjernkontrolenheder er udstyret med en nødstopkontakt. En nødstopkontakt kan installeres som ekstraudstyr – som regel på instrumentbordet eller på siden der støder op til operatørpositionen.

2 Nødkontakten består af en snor, der som regel er mellem 122 og 152 cm lang, når den er udstrukket. I den ene ende af snoren er der en enhed, der skal sættes ind i kontakten, og i den anden ende er der en lås, hvormed snoren kan fastgøres på operatøren. Snoren er sammenspolet, for at gøre den så kort som muligt og samtidig minimere risikoen for at den vikles sammen med genstande i nærheden. I udstrukket tilstand er snoren lang nok til at nedsætte risikoen for tilfældig aktivering, hvis operatøren flytter sig omkring inden for et område tæt på den normale operatørposition. Hvis du ønsker en kortere nødstopkontakt, kan snoren vikles om operatørens håndled eller ben, eller du kan binde en knude på snoren.

(fortsættes pä næste side)

obg

GENERELLE OPPLYSNINGER

DØDMANNSSTOPPBRYTER (FORTS.)

Les sikkerhetsopplysningene nedenfor før du går videre.

Viktig sikkerhetsinformasjon: Hensikten med en dødmannsstoppbryter er å stoppe motoren når føreren flytter seg så langt fra førerplassen at bryteren utløses. Dette vil eventuelt skje ved uhell hvor føreren faller overbord, eller når føreren flytter seg for langt unna førerplassen i båten. Uhell hvor båtføreren rives vekk fra førerplassen eller faller overbord, skjer som oftest i visse båttyper, som for eksempel oppblåsbare båter med lav båtripe småbåter, høyytelsesbåter, og lette fiskebåter som styres med styrekult og som må manøvreres med varsomhet. Denne typen uhell kan også skje som et resultat av uvørenhet, slik som å sitte på stolryggen eller båtripa under stor fart, stå oppreist under stor fart, sitte på opphøyde fiskebåtdekk, kjøre med høy hastighet i grunt farvann eller på steder med mange hindringer, slippe taket i rattet eller når dette trekker til én side, være påvirket av alkohol eller andre rusmidler, eller foreta vågestykker i stor fart.

Selv om motoren stopper umiddelbart når dødmannsstoppbryteren aktiveres, fortsetter båten å drive et stykke, avhengig av velositeten og vinkelen på en eventuell sving når motoren stopper. Båten går imidlertid ikke helt rundt i en sirkel. Mens båten driver, kan den forårsake like alvorlige personskader på personer som oppholder seg i båtens farvann, som når den kjører med motoren i gang.

Vi anbefaler på det sterkeste at andre passasjerer i båten får instruksjoner om riktige start– og driftsprosedyrer i tilfelle det skulle bli nødvendig å betjene motoren i en nødsituasjon (f.eks. hvis båtføreren blir revet vekk fra førerplassen ved et uhell).

⚠ ADVARSEL

Dersom båtføreren skulle falle overbord, kan mulighetene for alvorlig personskade eller dødsfall som følge av å bli overkjørt av båten, bli betraktelig mindre ved at motoren stopper umiddelbart. Fest alltid begge endene av dødmannssnoren forsvarlig til dødmannsstoppbryteren og båtføreren.

(forts. neste side)

obk

ALLMÄN INFORMATION

NÖDSTOPPSKONTAKT (FORTSÄTTNING)

Läs följande säkerhetsanvisningar, innan du går vidare.

Viktig säkerhetsinformation: Syftet med en lina ansluten till nödstoppskontakten, är så att föraren skall kunna stänga av motorn om han/hon befinner sig för långt borta från förarplatsen för att nå nödstoppskontakten. En sådan situation kan uppstå om föraren skulle falla överbord, eller förflytta sig tillräckligt långt från förarplatsen. Att slungas bort från förarplatsen, eller falla överbord, inträffar oftare i vissa båttyper med låga fribord, som t ex “bass”–båtar, uppblåsbara båtar, “high performance”–båtar, och lätta, lättmanövrerade fiskebåtar med manuell rorkult. Att slungas omkring i båten och falla överbord, kan också bli resultatet av olämpliga förarmetoder, som t ex att vid planingshastigheter sitta på ryggstödet eller på relingen, att stå upp, att sitta på upphöjda fiskebåtsdäck, att köra i planingshastigheter i vatten som är grunt eller fyllt med allehanda föremål, att släppa ratt eller rorkult som drar åt ett håll, att förtära alkohol eller droger, eller att utföra våghalsiga manövrar i hög fart.

Då nödstoppskontakten utlöses, stängs motorn omedelbart av. Men båten fortsätter att glida ett stycke, allt beroende på den hastighet och den svängradie som den höll före nödstoppskontakten utlöstes. Båten kommer dock inte att utföra en hel cirkel. Notera att en båt i rörelse, med eller utan motor igång, kan åsamka allvarlig personskada för den som kommer i vägen.

Vi rekommenderar därför starkt att medföljande passagerare informeras om start– och körrutiner, skulle de bli tvungna att manövrera båten i en nödsituation (dvs om föraren har fallit överbord, etc).

⚠ VARNING

Skulle föraren falla överbord, kan risken för allvarlig personskada eller dödsfall, från att köras över av båten, minskas avsevärt, genom att motorn omedelbart stängs av. Se därför till att nödstoppslinans båda ändar är ordentligt anslutna till nödstoppskontakten och till föraren.

(fortsättning på nästa sida)

obc

YLEISTIETOA

HÄTÄKATKAISIN (JATKUU)

Lue alla oleva turvallisuustieto ennen kuin jatkat eteenpäin.

Tärkeä turvallisuustieto: Tämän hätäkatkaisimen tarkoituksena on sammuttaa moottori koska tahansa kuljettajan siirtyessä tarpeeksi kauas ajoasennosta aktivoidakseen katkaisimen. Tämä tapahtuu, jos kuljettaja putoaa vahingossa yli laidan tai liikkuu veneessä riittävän pitkälle ajoasennosta. Tahattomat sinkoutumiset ja putoamiset yli laidan tapahtuvat todennäköisimmin määrätynlaisissa veneissä, esim. matalalaitaisissa kumi– yms. veneissä, kalastusveneissä ja korkeatehoisilla moottoreilla varustetuissa veneissä sekä kevyissä, herkkäliikkeisissä, käsiohjaimella varustetuissa veneissä. Tahattomat sinkoutumiset ja putoamiset yli laidan tapahtuvat myös seurauksena huonoista käyttötottumuksista: esim. jos istutaan tuolinnojalla tai reelingillä plaanausnopeuksilla tai seisotaan plaanausnopeuksilla, jos istutaan korotetuilla kalastusveneen kansilla, ajetaan korkeilla nopeuksilla matalissa tai esteitä täynnä olevissa vesissä, jos ote päästetään irti ohjauspyörästä tai ohjauskahvasta, joka vetää yhteen suuntaan, ajetaan alkoholin tai huumeiden vaikutuksen alaisena tai suoritetaan uhkarohkeita ohjausliikkeitä korkeanopeuksilla.

Vaikka hätäkatkaisimen aktivointi pysäyttää moottorin välittömästi, vene jatkaa liikkumista jonkin matkaa riippuen nopeudesta ja veneen kulmasta sammutushetkellä. Vene ei kuitenkaan tee täyttä kierrosta. Veneen liikkuessa inertian voimalla, se voi aiheuttaa loukkaantumisen kelle tahansa veneen tielle tulevalle, ja onnettomuus voi olla yhtä vakava kuin veneen ajaessa täydellä teholla.

Suosittelemme vakavasti, että muita veneessä olijoita opetetaan käynnistämään ja ohjaamaan venettä, jos heidän tarvitsee ajaa venettä hätätilanteessa (jos kuljettaja onnettomuuden sattuessa ei ole kykenevä ajamaan).

⚠ VAROITUS

Jos kuljettaja putoaa veneestä, moottori on pysäytettävä heti ja näin voidaan vähentää mahdollisuutta, että hän joutuu veneen yliajettavaksi, josta on seurauksena vakava loukkaantuminen tai kuolema. Yhdistä aina kunnolla hätäkatkaisimen molemmat päät – katkaisimeen ja kuljettajaan.

(jatkuu seuraavalla sivulla)

oba

GENERELT

NØDSTOPKONTAKT (FORTSAT)

Læs følgende sikkerhedsoplysninger, inden du fortsætter.

Vigtige sikkerhedsoplysninger: Formålet med en nødstopkontakt er at slukke for motoren, når operatøren bevæger sig langt nok væk fra operatørpositionen til at aktivere kontakten. Dette vil ske, hvis operatøren ved et uheld falder overbords eller flytter omkring i båden en tilstrækkelig afstand fra operatørpositionen. Tilfældige udstødninger og fald overbords er mere sandsynlige med visse bådtyper såsom oppustelige både med lave sider eller bass både, high–performance både og lette, styringsfølsomme fiskebåde, der betjenes ved hjælp af et styrehåndtag. Tilfældige udstødninger og fald overbords kan også forekomme på grund af dårlige betjeningsvaner, såsom at sidde på ryggen af et sæde eller på rælingen under planeringshastigheder, at stå op under planeringshastigheder, at sidde på eleverede dæk på fiskebåde, at betjene båden ved planeringshastigheder i lavt vand eller vand, der er fyldt med forhindringer, at slippe grebet på et rat eller styringshåndtag, der trækker i en bestemt retning, at drikke spiritus, bruge narkotika eller foretage dristige højhastigheds bådmanøvreringer.

Selv om aktivering af nødstopkontakten vil stoppe motoren øjeblikkeligt, vil en båd fortsat løbe i frigear en vis afstand afhængig af hastigheden og eventuelle sving ved slukning. Båden vil dog ikke fuldføre en hel cirkel. Mens båden løber i frigear, kan den skade personer, som er i dens bane, lige så alvorligt som når den er motordrevet.

Vi anbefaler stærkt, at andre passagerer instrueres i korrekte opstarts– og betjeningsprocedurer, hvis de er nødsaget til at betjene båden i tilfælde af en nødsituation (f.eks. hvis operatøren udstødes ved et uheld).

⚠ ADVARSEL

Hvis operatøren falder ud af båden, kan risikoen for at båden kører over ham/hende, og forårsager alvorlig personskade eller dødsfald, reduceres drastisk ved at stoppe motoren øjeblikkeligt. Forbind altid begge ender af nødstop kontakten – til stopkontakten og operatøren.

(fortsættes pä næste side)

obg

GENERELLE OPPLYSNINGER

DØDMANNSSTOPPBRYTER (FORTS.)

Utilsiktet aktivering av dødmannsstoppbryteren er også mulig under normal drift. Dette kan forårsake noen av eller alle de følgende faresituasjoner:

1. Passasjerer kan bli kastet forover hvis båten plutselig og uventet taper foroverbevegelsen. Dette er spesielt farlig for passasjerene foran i båten, som kan stupe over baugen og bli truffet av girkassen eller propellen.
2. Tap av fart og retningskontroll i høy sjø, sterke strømmer eller sterk vind.
3. Tap av kontroll når båten skal legges til land.

⚠ ADVARSEL

Unngå alvorlig personskade eller dødsfall som følge av at farten senkes etter utilsiktet aktivering av dødmannstoppbryteren. Båtføreren skal aldri forlate førerplassen uten først å koble seg fra dødmannssnoren.

obk

ALLMÄN INFORMATION

NÖDSTOPPSKONTAKT (FORTSÄTTNING)

Oavsiktlig utlösning av nödstoppskontakten kan inträffa. Följden av detta kan orsaka någon eller några av följande riskmoment:

1. Passagerare kan kastas mot fören, på grund av det oväntade stoppet – speciellt allvarligt kan det bli för dem som sitter framtill i båten och kan komma att kastas över bogen och ev. skadas av undre växelhuset eller propeller.
2. Motorstopp och förlust av styrförmåga i grov sjö, starka strömmar eller kraftiga vindar.
3. Förlorad kontroll vid dockning.

⚠ VARNING

Oavsiktlig utlösning av nödstoppskontakten, och påföljande kraftiga nedbromsning, kan orsaka allvarlig personskada eller dödsfall. Av det skälet bör föraren aldrig lämna förarplatsen utan att först koppla loss nödstoppslinan från sig själv.

obc

YLEISTIETOA

HÄTÄKATKAISIN (JATKUU)

Vahingossa tapahtunut tai tahaton kytkimen aktivointi normaaliajon aikana voi myös tapahtua. Tämä voi aiheuttaa jonkin tai kaikki alla luetellut mahdolliset vaaratilanteet:

1. Veneessä olijat voivat sinkoutua eteenpäin odottamattoman eteenpäinliikkeen keskeytymisen johdosta – tämä voi sattua varsinkin veneen etuosassa oleville, jotka voivat sinkoutua keulan yli ja joutua vaihdelaatikon tai potkurin iskun alaisiksi.
2. Tehon ja suunnanhallinnan menetys korkean aallokon, voimakkaan virran tai kovan tuulen vallitessa.
3. Hallinnan menetys laituriin kiinnitettäessä.

⚠ VAROITUS

Vältä vauhdin hidastamisesta johtuvaa vakavaa loukkaantumista tai kuolemaa, mikä voi tapahtua, kun hätäkatkaisin aktivoidaan vahingossa tai tahattomasti. Veneen kuljettaja ei saa koskaan jättää ajoasemaansa irrottamatta itseään hätäkatkaisimesta.

oba

GENERELT

NØDSTOPKONTAKT (FORTSAT)

Tilfældig aktivering af kontakten eller aktivering ved et uheld under normal betjening er ligeledes en mulighed. Det kan forårsage en eller flere af følgende farlige situationer:

1. Passagerer kastes fremad på grund af uforventet tab af den fremadgående bevægelse – specielt en risiko for passagerer forrest i båden, som kan kastes ud over bådens forstavn og derved muligvis rammes af gearkassen eller propellen.
2. Tab af kraft og retningskontrol i store bølger, stærke strømme eller høje vinde.
3. Tab af kontrol når båden bringes i dok.

⚠ ADVARSEL

Undgå alvorlig personskade eller dødsfald på grund af decelerationskrafter som et resultat af tilfældig aktivering af stopkontakten eller aktivering ved et uheld. Bådoperatøren bør aldrig forlade operatørstationen uden først at fjerne nødstop kontakten fra sig.

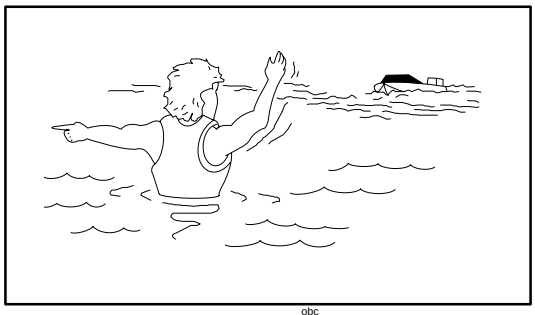

obg

GENERELLE OPPLYSNINGER

obh2g

VÅRSOMHET I NÆRHETEN AV BADENDE

Mens båten er i fart

Det er vanskelig for svømmere og badende å komme seg vekk når de ser en båt nærme seg, selv om båten kjører sakte.

Senk farten og vær spesielt forsiktig når du ferdes i områder hvor folk bader.

Når en båt beveger seg, og giret står i nøytral, kan vannet drive propellen rundt. Denne propellrotasjonen i nøytral-stilling kan forårsake alvorlig personskade.

Mens båten ligger stille

Sett giret i nøytral, og slå av utenbordsmotoren før du lar folk oppholde seg i vannet nær båten.

⚠ ADVARSEL

Stopp motoren umiddelbart hvis noen oppholder seg i vannet nær båten. Alvorlig personskade kan oppstå hvis noen kommer borti en roterende propell, en båt i bevegelse, e løs girkasse i bevegelse eller en fast gjenstand som er festet til båten eller girkassen.

obk

ALLMÄN INFORMATION

obh2k

VÄR UPPMÄRKSAM PÅ PERSONER I VATTNET

När du kör båten

Det är mycket svårt för en person som står eller flyter i vatten att komma undan en motorbåt som nalkas, även om båten kör sakta.

Se därför till att du saktar ner när du närmar dig någon i vattnet, och var ytterst försiktig och uppmärksam.

Närhelst en båt rör sig genom vattnet med växeln i neutralläge är detta tillräckligt för att få propellern att rotera. Denna neutrala propellerrotation kan ge upphov till allvarliga skador.

När båten ligger förtöjd

Växla till friläge och stäng av motorn innan du låter folk vistas i vattnet kring båten.

⚠ VARNING

Stäng omedelbart av motorn om någon befinner sig i vattnet i närheten av båten. Allvarliga personskador kan inträffa om en person blir påkörd av en båt, eller träffas av ett växelhus, en propeller, eller något annat föremål som sitter fast på båten.

obc

YLEISTIETOA

obh2c

VEDESSÄ OLEVIEN HENKILÖIDEN SUOJAAMINEN

Veneen liikkuessa

Vedessä seisovan tai kelluvan henkilön on vaikea siirtyä syrjään nähdessään moottoriveneen tulevan kohti jopa hiljaisellakin vauhdilla.

Hidasta aina vauhtia ja aja erittäin varovaisesti paikoilla, joissa voi olla ihmisiä vedessä.

Aina kun vene liikkuu vapaasti perämoottorin vaihde vapaa-asennossa, ympäröivä vesi aiheuttaa potkurin pyörimisen. Tämä potkurin vapaa pyöriminen voi aiheuttaa vakavan vamman.

Veneen ollessa paikallaan

Vaihda perämoottori vapaalle ja sammuta moottori, ennen kuin sallit ihmisten uida tai seisoa vedessä lähellä venettä.

⚠ VAROITUS

Pysäytä moottori välittömästi, jos havaitset henkilön vedessä lähellä venettäsi. Vaikea vamma on todennäköinen, jos vedessä oleva henkilö saa iskun pyörivästä potkurista, liikkuvasta veneestä, vaihdekotelosta tai liikkuvaan veneeseen tai vaihdekoteloon tiukkaan kiinnitetystä lisälaitteesta.

oba

GENERELT

obh2a

BESKYTTELSE AF MENNESKER I VANDET

Mens båden sejler

Det er meget vanskeligt for en person, som står eller svømmer i vandet, at flytte sig hurtigt for en motorbåd, der kommer imod ham, selv hvis båden sejler langsomt.

Sæt altid farten ned og udvis den største forsigtighed, når båden er i nærheden af badende personer.

Når en båd er i bevægelse (flyder) og påhængsmotoren er i frigear, udgiver vandet nok kraft til at dreje propellen. Denne neutrale propeldrejning kan forårsage alvorlig personskade.

Mens båden ligger stille

Sæt altid påhængsmotoren i frigear og stands motoren, inden du lader nogen svømme eller være i vandet i nærheden af båden.

⚠ ADVARSEL

Stands straks motoren, når nogen er i vandet i nærheden af båden. Alvorlig personskade kan opstå ved berøring med en roterende propel, en båd i bevægelse, en gearkasse eller andre hårde genstande koblet til en sejlende båd eller gearkasse.

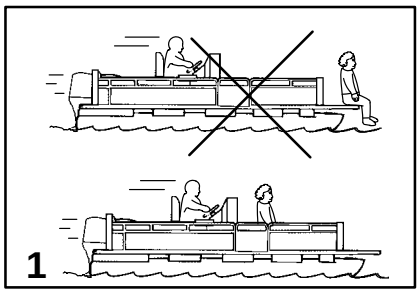

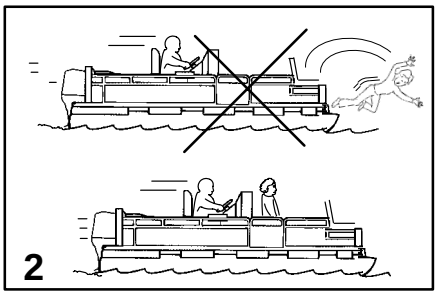

obg

GENERELLE OPPLYSNINGER

obh2g

SIKKERHETSMELDING FOR PASSASJERER – PONGTONGBÅTER OG DEKKBÅTER

Hold øye med plasseringen av alle passasjerer når båten er i bevegelse. Ingen passasjerer skal stå eller bruke andre seter enn de som er beregnet på kjøring i hastigheter over tomgangshastighet. Hvis hastigheten på båten plutselig reduseres, f.eks. hvis båten treffer en stor bølge eller kjølevannsbølge, gassen plutselig senkes eller båten svinges brått, kan passasjerene slynges over baugen på båten. Hvis noen faller ut foran båten mellom de to pongtongene, kan de bli overkjørt av utenbordsmotoren.

1 Båter med åpent framdekk:

Passasjerer skal aldri oppholde seg på dekket utenfor rekkverket mens båten er i bevegelse. Sørg for at alle passasjerene oppholder seg innenfor rekkverket på baugen eller i kahytten.

Personer på framdekket kan lett slynges overbord, og personer som dingler med beina over kanten på baugen av båten, kan fanges av en bølge og trekkes ned i vannet.

2 Båter med opphøyd fiskesete som er montert foran på båten:

Disse opphøyde fiskesetene er ikke beregnet på bruk når hastigheten på båten er høyere enn tomgangs- eller dorgehastighet. Sitt bare på seter som er beregnet på kjøring i høyere hastigheter.

Eventuell uventet og plutselig senking av hastigheten på båten kan føre til at passasjerer i opphøyde seter slynges over baugen på båten.

⚠ ADVARSEL

Unngå alvorlig personskade eller dødsfall etter fall over baugen på en pongtong- eller dekkbåt og påfølgende overkjøring av utenbordsmotoren. Personer skal oppholde seg på god avstand fra framdelen av dekket og sitte ned mens båten er i bevegelse.

obk

ALLMÄN INFORMATION

obh2k

SÄKERHETSMEDDELANDE FÖR PASSAGERARE - PONTONBÅTAR OCH BÅTAR MED DÄCK

Håll alltid ett öga på var passagerarna befinner sig då båten är i rörelse. Låt ingen stå upp, eller använda säten andra än sådana som är avsedda för körhastigheter över tomgång, eftersom en plötslig fartsänkning, som t ex att båten stöter på en kraftig våg, etc., en plötslig varvtalssänkning med gasreglaget, eller en tvär gir, kan kasta passagerare över bord. Person som faller över bord vid fören kommer att hamna mellan de två pontonerna och köras över av utombordaren.

1 Båtar med ett öppet däck fram:

Ingen får någonsin befinna sig på däcket framför inhägnaden då båten är igång, utan alla passagerare måste befinna sig bakom den främre inhägnaden.

Personer som befinner sig på främre däck kan mycket lätt komma att kastas över bord. Likaså kan personer som sitter och dinglar med benen över främre däcket fastna med fötterna i en våg och dras ned i vattnet.

2 Båtar med frontmonterade, upphöjda fiskestolar:

Dessa upphöjda fiskestolar är inte avsedda att användas då båten körs fortare än tomgångs- eller trollinghastigheter. Sitt bara i stolar som är avsedda att sitta i vid högre hastigheter.

En båt som oväntat och plötsligt saktar in, kan få passagerare i en upphöjd stol att falla över bord framför båten.

⚠ ADVARSEL

Undvik allvarlig skada eller dödsfall som kan inträffa om du faller över bord framtill på en ponton- eller däcksbåt. Undvik att vistas på främre däcket, och sitt alltid ned medan båten är i gång.

obc

YLEISTIETOA

obh2c

MATKUSTAJIEN TURVALLISUUS - PONTTOONIVENEET JA KANSIVENEET

Veneen ollessa liikkeessä, tarkkaile kaikkien matkustajien sijaintia. Älä anna kenenkään matkustajan seistä tai käyttää muita istuimia kuin niitä, jotka ovat tarkoitetut joutokäyntinopeutta korkeammille nopeuksille, koska äkillinen alennus veneen vauhdissa, esim. voimakkaan aallon tai vanaveden kohtaaminen, äkillinen kaasun vähennys tai jyrkkä käännös, voi heittää heidät laidan yli veneen keulassa. Jos joku putoaa veneen eteen kahden ponttoonin väliin, perämoottori ajaa hänen päälleen.

1 Veneet, joissa on avoin keulakansi:

Kenenkään ei pidä olla kannella kaiteen edessä veneen ollessa liikkeessä. Pidä kaikki matkustajat keulakaiteen tai aitauksen takana.

Keulakannella oleskelevat henkilöt voivat helposti joutua heitetyiksi laidan yli ja vastaantuleva aalto voi vetää veteen henkilöt, jotka antavat jalkojensa riippua keulakaiteen yli.

2 Veneet, joiden keulassa on kiinniasennetut, korotetut kalastustuolit:

Nämä kohotetut kalastustuolit eivät ole tarkoitetut käytettäväksi, jos vene kulkee jouto- tai uistonopeutta korkeammalla nopeudella. Istu ainoastaan tuoleissa, jotka ovat tarkoitetut korkeampiin nopeuksiin.

Mikä tahansa odottamaton, äkillinen veneen nopeuden alennus voi johtaa siihen, että kohotetulla istuimella istuva matkustaja putoaa yli laidan veneen eteen.

⚠ VAROITUS

Vältä vakavaa vammaa tai kuolemaa, joka johtuu ponttooni- tai kansiveneen keulan yli putoamisesta ja joutumisesta perämoottorin alle. Pysyttele pois kannen etuosasta ja istu aina kun vene on liikkeessä.

oba

GENERELT

obh2a

SIKKERHEDSMEDDELELSE TIL PASSAGERER – PONTONBÅDE OG BÅDE MED DÆK

Når båden er i bevægelse, skal placeringen af alle passagerer overvåges. Lad ikke passagerer stå op eller bruge sæder ud over dem, som er angivet til brug ved hastigheder over tomgang, da en pludselig nedsættelse af bådens hastighed såsom ved styrtning ind i store bølger eller kølvand, en pludselig gasspjældsreduktion eller en voldsom ændring af bådens retning, kan kaste dem over forsiden af båden. Hvis de falder over forsiden af båden mellem de to pontoner, kan de blive kørt over af påhængsmotoren.

1 Både med et åbent fordæk:

Ingen personer bør befinde sig på dækket foran hegnet, når båden er i bevægelse. Hold alle passagerer bagved forhegnet eller indelukket.

Personer på fordækket kan nemt kastes overbords, og personer, som lader fødderne hænge ud over forkanten, kan nemt gribes af en bølge og trækkes ned i vandet.

2 Både med formonterede, hævede sokkel-fiskesæder:

Disse eleverede fiskesæder er ikke beregnet til brug, når båden sejler hurtigere end tomgangs- eller trollinghastigheder. Sid kun i sæder, der er beregnet til sejlads ved hurtigere hastigheder.

Pludselig, uventet sænkning af bådens hastighed kan resultere i, at den højtsiddende passager falder over forsiden af båden.

⚠ ADVARSEL

Undgå alvorlige kvæstelser eller dødsfald ved fald over forsiden af en pontonbåd eller en båd med dæk, og undgå at blive kørt over af påhængsmotoren. Hold dig væk fra forsiden af dækket og bliv siddende, når båden er i bevægelse.

gob4

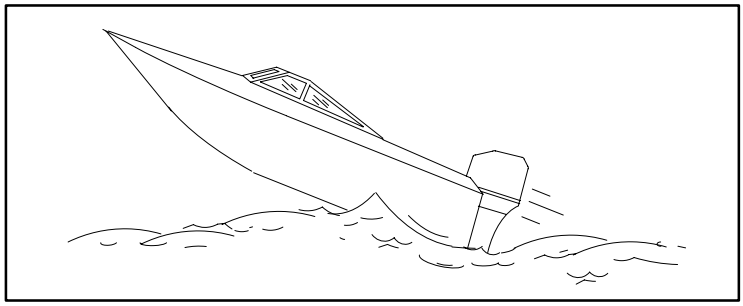

obg

GENERELLE OPPLYSNINGER

obu1g

HOPPING PÅ BØLGER OG KJØLEVANN

Kjøring av lystbåter over bølger og kjølevannsbølger er en naturlig del av ferdselen på sjøen. Når dette imidlertid gjøres med så stor hastighet at båtskroget tvinges helt eller delvis ut av vannet, oppstår visse faremomenter, spesielt når båten faller ned på vannet igjen.

Den største faren er at båten endrer retning mens den er midt i et hopp. I slike tilfeller kan landingen føre til at båten vender brått en annen vei. Slike brå endringer av retningen kan føre til at passasjerene faller ut av setene eller båten.

Det er en annen mindre vanlig fare som kan oppstå som følge av at båten tar av fra en bølge eller kjølevannsbølge. Hvis baugen på båten kastes langt nok ned mens den er i luften, kan den trenge ned under vannflaten og komme helt under vann et øyeblikk. Dette får båten til å bråstoppe, slik at passasjerene flyr forover. Båten kan også ta en skarp sving til én side.

⚠ ADVARSEL

Unngå alvorlig personskade eller dødsfall som følge av å bli slynget ut av båten når den lander etter et hopp på en bølge eller kjølevannsbølge. Unngå hopping på bølger eller kjølevannsbølger hvis det er mulig. Instruer alle passasjerene om at hvis båten skulle hoppe på en bølge eller kjølevannsbølge, må de holde seg lavt i båten og holde seg fast i eventuelle håndtak på båten.

obk

ALLMÄN INFORMATION

obu1k

KÖRNING ÖVER VÅGOR OCH BAKVATTEN

Att köra över vågor och bakvatten med fritidsbåtar är normalt. Men; då denna aktivitet utförs i sådan hastighet att båtens skrov helt eller delvis lämnar vattenytan, uppstår vissa risker, speciellt då båten landar på vattenytan igen.

Största risken är att båten ändrar körriktning då den lämnar vattenytan. Inträffar detta, kan båten komma att gira kraftigt då den landar, och de ombordvarande riskerar att kastas ur sina säten eller kastas överbord.

Ett annat mindre vanligt riskmoment uppstår då båten studsar över vågor eller bakvatten. Om båtfören pekar nedåt för mycket under tiden båten lämnat vattenytan, kan den dyka ned för djupt under vattenytan då den landar, och fungera nästan som en ubåt under ett ögonblick. Inträffar detta, nästan tvärstoppar båten, och de ombordvarande kastas framåt. Båten kan också komma att gira kraftigt åt ett håll.

⚠ VARNING

Undvik allvarlig personskada eller dödsfall från att kastas omkring i båten, eller kastas överbord då båten landar efter att ha studsat över vågor eller bakvatten. Undvik denna typ av körning när detta är möjligt. Informera alla ombordvarande om att böja sig ned och hålla fast i handtag och liknande, då båten studsar över vågor eller bakvatten.

obc

YLEISTIETOA

obu1c

AALLOKOSSA JA VANAVEDESSÄ HYPPÄYS

Vapaa–ajan käyttöön tarkoitettujen veneiden ajo aallokossa ja vanavedessä on luonnollinen osa veneilystä. Jos tämä suoritetaan riittävällä nopeudella siten, että veneen runko on osittain tai kokonaan vedestä kohonneena, syntyy määrätynlaisia vaaratilanteita, varsinkin veneen laskeutuessa takaisin veteen.

Suurin vaara on veneen suunnan muutos hypyn aikana. Kun vene sitten koskettaa uudelleen vettä, se voi muuttaa äkkinäisesti suuntaa. Näin jyrkkä suunnan muutos voi singota veneessä olijat istuimistaan tai laidan yli.

On myös toinen harvemmin aiheutuva vaarallinen tilanne, jos venettä ajetaan aallokossa tai vanavedessä. Jos veneen keula on kallistunut ilmassa ollessaan tarpeeksi kauas alaspäin, se voi vettä koskettaessaan mennä veden alle ja siitä tulee hetkeksi ”vedenalainen alus”. Tämä pysäyttää veneen melkein heti ja voi singota veneessä olijat eteenpäin. Vene voi myös ohjautua jyrkästi toiselle puolelle.

⚠ VAROITUS

Vältä vakavaa henkilövammaa tai kuolemaa, joka voi johtaa veneessä tai laidan yli sinkoamiseen, kun vene laskeutuu takaisin veteen hypättyään aallon tai vanaveden yli. Vältä aallon ja vanaveden aiheuttamia hyppyjä mikäli mahdollista. Muistuta kaikkia veneessä olijoita, että jos näin tapahtuu, heidän on pysyteltävä mahdollisimman alhaalla ja pidettävä kiinni mistä tahansa veneen kiinteästä osasta.

oba

GENERELT

obu1a

SPRING OVER BØLGER OG KØLVAND

Betjening af fritidsbåde over bølger og kølvand er en naturlig del af sejlads. Når dette foretages med tilstrækkelig hastighed til at tvinge bådens skrog delvist eller helt ud af vandet, opstår der dog visse farer, specielt når båden igen får kontakt med vandet.

Det største problem er at båden kan ændre retning midt i springet. I sådanne tilfælde kan landingen få båden til at svinge voldsomt i en anden retning. En voldsom retningsændring kan forårsage at passagerer kastes ud af deres siddepladser eller ud af båden.

Der er et andet knapt så almindeligt men farligt resultat, der kan forekomme, hvis båden får lov til at kaste sig over bølger og kølvand. Hvis bådens forstavn hælder nok nedad, mens båden er i luften, kan den dykke under vandet ved kontakt med vandoverfladen og ”være undersøisk” et kort øjeblik. Dette bringer båden til et næsten øjeblikkeligt stop og kan sende passagerer flyvende fremad. Båden kan også styre voldsomt til én side.

⚠ ADVARSEL

Undgå alvorlig personskade eller dødsfald på grund af at blive kastet omkring inde i eller ud af båden, når den lander efter at have sprunget over bølger eller kølvand. Instruér alle passagerer om at placere sig lavt og holde fast i et håndgreb på båden, hvis der forekommer spring over bølger eller kølvand.

gob4

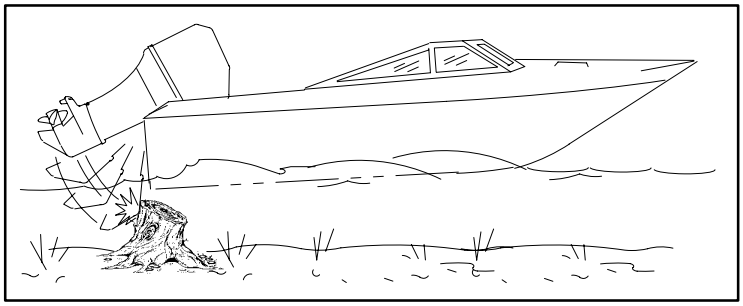

obg

GENERELLE OPPLYSNINGER

obt1g

GRUNNSTØTING

Senk hastigheten og kjør forsiktig ved ferdsel i grunt farvann, eller i områder der det er fare for undervannshindringer som kan treffe utenbordsmotoren eller båtbunnen. **Det viktigste er å prøve å redusere personskader eller slagskader fra objekter som flyter på vannet eller befinner seg nedi vannet, ved å kontrollere hastigheten på båten. Under slike forhold bør hastigheten på båten holdes på en minimums planingshastighet (15 til 25 mph).**

⚠ ADVARSEL

Unngå alvorlig personskade eller dødsfall fra eventuelle deler av utenbordsmotoren som flyr inn i båten etter å ha truffet et flytende objekt eller undervannsobjekt, ved å holde en topphastighet som ikke overstiger planingshastighet.

Dersom båten eller utenbordsmotoren treffer et flytende objekt eller undervannsobjekt, kan det føre til utallige faresituasjoner. Noen av disse situasjonene kan innebære følgende:

a. Deler på utenbordsmotoren eller hele utenbordsmotoren kan brytes løs og fly inn i båten.

b. Båten kan plutselig bevege seg en annen vei. Brå endringer av retningen kan føre til at passasjerene faller ut av setene eller båten.

c. En rask hastighetsreduksjon. Dette fører til at passasjerene kastes forover, eller til og med ut av båten.

d. Slagskade på utenbordsmotoren og/eller båten.

obk

ALLMÄN INFORMATION

obt1k

RISKEN FÖR ATT KÖRA PÅ UNDERVATTENSFÖREMÅL

Sänk alltid hastigheten och iakttag försiktighet vid grundvattenkörning eller i områden där du misstänker att det kan finnas undervattensföremål som kan träffas av utombordaren eller båtens botten. **Det viktigaste du kan göra för att minska risken för att köra på ett föremål på eller under vattenytan, är att ha kontroll över båtens hastighet. I farvatten där du är osäker på riskmomenten, skall planingshastigheten hållas vid minimum, 25 – 30 km/t.**

⚠ VARNING

Undvik allvarlig personskada eller dödsfall från delar av en utombordare som kastas in i båten, efter att ha träffat ett föremål på eller under vattenytan, genom att inte köra fortare än med lägsta planingshastighet.

Att köra på ett föremål på eller under vattenytan kan leda till många riskmoment, som i sin tur kan leda till något av följande:

a. Delar av, eller hela utombordaren, kan lossna och kastas in i båten.

b. Båten kan göra en plötslig gir, som kan kasta ut alla ombordvarande ur både säte och båt.

c. En hastig fartsänkning, som kastar alla ombordvarande framåt i båten, eller till och med överbord.

d. Kollisionsskador på utombordare och/eller båt.

obc

YLEISTIETOA

obt1c

VEDENALAISET VAARAT

Alenna nopeutta ja aja varovaisesti matalassa vedessä tai alueilla, joilla epäilet olevan vedenalaisia esteitä, joihin perämoottori tai veneenpohja voi iskeä. **Loukkaantumisten tai iskuvaurioiden vähentämisen kannalta on kaikkein tärkeintä, että hallitset veneen nopeuden. Näissä olosuhteissa veneen nopeus olisi pidettävä alimmalla plaanausnopeudella (15–25 mailia/t).**

⚠ VAROITUS

Vakavan henkilövamman tai kuolemantuottamuksen välttämiseksi, jos koko perämoottori tai osa siitä tulee veneeseen, iskettyään kelluvaan tai vedenalaiseen esteeseen, ylläpidä korkeimpana nopeutena alinta plaanausnopeutta.

Rajaton määrä erilaisia tilanteita voi syntyä, jos isketään kelluvaan tai vedenalaiseen esteeseen. Mainitsemme näistä joitakin:

a. Osa perämoottoria tai koko perämoottori voi irtautua ja sinkoutua veneeseen.

b. Vene voi siirtyä äkkiä uuteen suuntaan. Sellainen jyrkkä suunnanmuutos voi aiheuttaa, että veneessä olijat sinkoutuvat istuimistaan tai laidan yli.

c. Äkillinen nopeuden alennus. Tämä aiheuttaa, että veneessä olijat heittäytyvät tahtomattaan eteenpäin tai jopa laidan yli.

d. Iskuvaurio perämoottorille ja/tai veneelle.

oba

GENERELT

obt1a

SAMMENSTØD MED FARER UNDER VANDOVERFLADEN

Sæt farten ned og fortsæt forsigtigt, når du sejler en båd i lavvandsområder eller i områder, hvor du har mistanke om, at der findes hindringer under vandoverfladen, som påhængsmotoren eller bunden af båden kan støde på. **Det vigtigste du kan gøre for at reducere personskade eller skade på grund af sammenstød med flydende genstande eller genstande under vandoverfladen, er at kontrollere bådens hastighed. Under sådanne tilstande bør bådens hastighed holdes ved en minimal planeringshastighed (15 til 25 MPH).**

⚠ ADVARSEL

Bevar en tophastighed, der svarer til den minimale planeringshastighed, for at undgå alvorlig personskade eller dødsfald forårsaget af en påhængsmotor eller dele af en påhængsmotor, der kommer ind i båden efter sammenstød med flydende genstande eller genstande under vandoverfladen.

Sammenstød med en flydende genstand eller genstande under vandoverfladen kan resultere i et uendeligt antal situationer. Nogle af disse situationer kan resultere i følgende:

a. Dele af påhængsmotoren eller hele påhængsmotoren kan rives løs og flyve ind i båden.

b. Båden kan pludseligt bevæge sig i en anden retning. En voldsom retningsændring kan forårsage at passagerer kastes ud af deres siddepladser eller ud af båden.

c. En hurtig nedsætning af hastighed. Dette kan forårsage at passagerer kastes fremad og muligvis ud af båden.

d. Slagskade på påhængsmotoren og/eller båden.

obg

GENERELLE OPPLYSNINGER

obt3g

GRUNNSTØTING

Husk at én av de viktigste tingene du kan gjøre for å redusere person– eller slagskader i disse situasjonene, er å kontrollere båtens hastighet. Båtens hastighet bør holdes på en minimums planingshastighet ved kjøring i farvann med undervannshindringer.

Etter å ha truffet et undervannsobjekt, skal motoren stanses så fort som mulig, og båten undersøkes for eventuelle ødelagte eller løse deler. Hvis det har oppstått skade eller det antas å være skader, skal utenbordsmotoren leveres inn til en autorisert forhandler for inspeksjon og nødvendige reparasjoner.

Det bør også undersøkes om båten er påført sprekker i skroget eller hekken, eller om det lekker vann.

Bruk av en skadet utenbordsmotor kan føre til ytterligere skade på andre deler av utenbordsmotoren, eller det kan innvirke på styringen av båten. Hvis det er nødvendig å fortsette kjøringen, må dette gjøres på sterkt redusert hastighet.

⚠ ADVARSEL

Unngå alvorlig personskade eller dødsfall fra tap av kontroll over båten. Fortsatt kjøring av båten etter at den er påført store slagskader, kan føre til at én av komponentene på utenbordsmotoren plutselig svikter, med eller uten påfølgende slag. Få utenbordsmotoren grundig sjekket, og nødvendige reparasjoner utført.

Ytterligere sikkerhetsinstruksjoner for utenbordsmotorer med manuell styrekult

Hvis båten treffer en hindring ved planingshastighet, og utenbordsmotoren ikke er festet til båthekken med gjennomgående bolter i tillegg til hekkfesteklemmeskruene, kan utenbordsmotoren slenges av hekken og kanskje lande i båten.

---

obk

ALLMÄN INFORMATION

obt3k

KOLLISION MED UNDERVATTENSFÖREMÅL

Tänk på att det viktigaste du kan göra för att minska skaderisk och kollisionsskador om du träffar ett föremål på eller under vattenytan, är att ha kontroll över båtens hastighet. I farvatten med kända riskmoment, skall planingshastigheten hållas vid ett minimum.

Omedelbart efter det att du kört på ett föremål, skall du stänga av motorn och inspektera om några delar på utombordaren gått sönder eller lossnat. Om utombordaren har synliga skador, eller du misstänker att den kan vara skadad, skall du lämna in den på en auktoriserad verkstad för grundlig inspektion och nödvändig reparation.

Kontrollera också om det finns skador på skrov och akterspegel, eller om båten läcker.

Fortsätter man att köra en skadad utombordare, kan detta leda till andra skador på utombordaren, eller påverka båtens kontroll. Om fortsatt körning blir nödvändig, skall denna ske med kraftigt minskad hastighet.

⚠ VARNING

Undvik allvarlig personskada eller dödsfall, orsakat av att båtens kontroll gått förlorad. Fortsatt körning med allvarligt kollisionskadad motor, kan leda till att andra delar i motorn slutar fungera av sig själv. Se till att motorn blir inspekterad, och att nödvändig service blir utförd.

Ytterligare säkerhetsanvisningar för utombordare med rorkult

Om kollision inträffar vid planingshastighet och utombordaren inte är fastsatt på akterspegeln med genomgående bultar, i tillägg till upphängningsbygelns tvingskruvar, kan utombordaren lossna från akterspegeln och kastas in i båten.

---

obc

YLEISTIETOA

obn2c

VEDENALAISET VAARAT

Muista, että kaikkein tärkeintä henkilövammojen tai iskuvaurion vähentämiseksi on, että hallitset veneen nopeutta. Veneen nopeus on pidettävä alimmalla plaanausnopeudella, kun ajetaan vesillä, joilla tiedetään olevan vedenalaisia esteitä.

Jos isket vedenalaiseen esineeseen, pysäytä moottori niin pian kuin mahdollista ja tarkasta onko perämoottorissa mitään rikkinäisiä tai irtonaisia osia. Jos vaurio on tapahtunut tai epäilet sen tapahtuneen, perämoottori on vietävä valtuutettuun myyjäliikkeeseen, jossa se voidaan tarkastaa perusteellisesti ja tarvittaessa korjata.

On myös tarkastettava, ettei veneen runko tai peräpeili ole vaurioitunut tai ettei ole vuotoa.

Vaurioituneella perämoottorilla ajaminen voi aiheuttaa lisävaurioita muille perämoottorin osille tai voi vaikuttaa veneen hallintaan. Jos on välttämätöntä jatkaa ajamista, alenna nopeutta huomattavasti.

⚠ VAROITUS

Vältä veneen hallinnan menetyksestä johtuvaa vakavaa henkilövammaa tai kuolemaa. Jos veneen ajamista jatketaan huomattavan iskuvaurion jälkeen, voi seurauksena olla äkillinen rakenneosan toimintähäiriö, toistuvan iskun aiheuttamana tai ilman. Vie perämoottori perusteelliseen tarkastukseen ja suorituta tarpeelliset korjaukset.

Käsikahvalla varustettuja perämoottoreita koskevia lisäturvallisuusohjeita

Jos isketään johonkin esineeseen plaanausnopeudella, eikä perämoottoria ole kiristysruuvien lisäksi kiinnitetty veneen peräpeiliin läpi menevillä pulteilla, perämoottori voi irtautua peräpeilistä ja sinkoutua veneeseen.

---

oba

GENERELT

obt3a

SAMMENSTØD MED FARER UNDER VANDOVERFLADEN

Husk på at en af de vigtigste ting, du kan gøre for at reducre personskade eller slagskade i disse situationer, er at kontrollere bådens hastighed. Bådens hastighed bør holdes på en minimal planeringshastighed under sejlads i vande, der er kendte for at have genstande under vandoverfladen.

Efter sammenstød med en genstand under vandoverfladen skal motoren stoppes hurtigst muligt og påhængsmotoren skal undersøges for ødelagte eller løse dele. Hvis påhængsmotoren er beskadiget, eller der er mistanke om skade, skal den bringes til en autoriseret forhandler for et grundigt eftersyn og eventuel reparation.

Båden bør også undersøges for eventuel beskadigelse af skroget, agterspejlsbrud eller vandutætheder.

Betjening med en beskadiget påhængsmotor kan føre til yderligere skade på andre dele af påhængsmotoren, eller kan påvirke operatørens kontrol over båden. Hvis det er nødvendigt at fortsætte sejladsen, skal det gøres ved yderst nedsatte hastigheder.

⚠ ADVARSEL

Undgå alvorlig personskade eller dødsfald på grund af at kontrollen over båden mistes. Fortsat sejlads efter større slagskade kan resultere i pludselig fejlfunktion af påhængsmotorkomponenter med eller uden efterfølgende skade. Få påhængsmotoren undersøgt og eventuelle reparationer foretaget.

Yderligere sikkerhedsinstruktioner for håndstyrede påhængsmotorer

Hvis en hindring rammes ved planeringshastighed og påhængsmotoren ikke er fastgjort til bådens agterspejl med gennemgående bolte samt agterspejlsklemmeskruer, er det muligt at påhængsmotoren kan flyve af agterspejlet og muligvis lande i båden.

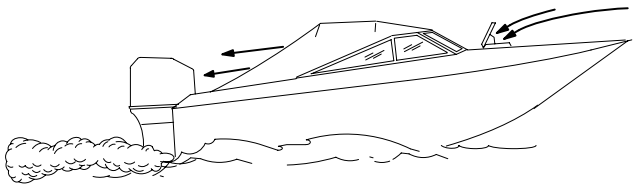

1

Courtesy of ABYC

obg

GENERELLE OPPLYSNINGER

obi2g

EKSOSUTSLIPP

Vær oppmerksom på faren for kullosforgiftning

Det dannes kullos i eksosavgassene fra alle interne forbrenningsmotorer, inkludert utenbordsmotorer, hekkaggregater og innenbordsmotorer som driver båtpropeller, samt generatorene som driver forskjellig tilleggsutstyr på båten. Kullos er en dødelig gass uten farge, lukt eller smak.

Tidlige symptomer på kullosforgiftning, som ikke må forveksles med sjøsyke eller rustilstand, omfatter hodepine, svimmelhet, søvnighet og kvalme.

⚠ ADVARSEL

Unngå å kjøre motoren på et dårlig ventilert sted. Langvarig utsettelse for kullos i tilstrekkelig konsentrasjon kan føre til bevisstløshet, hjerneskade eller dødsfall.

God ventilasjon

Sørg for god ventilasjon rundt passasjerene. Åpne sidevinduene eller lukene foran i båten for å bli kvitt eventuelle dunster.

1 Eksempel på god ventilasjon - ideell luftstrøm gjennom båten.

obk

ALLMÄN INFORMATION

obi2k

AVGASUTSLÄPP

Undvik koloxidförgiftning

Koloxid förekommer i alla förbränningsmotorer, inklusive utombordare, “stern drive”–modeller och inombordsmotorer, samt i de generatorer som alstrar ström till diverse båttillbehör. Koloxid är luktfri, färg– och smaklös.

Tidiga symptom på koloxidförgiftning – som inte skall förväxlas med sjösjuka eller berusning! – inkluderar huvudvärk, yrsel, dåsighet och illamående.

⚠ VARNING

Se alltid till att utrymmet runt motorn är välventilerat. Långvarig utsatthet för koloxid, i tillräcklig koncentration, kan leda till medvetslöshet, hjärnskada eller dödsfall.

God ventilation

Se till att du har god ventilation på båten. Öppna segelduken och luckorna på fördäcket för att vädra ut avgaserna.

1 Exempel på god ventilation - Önskad luftström i båten

obc

YLEISTIETOA

obi2c

PAKOKAASUJEN PÄÄSTÖT

Varo hiilimonoksidimyrkytystä

Kaikkien venettä kuljettavien polttomoottoreiden, myös perämoottoreiden, perävetolaitteiden ja sisämoottoreiden pakokaasuissa on hiilimonoksidia, samoin veneen eri lisävarusteita sähköistävien moottorien, generaattoreiden jne. pakokaasuissa. Hiilimonoksidi on hengenvaarallinen kaasu, joka on hajuton, väritön ja mauton.

Hiilimonoksidimyrkytyksen varhaisoireisiin, joita ei pidä sekoittaa merisairauteen tai humaltumiseen, kuuluvat päänsärky, pyörrytys, uneliaisuus ja pahoinvointi.

⚠ VAROITUS

Vältä ajamasta venettä, jos tuuletus on huono. Pitkällinen altistus riittävän voimakkaalle hiilimonoksidille voi johtaa tajuttomuuteen, aivovaurioon tai kuolemaan.

Hyvä tuuletus

Tuuleta matkustaja-alue, avaa sivuverhot tai etuluukut kaasujen poistamiseksi.

1 Esimerkki hyvästä tuuletuksesta - Haluttu ilmanvirtaus veneen läpi

oba

GENERELT

obi2a

UDSTØDNINGSEMISSION

Vær opmærksom på carbonmonoxidforgiftning

Carbonmonoxid er til stede i udstødningsluftarter i alle interne forbrændingsmotorer, inklusive påhængsmotorer, agterendedrev– og indenbordsmotorer, som fremdriver både, samt generatorerne, som overfører kraft til forskelligt bådtilbehør. Carbonmonoxid er en dræbende gasart, som er farveløs, samt lugt– og smagsfri.

Tidlige tegn på carbonmonoxidforgiftning, som ikke bør fejltages for søsyge eller beruselse, omfatter hovedpine, svimmelhed, døsighed og kvalme.

⚠ ADVARSEL

Undgå at køre motoren, hvis ventilationsforholdene er dårlige. Vedvarende udsættelse for tilstrækkelig koncentration af carbonmonoxid kan føre til bevidstløshed, hjerneskade eller dødsfald.

God ventilation

Ventilér passageområdet, åbn sidegardinerne eller lugerne foran i båden, for at fjerne gasse.

1 Eksempel på god ventilaiton - Passende luftstrøm gennem båden

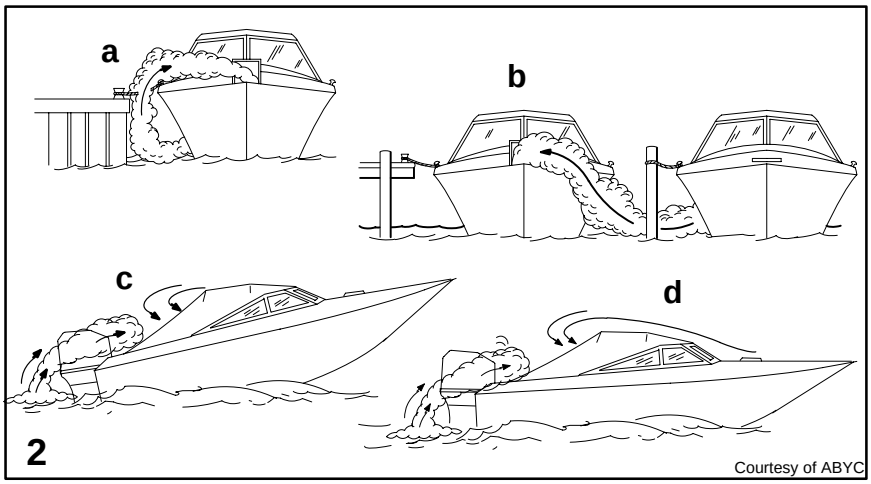

obg

GENERELLE OPPLYSNINGER

obi3g

EKSOSUTSLIPP (FORTS.)

Dårlig ventilasjon

Under visse kjøre– og/eller vindforhold kan det sive inn kullos i kabiner eller styrehus som er fast innelukket eller omgitt med kalesje, og som har utilstrekkelig ventilasjon. Installer én eller flere kullos–målere på slike steder.

Badende og passasjerer i et åpent område på en båt som ligger stille med motoren i gang, eller som befinner seg i nærheten av en båt som har motoren i gang, kan i sjeldne tilfeller bli utsatt for livsfarlige mengder med kullos på vindstille dager.

2 Eksempler på dårlig ventilasjon

Mens båten ligger stille

a. Kjøring av motoren når båten ligger fortøyd på et innelukket sted.

b. Når båten ligger fortøyd nær en annen båt som har motoren i gang.

Når båten kjører

c. Kjøring av båten med for stor trimvinkel på baugen.

d. Kjøring av båten uten at luker som vender forover, er åpne (stasjonsvogn–effekt).

obk

ALLMÄN INFORMATION

obi3k

AVGASUTSLÄPP (FORTS)

Dålig ventilation

Under vissa kör– och/eller vindförhållanden, kan koloxid tränga in i kabiner eller förarhytter, som är helt eller delvis täckta och har otillfredsställande ventilation. Montera koloxidvarnare i din båt.

Även om det inte inträffar ofta, så kan det hända under en lugn dag att simmare och passagerare i ett öppet utrymme på en stillaliggande båt, med, eller i närheten av, en motor som är igång, kan utsättas för farliga nivåer av koloxid.

2 Exempel på dålig ventilation

Medan båten ligger för ankar

a. Att låta motorn vara igång då båten ligger för ankar i ett trångt utrymme.

b. Att ankra båten bredvid en annan båt som har motorn igång.

Medan båten körs

c. Att köra båten med bogens trimvinkel för hög.

d. Att köra båten utan någon av de främre luckorna öppna (stationsvagnseffekt).

obc

YLEISTIETOA

obi3c

PAKOKAASUJEN PÄÄSTÖT (JATKUU)

Huono tuuletus

Määrätyissä ajo– ja/tai tuuliolosuhteissa, pysyvästi peitetyissä tai tuulikankaalla peitetyissä hyteissä tai ohjaamoissa, joissa on riittämätön tuuletus, hiilimonoksidia voi päästä sisään. Asenna yksi tai useampi hiilimonoksidin ilmaisin veneeseesi.

Vaikka tämä on harvinaista, joskus hyvin tyynenä päivänä sattuu, että uimarit ja matkustajat, jotka oleskelevat paikalaan olevan veneen avoimella alueella, jossa moottori sijaitsee, tai joka on lähellä sitä, voivat joutua altistetuiksi vaaralliselle tasolle hiilimonoksidia.

2 Esimerkkejä huonosta tuuletuksesta

Veneen ollessa paikallaan.

a. Moottorin käyminen veneen ollessa ankkuroituna ahtaassa tilassa.

b. Ankkuroituna toisen, tyhjäkäynnillä olevan veneen lähellä.

Veneen liikkuessa.

c. Veneen ajaminen keulan ajokulman ollessa liian korkean.

d. Veneen ajaminen kaikkien eturuuman luukkujen ollessa kiinni (farmariautoilmiö).

oba

GENERELT

obi3a

UDSTØDNINGSEMISSION (FORTSAT)

Dårlig ventilation

Under visse kørsels– og/eller vindforhold, kan permanent aflukkede kabiner eller kanvaskabiner eller cockpits, hvor der er utilstrækkelig ventilation, indtage carbonmonoxid. Installér én eller flere carbonmonoxidfølere i båden.

Selv om det er yderst sjældent, kan svømmere og passagerer, som befinder sig i et uaflukket område på en stilleliggende båd, hvis motor kører, eller i nærheden af en motor, der kører, på en meget stille dag udsættes for farlige carbonmonoxidniveauer.

2 Eksempler på dårlig ventilation

Når båden ligger stille.

a. Kørsel af motoren, mens båden er fortøjet i et begrænset område.

b. Fortøjning tæt på en anden båd, hvis motor går i tomgang.

Når båden er i bevægelse

c. Kørsel af båden med stævnens trimvinkel for højt oppe.

d. Kørsel af båden uden at have nogen af de forreste luger åbne (stationcar–effekt).

obg

GENERELLE OPPLYSNINGER

obj2g

TILLEGGSUTSTYR

Deler til Mercury Precision eller Quicksilver er spesiallaget og testet for utenbordsmotoren. Dette tilbehør kan anskaffes hos Mercury Marine forhandlere.

Noen deler som ikke er fabrikert eller solgt av Mercury Marine, oppfyller ikke sikkerhetskravene. Vi anbefaler deg å lese bruks- og vedlikeholdsansvisningene som følger med dette tilleggsutstyret.

⚠ ADVARSEL

Ta kontakt med forhandleren før tilleggsutstyr monteres. Feil montering av kurant tilleggsutstyr, eller montering av ukurant tilleggsutstyr, kan resultere i ulykker, død eller skade på motoren.

obk1g

SJØVETT

Gjør deg kjent med generelle navigasjonsregler og lokale bestemmelser for sikker ferdsel på sjøen.

Bruk livredningsutstyr. Sørg for at det finnes godkjente redningsvester til alle passasjerer ombord**,** og at de er lett tilgjengelige.

Ikke overlast båten. De fleste båter er sertifisert for en maksimal lastekapasitet. Se etter godkjennelsesskiltet ombord i båten. Kontakt forhandleren eller produsenten i tvilstilfelle.

Kontroller motoren jevnlig, og sørg for at vedlikehold blir utført i henhold til forskriftene.

(forts. neste side)

obk

ALLMÄN INFORMATION

obj2k

ATT VÄLJA TILLBEHÖR TILL DIN UTOMBORDARE

Mercury Precision eller Quicksilver tillbehör har konstruerats och testats speciellt för din utombordare.Dessa tillbehör finns tillgängliga hos Mercury Marine-återförsäljare.

Användning av tillbehör som inte tillverkats eller sålts av Mercury Marine rekommenderas inte. Om din utombordare eller dess manöversystem är utrustat med något tillbehör som inte är tillverkat av Mercury Marine, måste du ta reda på hur det fungerar genom att läsa handboken innan det används.

⚠ VARNING

Kontrollera med din återförsäljare innan du installerar ett tillbehör. Felaktig användning av tillbehören, eller användning av felaktiga tillbehör, kan leda till allvarliga skador, dödsfall eller att produkterna går sönder.

obk1k

FÖRSLAG OM BÅTSÄKERHET

För att kunna njuta av att vara ute på sjön bör du lära dig vilka bestämmelser som gäller, samt beakta följande:

Använd flytväst. Ha en godkänd flytväst i passande storlek för varje passagerare ombord och se till att de används.

Överbelasta inte båten. De flesta båtar är testade och klassade för en viss högsta last (vikt). Se båtens typskylt. Kontakta din återförsäljare i tveksamma fall.

Genomför alla säkerhetskontroller och allt periodiskt underhåll vid avsedda tidpunkter och se till att reparationer utförs på ett korrekt sätt.

(fortsättning på nästa sida)

obc

YLEISTIETOA

obj2c

LISÄLAITTEIDEN VALINTA PERÄMOOTTORIIN

Alkuperäiset Mercury Precision tai Quicksilver -lisälaitteet on erikoisesti suunniteltu ja kokeiltu sopiviksi perämoottoriasi varten.

Jotkut lisälaitteet, jotka eivät ole Mercury Marinen tuottamia tai myymiä, eivät sovellu käytettäviksi turvallisesti perämoottorisi tai sen toimintamekanismin yhteydessä. Pyydä ja lue kaikkien valitsemiesi lisälaitteiden asennus-, käyttö- ja huoltokäsikirjat.

⚠ VAROITUS

Tiedustele lisälaitteiden sopivuutta myyjäliikkeiltä ennen niiden asentamista. Sopivien lisälaitteiden väärinkäyttö tai sopimattomien lisälaitteiden käyttö voi aiheuttaa vakavan vamman, kuoleman tai tuotteen toiminnan menetyksen.

obk1c

OPASTUSTA TURVALLISEEN VENEILYYN

Jotta vesiteistä voitaisiin turvallisesti nauttia, tutustu paikallisiin ja yleisiin veneilyn sääntöihin ja rajoituksiin ja ota huomioon seuraavat ohjeet.

Käytä kelluntavälineitä. Pidä viranomaisten hyväksymä henkilökohtainen, sopivan kokoinen, veteen heitettävä kellumisväline jokaista henkilöä varten käyttövalmiina veneessä.

Älä ylikuormita venettä. Useimmat veneet on luokiteltu ja hyväksytty käyttöön suurimman sallitun kuormituksen (painon) mukaan (katso veneen kuormituskilvestä). Jos tämä ei ole selvä, ota yhteyttä myyjään tai veneen valmistajaan.

Suorita turvallisuustarkastukset ja vaadittu huolto säännöllisen aikataulun mukaan ja varmista, että kaikki korjaukset on suoritettu asianmukaisesti.

(jatkuu seuraavalla sivulla)

oba

GENERELT

obj2a

VALG AF TILBEHØR TIL DIN PÅHÆNGSMOTOR

Mercury Precision eller Quicksilver tilbehør er konstrueret og afprøvet specielt til din påhængsmotor. Vi anbefaler deg å lese bruks- og vedlikeholdsansvisningene som følger med dette tilleggsutstyret.

Tilbehør, der ikke er fabrikeret eller solgt af Mercury Marine, er ikke nødvendigvis konstrueret, så det er sikkert at benytte det sammen med din påhængsmotor eller operativsystem. Det anbefales, at du anskaffer og læser Monterings-, drifts- og vedligeholdelseshåndbøgerne til alt dit tilbehør, inden det tages i brug.

⚠ ADVARSEL

Konsultér med din forhandler, inden du monterer tilbehør. Forkert brug af tilbehør eller benyttelse af forkert udstyr, kan føre til alvorlig personskade, død eller materielskade.

obk1a

RÅD OM SIKKER SEJLADS

For at kunne nyde en sikker sejlads, må du sætte dig ind i lokal og statlig lovgivning vedrørende sejlads og tage følgende forslag i betragtning.

Benyt redningsvest (flotationsudstyr) Sørg for at have en godkendt redningsvest til hver passager ombord let tilgængelig.

Overfyld ikke din båd. De fleste både har en maksimal lastkapacitet (vægt). Der henvises til bådens fabrikant, kapacitetsplade. Kontakt din forhandler eller bådfabrikant, hvis du er i tvivl.

Foretag regelmæssige sikkerhedskontroller og den nødvendige vedligeholdelse, og sørg for at alle reparationer er udført forsvarligt.

(fortsættes pä næste side)

obg

GENERELLE OPPLYSNINGER

SJØVETT (FORTS.)

Gjør deg kjent med og overhold alle lover og regler som gjelder på sjøen. Det anbefales å ta båtførerprøven.

Sørg for at alle i båten sitter forsvarlig. Tillat aldri at noen får sitte på eller lene seg mot, deler av båten som ikke er beregnet til slik bruk. Dette gjelder stolrygger, reling, hekk, baug, dekk, opphøyde fiskeseter, ethvert roterende fiskesete; alle steder hvor brå og plutselig akselerering, bråstopp, uventet tap av kontroll over båten eller brå bevegelser av båten kan få en person til å falle over bord eller ned i båten.

Vær aldri under påvirkning av alkohol eller andre rusmidler når du ferdes på sjøen, da disse påvirker dømmekraften og nedsetter reaksjonsevnen.

Lær opp andre i bruken av båten. Sørg for at minst én person om bord, utenom føreren, kjenner til grunnleggende prosedyrer for start og bruk av påhengsmotoren samt håndtering av båten, i tilfelle føreren skulle bli ute av stand til å føre båten eller falle over bord.

Ved ombordstigning. Stopp alltid motoren når passasjerer går ombord eller oppholder seg i nærheten av båtens akterende (propell). Det er ikke tilstrekkelig å bare sette giret i nøytral.

Vær på vakt. Båtføreren er ansvarlig for at det er tilstrekkelig sikt fra førerplassen. Verken passasjerer, last eller fiskeutstyr må blokkere utsikten for båtføreren når det kjøres over tomgangshastighet.

Kjør aldri båten rett bak en person som står på vannski i tilfelle vedkommende faller. For eksempel, hvis din båt har en hastighet på 40 km/t vil du på 5 sekunder ta igjen en person på vannski som var 61 m foran deg.

(forts. neste side)

obk

ALLMÄN INFORMATION

FÖRSLAG OM BÅTSÄKERHET (FORTS)

Läs och iakttag alla de lagar och förordningar som gäller till sjöss. Alla båtägare bör genomgå en kurs i båtsäkerhet. Kurser anordnas av olika föreningar och organisationer.

Se till att alla sitter ner ordentligt i båten. Låt ingen sitta eller åka i någon del av båten som inte är avsedd för sådant bruk. I detta ingår ryggstöd, relingar, akterspegel, bog, däck, upphöjda och/eller roterande havsfiskestolar, var som helst där oväntad acceleration, oväntade stopp, oväntad förlust av styrförmåga eller oväntad båtrörelse kan orsaka att en person kastas överbord eller in i båten.

Det är olagligt och omdömeslöst att vara påverkad av alkohol eller droger i samband med körning – både till sjöss och på land.

Förbered andra båtförare. Lär åtminstone en person ombord grundreglerna för start och drift av utombordaren och båthantering i det fall att föraren inte kan ta hand om båten eller faller överbord.

Då passagerare går ombord, stiger ur båten, eller lastar ur, framförallt vid aktern, skall motorn stängas av. Det räcker inte att bara lägga ur växeln.

Se upp! Föraren av båten är skyldig att hålla noggrann uppsikt (och lyssna ordentligt). Föraren måste speciellt ha god uppsikt framåt. Se till att inget hindrar förarens synfält när båten körs.

Kör aldrig direkt bakom en vattenskidåkare, för den händelse att denne skulle falla. Om din båt exempelvis gör 40 km/tim så kör du ifatt en fallen vattenskidåkare på 5 sek om denne befinner sig 61 m framför dig.

(fortsättning på nästa sida)

obc

YLEISTIETOA

OPASTUSTA TURVALLISEEN VENEILYYN (JATKUU)

Perehdy kaikkiin merenkulkusääntöihin ja vesistölakeihin, ja noudata niitä. Veneen ohjaajan tulisi suorittaa veneilyn turvallisuuskurssi.

Varmista, että jokainen veneessä olija istuu paikallaan. Älä anna kenenkään istua tai oleskella sellaisissa veneen osissa, jotka eivät ole tarkoitetut siihen tarkoitukseen. Tähän kuuluvat istuinten takaosat, reelingit, peräpeili, keula, kannet, korotetut kalastustuolit, pyörivä kalastustuoli; missään sellaisessa veneen osassa, jossa odottamaton vauhdin lisäys, äkkinäinen pysähtyminen, odottamaton veneen ohjauksen menetys tai äkkinäinen veneen liike voi heittää henkilön yli laidan tai veneeseen.

Älä mene vesille ollessasi alkoholin tai huumausaineiden vaikutuksen alaisena. Näiden aineiden käyttö vaikuttaa harkintakykyysi ja hidastaa suuresti toimintanopeuttasi.

Valmista muita veneen ohjaajia. Opeta ainakin yhdelle veneessä olevalle henkilölle perusohjeet perämoottorin käynnistämisessä ja veneen ohjauksessa sen varalta, että ohjaaja ei kykene toimimaan tai putoaa veteen.

Matkustajien veneeseentulo. Pysäytä moottori aina, kun matkustajat nousevat veneeseen, poistuvat veneestä tai ovat lähellä veneen perää (potkuria). Perämoottorin vaihtaminen vapaalle ei ole riittävä varotoimenpide.

Ole valpas! Veneen ohjaaja on vastuussa asianmukaisen näkö- (ja kuulo) -tähystyksen ylläpitämisestä. Ohjaajalla on oltava esteetön näköala erikoisesti veneen eteen. Matkustajat, kuorma tai kalastusistuimet eivät saa peittää ohjaajan näköalaa, kun venettä ajetaan tyhjäkäyntiä suuremmalla nopeudella.

(jatkuu seuraavalla sivulla)

oba

GENERELT

RÅD OM SIKKER SEJLADS (FORTSAT)

Kend og respektér alle søfartsregler og farvandslove. Bådførere bør følge et kursus i bådsikkerhed.

Sørg for at alle passagerer sidder forsvarligt i båden. Tillad aldrig personer at sidde eller hvile på en bøddel, der ikke er bestemt til et sådant formål. Dette gælder ryglæn, rælinger, agterspejl, bov, dæk, ophøjede , eller drejelige fiske-stole; ethvert sted, hvor pludselig, uventet acceleration, pludselig standsning, uventet tab af bådstyring eller pludselig bådbevægelse vil kunne få en person til at kastes overbord eller ind i båden.

Vær aldrig påvirket af alkohol eller andre berusende stoffer. Sådanne midler svækker din reaktions- og vurderingsevne.

Forbered andre bådførere. Instruér mindst én person ombord om grundbegreberne angående start og betjening af den jetdrevne udenbordsmotor samt bådhåndtering i tilfælde af, at bådføreren mister førligheden eller falder overbord.

Ombordstigning af passagerer. Stands motoren ved ombordstigning, losning eller hvis passagerer er i nærheden af bagenden af båden eller skruen. Det er ikke tilstrækkeligt at sætte motoren i frigear.

Vær opmærksom. Bådføreren er forpligtet til at have behørigt udkig og et frit udsyn. Ingen passagerer, fiskersæder eller last bør spærre for førerens udsyn, når båden sejles i mere end tomgang.

Sejl aldrig lige bag én, der står på vandski, idet han kan falde. Eksempel: Hvis du sejler med 40 km i timen, vil din båd i løbet af 5 sekunder indhente en faldet vandskiløber, der på faldstidspunktet var 61 meter foran dig.

(fortsættes pä næste side)

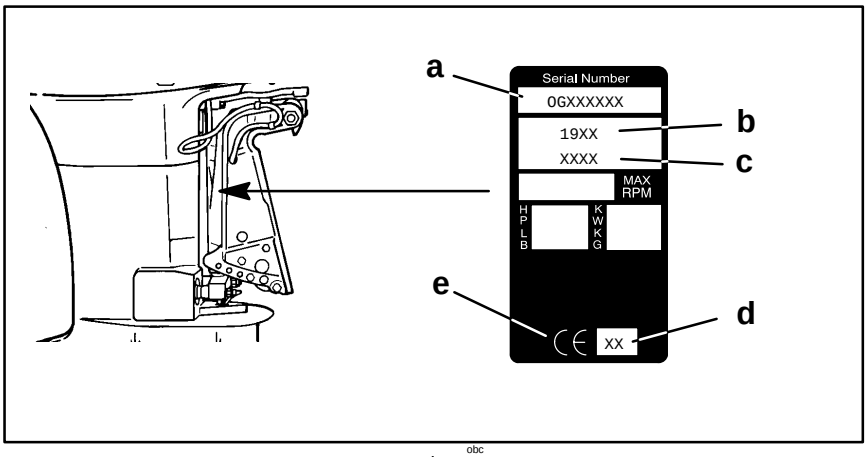

obg

GENERELLE OPPLYSNINGER

SJØVETT (FORTS.)

Se opp for personer på vannski som har falt i vannet. Når båten brukes til å trekke personer på vannski e.l., bør føreren alltid sørge for at en person som eventuelt har falt eller ligger i vannet, kommer på førersiden av båten når vedkommende vender tilbake for å hjelpe personen med vannskiene. Båtføreren bør til enhver tid ha vedkommende som har falt i vannet, i syne, og aldri rygge inntil verken en person på vannski eller noen som oppholder seg i vannet.

Gi melding om ulykker. Meld fra om båtulykker til lokale myndigheter, slik som loven tilsier.

obl2g

SERIENUMMER

Det er viktig å notere dette nummeret for fremtidig referanse. Serienummeret er plassert på motoren som vist nedenfor.

a. Serienummer

b. Årsmodell

c. Modellangivelse

d. Produksjonsår

e. Merket for godkjennelse i Europa (CE)

obk

ALLMÄN INFORMATION

FÖRSLAG OM BÅTSÄKERHET (FORTS)

Se upp för vattenskidåkare som fallit! När du använder båten för vattenskidåkning eller dylik verksamhet, se till att en vattenskidåkare som fallit är på förarsidan av båten när du återvänder för att hjälpa denne. Föraren ska alltid hålla ett öga på personen i vattnet, och aldrig backa upp till denne eller någon annan person i vattnet.

Rapportera olyckor. Rapportera alla olyckor till berörda myndigheter.

obl2k

SKRIV UPP SERIENUMRET

Det är viktigt att skriva upp serienumret för framtida behov. Bilden visar var serienumret återfinns på utombordaren.

a. Serienumret

b. Årsmodell

c. Modellbeteckning

d. Tillverkningsår

e. Märket för Europa-godkännande

obc

YLEISTIETOA

OPASTUSTA TURVALLISEEN VENEILYYN (JATKUU)

Älä milloinkaan aja venettä suoraan vesihiihtäjän taakse sillä hiihtäjä voi kaatua. Niinpä esimerkiksi 40 km:n tuntinopeudella kulkeva vene saavuttaa 61 m:n päähän veneen eteen kaatuneen hiihtäjän 5 sekunnissa.

Varo kaatuneita vesihiihtäjiä. Jos käytät venettäsi vesihiihtoon tai samanlaisiin toimiin, pidä aina kaatunut vesihiihtäjä veneen ohjaajan puolella, kun palaat takaisin hiihtäjää auttamaan. Ohjaajan on aina pidettävä kaatunut hiihtäjä näköpiirissään eikä koskaan peräydyttävä hiihtäjän tai kenenkään muun vedessä olevan luo.

Ilmoita onnettomuudet. Anna paikallisille viranomaisille lakimääräinen ilmoitus veneonnettomuuksista.

obl2c

VALMISTUSNUMERON MUISTIIN MERKITSEMINEN

Tämän numeron muistiin merkitseminen on tärkeää tulevaa tarvetta varten. Valmistusnumeron sijainti perämoottorissa näkyy alla olevasta kuvasta.

a. Sarjanumero

b. Mallin vuosi

c. Mallin merkintä

d. Valmistusvuosi

e. Vahvistettu Euroopan merkki

oba

GENERELT

RÅD OM SIKKER SEJLADS (FORTSAT)

Hold udkig efter faldne vandskiløbere. Benyttes båden til vandskiløbning eller en lignende aktivitet, er det vigtigt altid at sørge for, at en falden vandskiløber eller en vandskiløber nede i vandet befinder sig på bådens førerside, når man drejer for at komme vandskiløberen til undsætning. Bådføreren må aldrig miste synet af vandskiløberen nede i vandet og aldrig bakke hen mod denne eller andre personer, der befinder sig i vandet.

Rapportér alle ulykker. Rapporter ulykker til de lokale myndigheder, som loven foreskriver.

obl2a

REGISTRERING AF SERIENUMMER

Det er vigtigt at optegne dette nummer for fremtidig reference. Serienummeret er placeret på motoren som vist nedenfor.

a. Serienummer

b. Modelår

c. Modelbetegnelse

d. Fremstillingsår

e. Emblem med europæisk certifikation.

obg

GENERELLE OPPLYSNINGER

obm47g

SPESIFIKASJONER

Modeller	75	90	115	125
Effekt HK	75	90	115	125
Effekt kw	56	67	86	93
Turtall v/full gass	4750-5250	5000-5500	4750-5250	
Tomgangsturtall (i forovergir)	650-700 o/min			
Antall sylindre	3		4	
Sylindervolum	1385,8 cm^2		1847,8 cm^2	
Boring	88,9 mm			
Sylinderboringlaglengde	74 mm			
Anbefalt tennplugg	NGK BUHW-2		NGK BP8H-N-10	
Tennplugg–gap	Overflate avstand		1,0 mm	
Girutveksling	2,3:1		2,07:1	
Anbefalt bensin	Se Drivstoff			
Anbefalt olje	Se Drivstoff			
Girkassens smøringskapasitet	666 ml			
Batteri	525 marinestart ampere (MCA)eller 450 kaldstart ampere (CCA)			

obk

ALLMÄN INFORMATION

obm47k

SPECIFIKATIONER

Modell	75	90	115	125
Effekt, hk	75	90	115	125
Effekt, kW	56	67	86	93
Varvtalsområde vid fullgas, r/min	4750-5250	5000-5500	4750-5250	
Tomgångsvarvtal med ilagd framåtväxel	650-700			
Antal cylindrar	3		4	
Slagvolym, cm^3	1385,8		1847,8	
Cylinderlopp, mm	88,9			
Slaglängd, mm	74			
Rekommenderade tändstift	NGK BUHW-2		NGK BP8H-N-10	
Elektrodavstånd	Ytgap		1,0 mm	
Utväxling	2,3:1		2,07:1	
Rekommenderad bensin	Se Bränsle & olja			
Rekommenderad olja	Se Bränsle & olja			
Volym, växellådsolja	66 cl.			
Batterikapacitet	525 marinstartsampere, eller 450 kallstartsampere			

obc

YLEISTIETOA

obm47c

TEKNISET TIEDOT

Malli	75	90	115	125
Teho hevosvoimina	75	90	115	125
Teho kilowatteina	56	67	86	93
Kierrosluvun vaihteluväli täydellä kaasulla	4750-5250	5000-5500	4750-5250	
Tyhjäkäyntinopeus eteenpäinvaihteella	650-700 r/min			
Sylinteriluku	3		4	
Iskutilavuus	1385,8 cm^3		1847,8 cm^3	
Sylinterin halkaisija	88,9 mm			
Iskun pituus	74 mm			
Suositeltava sytytystulppa	NKG BUHW-2		NGK BP8H-N-10	
Sytytystulpan kärkiväli	Pintaváli		1,0 mm	
Vaihdesuhde	2,3:1		2,07:1	
Suositeltava bensiini	Katso osaa Polttoaine			
Suositeltava öljy	Katso osaa Polttoaine			
Vaihdekotelon voiteluainetilavuus	666 ml			
Akun teho	525 merikäynnistysampeeria (MCA = Marine Cranking Amps)tai 450 kylmäkäynnistysampeeria (CCA = Cold Cranking Amps)			

oba

GENERELT

obm47a

SPECIFIKATIONER

Modeller	75	90	115	125
Hestekræfter	75	90	115	125
Kilowatt	56	67	86	93
o/m ved fuld gas	4750-5250	5000-5500	4750-5250	
Tomgangshastighed i fremadgående gear	650-700			
Antal cylindere	3		4	
Stempelvolume	1385,8cc		1847,8cc	
Cylinderdiameter	88,9 mm			
Slag	74 mm			
Anbefalet tændrør	NGK BUHW-2		NGK BP8H-N-10	
Tændrørsgab	Overflademellemrum		1,0 mm	
Gearforhold	2,3:1		2,07 : 1	
Anbefalet benzin	Der henvises til afsnittet, Brændstof			
Anbefalet olie	Der henvises til afsnittet, Brændstof			
Smøringskapacitet for gearkasse	666 ml			
Batteriydelse	525 amp ved 0°C koldstart eller 450 amp ved -18°C koldstart			

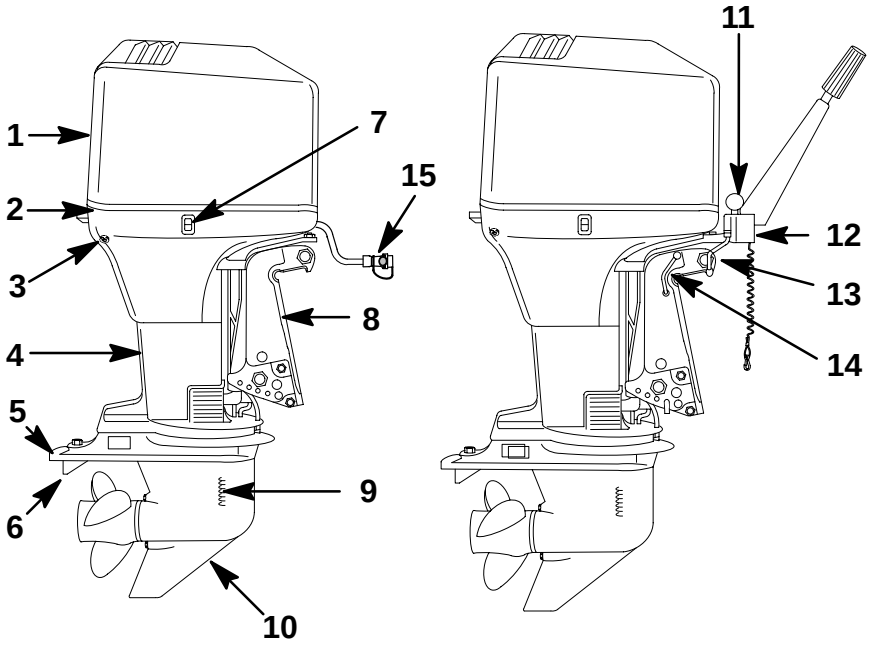

obg

GENERELLE OPPLYSNINGER

obn24g

BESTANDDELER

1. Toppdeksel
2. Underdeksel
3. Kjølevannskontroll
4. Motorstamme
5. Antiventilasjonsplate
6. Trimror
7. Reserve tilt bryter (Modeller med Power Trim)
8. Akterspeilbraketter
9. Kjølevannsinntak
10. Girhus
11. Girspak
12. Nødstoppbryter
13. Justeringsknott for styrefriksjon
14. Tiltkontrollspak (Modeller uten powertrim)
15. Eventuell slangespyletilkobling

obk

ALLMÄN INFORMATION

obn24k

ÖVERSIKTSBILD ÖVER KOMPONENTERNA

1. Övre motorkåpa
2. Undre motorkåpa
3. Vattenpumpens indikeringshål
4. Drivaxelhus
5. Antikavitationsplatta
6. Trimfena
7. Extra tiltkontakt (modeller med Powertrim)
8. Akterspegelsfästen
9. Kylvattenintag
10. Växelhus
11. Växelspak
12. Säkerhetskoppling
13. Ratt för inställning av styrfriktionen
14. Kontrollarm (Modeller utan Power Trim)
15. Sköljadapter (om så utrustad)

obc

YLEISTIETOA

obn24c

MOOTTORIN OSAT

1. Yläkoppa
2. Alakoppa
3. Vesipumpun ilmaisureikä
4. Vetoakselin kotelo
5. Ventilaationestolevy
6. Trimmilevy
7. Kallistuksen varakytkin (koneellisella trimmauksella varustetuissa malleissa)
8. Perälautahaarukat
9. Jäähdytysveden tuloaukko
10. Vaihteistokotelo
11. Vaihdekahva
12. Narullinen pysäytyskytkin
13. Ohjauskitkan säätönuppi
14. Kallistus/lukitusvipu (malleissa, joissa ei ole Power Trim)
15. Letkun huuhtelulaite (jos sellainen on)

oba

GENERELT

obn24a

KOMPONENTIDENTIFIKATION

1. Topdæksel
2. Nederste skjold (motor)
3. Vandpumpeinspektionshul
4. Drevakselhus
5. Anti–ventilationsplade
6. Trimtap
7. Ekstra tiltknap (Power Trim modeller)
8. Agterspejlsbøjle
9. Kølevandsindsugning
10. Gearkasse
11. Skiftehåndtag
12. Nødstopkontakt
13. Styrefriktionsjusteringsknap
14. Tiltlåsearm
15. Slangeskylle–kit (hvis udstyret dermed)

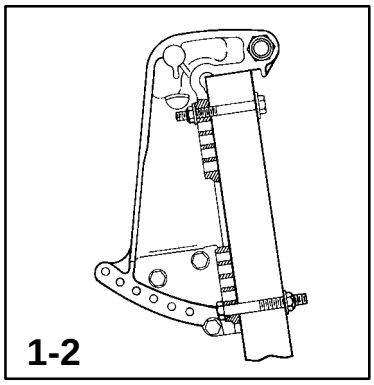

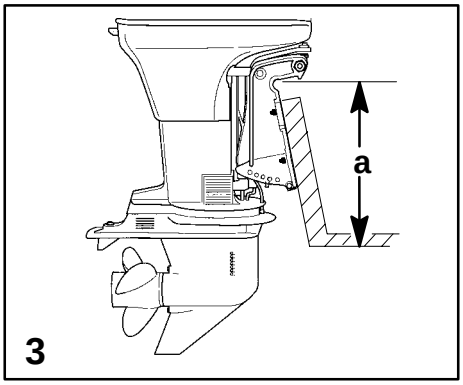

ocg

MONTERING

oca6g

MONTERING AV UTENBORDSMOTOREN

⚠ ADVARSEL

Før utenbordsmotoren tas i bruk, må den monteres på riktig måte med fire monteringsbolter, slik som vist på illustrasjonen. Hvis utenbordsmotoren ikke festes riktig, kan dette føre til at den løsner fra båtens akterspeil, som igjen kan føre til alvorlig personskade, død eller skade på utstyret.

1 Vi anbefaler på det sterkeste at forhandleren monterer utenbordsmotoren og tilhørende tilleggsutstyr for å sikre forsvarlig montering og beste ytelse. Følg anvisningene i utenbordsmotorens monteringsanvisninger, som følger med utenbordsmotoren, hvis du monterer utenbordsmotoren selv.

2 Utenbordsmotoren må festes til hekken med de fire monteringsboltene, som måler 1/2 tomme i diameter, samt låsemutterene som følger med utenbordsmotoren. Monter to bolter gjennom de øverste hullene og to bolter gjennom de nederste hullene.

oci1g

Maksimal monteringshøyde av utenbordsmotor

3 Monteringshøyden (a) til utenbordsmotoren må ikke overskride 635 mm for EL-modeller og 762 mm for EXL-modeller. Monteres utenbordsmotoren høyere, kan komponentene i girkassen ta skade.

ock

INSTALLATION

oca6k

MONTERING AV UTOMBORDAREN

⚠ VARNING

Innan den används måste utombordaren monteras korrekt med de fyra fästbultarna. Om motorn inte sitter fast ordentligt kan den släppa från akterspegeln och förorsaka allvarliga personskador, dödsolyckor och skador på utrustning.

1 Vi rekommenderar att du låter din återförsäljare installera utombordsmotorn och de tillhörande komponenterna, så att installationen blir korrekt och du får maximal prestanda. Om du installerar motorn själv skall du följa anvisningarna i den installationshandbok som följer med motorn.

2 Utombordsmotorn måste fästas vid akterspegeln med de fyra 1/2-tumsbultarna och låsmuttrarna som följer med motorn. Säkra två bultar genom de övre hålen och två genom de undre hålen.

oci1k

Max monteringshöjd för utombordsmotor

3 Utombordsmotorns monteringshöjd (a) får inte överstiga 635 mm för EL-modeller och 762 mm för EXL-modeller. Monteras utombordsmotorn högre kan det leda till skador på delarna i undre växelhuset.

occ

ASENNUS

oca6c

PERÄMOOTTORIN ASENNUS

⚠ VAROITUS

Ennen kuin perämoottoria käytetään, se on asennettava kunnollisesti kuvassa esitettyä neljää kiinnityspulttia käyttäen. Ellei perämoottoria kiinnitetä kunnolla, seurauksena saattaa olla sen irtautuminen veneen peräpeilistä, mikä voi aiheuttaa vakavan vamman, kuoleman tai omaisuus.

1 Oikean asennuksen ja hyvän toimintakyvyn varmistamiseksi on erittäin suositeltavaa, että myyjälüke asentaa perämoottorisi ja siihen liittyvät lisälaitteet. Jos asennat itse perämoottorisi, noudata sen mukana saamasi perämoottorin asennuskäsikirjan antamia ohjeita.

2 Perämoottori tulee kiinnittää perälpeiliin perämoottorin mukana tulevalla neljällä puolentuuman läpimittaisella kiinnityspultilla ja lukkomuttereilla. Aseta kaksi pulttia ylempiin reikiin ja kaksi pulttia alempiin reikiin.

oci1c

Perämoottorin suurin asennuskorkeus

3 Perämoottorin asennuskorkeus (a) ei saa ylittää 635 mm EL-malleissa ja 762 mm EXL-malleissa. Perämoottorin asentaminen korkeammalle voi vahingoittaa vaihteistolaatikon rakenneosia.

oca

INSTALLATION

oca6a

INSTALLATION AF PÅHÆNGSMOTOR

⚠ ADVARSEL

Før betjening af påhængsmotoren skal den monteres korrekt ved brug af de 4 monteringsbolte som vist. Hvis påhængsmotoren ikke monteres korrekt, kan det resultere i, at den falder af bådens agterspejl og forårsager alvorlig person–, materialeskade eller dødsfald.

1 Vi anbefaler stærkt, at forhandleren monterer påhængsmotoren og lignende tilbehør, for at sikre, at den er installeret korrekt og giver god ydelse. Hvis du selv monterer påhængsmotoren, skal du følge vejledningerne i installationshåndbogen, der blev leveret sammen med påhængsmotoren.

2 Påhængsmotoren skal fastgøres til agterspejlet med de fire 1/2-tommer monteringsbolte og låsemøtrikker, der blev leveret med påhængsmotoren. Installér to bolte gennem det øverste sæt huller og to gennem det nederste sæt.

oci1a

Påhængsmotorens maksimale monteringshøjde

3 Påhængsmotorens monteringshøjde (a) må ikke overstige 63,5 cm for EL-modeller og 76,2 cm for EXL-modeller. Monteres Påhængsmotoren højere, kan gearkassens komponenter beskadiges.

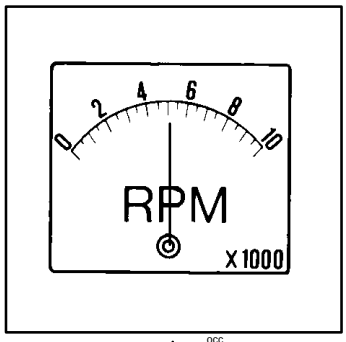

ocg

MONTERING

ocb1g

VALG AV PROPELL

Velg en propell som gjør at motoren kan kjøres i øvre halvdel av anbefalt turtallsområde ved full hastighet på motoren med normal last for best ytelse fra utenbordsmotor/båt (se SPESIFIKASJONER). Dette turtallsområdet gir bedre akselerasjon samtidig som båten opprettholder maksimal hastighet.

Hvis endring av forholdene fører til at turtallet synker under anbefalt område (slik som varmere og fuktigere vær, bruk i høyereliggende strøk, mer last i båten eller en tilgrodd båtbunn/girhus), kan det være nødvendig å skifte propell eller foreta rengjøring for å opprettholde utenbordsmotorens ytelse og varighet.

Kontroller turtallet ved full gass med et nøyaktig takometer, mens motoren er trimmet ut til balansestyring (styrekraften er lik i begge retninger) uten at dette får propellen til å løsne.

ock

INSTALLATION

ocb1k

VAL AV PROPELLER

För att din utombordar/båtkombination skall få bästa möjliga prestanda skall du välja en propeller som gör att din motor kan arbeta inom den övre hälften av det rekommenderade fullgasomfånget, när båten är normalt belastad (se Specifikationer). Detta varvtalsomfång möjliggör bättre acceleration samtidigt som du kan hålla maximal hastighet.

Om ändrade förhållanden leder till att varvtalet sjunker under det rekommenderade omfånget (t ex varmare eller fuktigare väder, användning på högre höjd över havet, ökad last i båten eller smuts på botten/undre växelhus), kan rengöring eller byte av propeller fordras för att bibehålla motorns prestanda och livslängd.

Kontrollera fullgasvarvtalet med hjälp av en exakt varvräknare, med motorn uttrimmad till ett balanserat styrläge (samma kraft för styrning i bägge riktningarna), utan att propellern “rusar iväg”.

occ

ASENNUS

ocb1c

POTKURIN VALINTA

Saavuttaaksesi parhaan kokonaissuorituskyvyn perämoottorisi ja veneesi yhdistelmästä valitse potkuri, joka sallii moottorin käydä suositellun täyskaasun kierrosnopeusalueen puolivälin yläpuolella veneen ollessa normaalilastissa (katso osaa Tekniset tiedot). Tämä kierrosnopeusalue mahdollistaa paremman kiihtyvyyden, samalla kun se säilyttää veneen huippunopeuden.

Jos kierrosnopeus laskee suositellun alueen alapuolelle olosuhteissa tapahtuneen muutoksen johdosta (esim. entistä lämpimämpi ja kosteampi sää, korkeammilla paikoilla ajo, veneen kuormituksen lisäys tai veneen pohjan/vaihteistokotelon likaantuminen), potkurin vaihto tai puhdistus saattaa tulla tarpeelliseksi suorituskyvyn säilyttämiseksi ja perämoottorin kestävyyden varmistamiseksi.

Tarkasta täyskaasun kierrosnopeus tarkan takometrin avulla, kun moottori on trimmattu ulos ohjauksen tasapainotilaan (ohjaamiseen tarvittava voima on yhtä suurin kumpaankin suuntaan) siten, että potkuri ei sen johdosta “ryntää”.

oca

INSTALLATION

ocb1a

PROPELVALG

Påhængsmotor/båd kombinationen giver den bedste ydeevne,, hvis du vælger en skrue, der med normal last (se afsnittet, Specifikationer) kører i den øvre halvdel af det anbefalede o/m ved fuld gas. I dette RPM-interval kan båden accelerere bedre, mens den maksimale fart holdes.

Det kan være nødvendigt at skifte propel eller at rengøre den, hvis skiftende forhold (så som varmere og fugtigere vejr, sejlads i højere liggende områder, øget last eller en snavset bund/gearkasse) bevirker, at motorens o/m falder til under det anbefalede interval, for at bevare ydeevnen og sikre påhængsmotorens holdbarhed.

Benyt et præcist takometer til måling af o/m ved fuld gas. Målingen foretages med motoren trimmet ud i en balanceret styretilstand (styreindsatsen skal være ens i begge retninger) uden at foråsrage at propellen “trækker sig løs”.

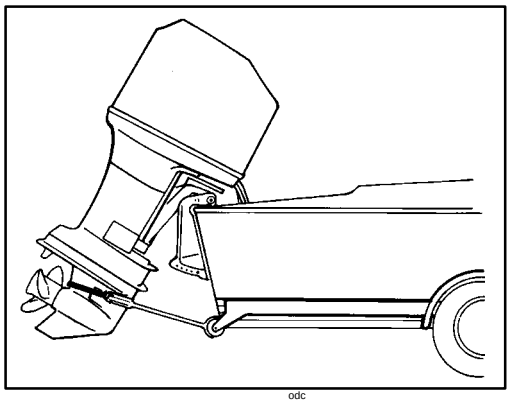

odg

TRANSPORT

odc1g

TRANSPORT AV BÅT/MOTOR

Transporter båten med utenbordsmotoren tiltet ned (vertikal driftsposisjon).

Hvis det er nødvendig med ytterligere klaring til bakken, må utenbordsmotoren tiltes til opp-stilling ved hjelp av et ekstra støtteutstyr. Ta kontakt med nærmeste forhandler. Ytterligere klaring kan være nødvendig over jernbaneoverganger, i oppkjørsler og hvis båthengeren fjærer.

VIKTIG: stol ikke på at power trim-/tiltsystemet eller tiltstøtten gir nok klaring til bakken under transport. Tiltstøtten er ikke ment som en støtte for utenbordsmotoren under transport.

Sett utenbordsmotoren i forovergir. Dette forhindrer at propellen spinner fritt.

odk

TRANSPORT

odc1k

TRAILERTRANSPORT AV BÅTEN/UTOMBORDAREN

Vid trailertransport av båten ska motorn vara nedtiltad (vertikalt körläge).

Om det krävs ytterligare markfrigång måste utombordsmotorn tiltas upp med ett extra stöd. Be den lokala återförsäljaren om råd. Ytterligare spel kan behövas vid järnvägskorsningar, på uppfarter och om lastvagnen fjädrar.

VIKTIGT: Förlita dig inte på att Powertrim/tiltsystemet eller tiltstödspaken skall ge tillräcklig markfrigång. Motorns tiltstödspak är inte avsedd att hålla motorn i läge under transport.

Lägg i framåtväxeln. Detta hindrar propellern från att rotera fritt.

odc

KULJETUS

odc1c

VENEEN/PERÄMOOTTORIN KULJETTAMINEN PERÄVAUNULLA

Kuljettaessasi venettäsi perävaunulla pidä perämoottori alas kallistettuna (pystysuorassa ajoasennossa).

Jos tarvitaan lisää maavaraa, perämoottori on kallistettava ylöspäin käyttäen perämoottoriin lisävarusteena saatavaa tukilaitetta. Paikallinen myyntiliike voi suositella. Lisää maavaraa voidaan tarvita rautatieylikäytävien, ajoteiden ja perävaunun hyppimisen vuoksi.

TÄRKEÄÄ: Älä turvaudu koneelliseen trimmaus/kallistusjärjestelmään tai kallistuksen tukivarteen perävaunulla kuljettamisessa tarvittavan sopivan maavaran ylläpitämiseksi. Perämoottorin kallistuksen tukivartta ei ole tarkoitettu perämoottorin kannattamiseen sitä perävaunulla kuljetettaessa.

Aseta perämoottorin vaihde eteenpäinvaihteelle. Tämä estää potkuria pyörimästä vapaasti.

oda

TRANSPORTERING

odc1a

TRANSPORTERING AF BÅD OG PÅHÆNGSMOTOR MED TRAILER

Transport af din båd med trailer bør ske med påhængsmotoren tiltet ned (lodret driftsposition).

Hvis der kræves yderligere afstand til vejbanen, skal påhængsmotoren vippes opad med støttetilbehøret opad. Den lokale forhandler giver gerne nærmere forklaringer herom. Der kræves muligvis yderligere afstand til vejbanen, ved jernbaneoverskæringer, indkørsler og hvis påhængsvognen hopper op og ned under kørslen.

VIGTIGT: Vær ikke afhængig af trim/tiltsystemet eller tiltstøttearmen til at bevare korrekt afstand til vejbanen under kørsel med trailer. Påhængsmotorens tiltstøttearm er ikke beregnet til at støtte påhængsmotoren under kørsel med trailer.

Sæt påhængsmotoren i fremadgående gear. Dette forhindrer propellen i frit at dreje rundt.

oeg

DRIVSTOFF OG OLJE

oeb6g

ANBEFALT BENSIN

USA og Canada

Bruk vanlig, blyfri bensin av godt merke beregnet for biler, som inneholder minst 87 oktan. En middels grad av blyfri bensin for biler, som inneholder rensemiddel for bensininnsprøytning, er å anbefale for å holde motoren renere invendig. Blybensin anbefales ikke.

Internasjonalt

Bruk vanlig, blyfri bensin av godt merke beregnet for biler, som inneholder minst 90RON. Bensin som inneholder rensemidler for bensininnsprøytning, er å anbefale for å holde motoren renere innvendig. Blybensin kan brukes på steder der blyfri bensin ikke kan skaffes.

Alkoholholdig bensin

Vi anbefaler ikke bruk av alkoholholdig bensin på grunn av eventuelle ugunstige innvirkninger som alkoholen kan ha på drivstoffsystemet. Hvis derimot bare alkoholholdig bensin er tilgjengelig, kan den ikke inneholde mer enn 10 % etanol eller 5 % metanol, og i tillegg anbefales bruk av et vannutskillende drivstoffilter.

Hvis det benyttes alkoholholdig bensin, eller hvis det er mistanke om at bensinen inneholder alkohol, undersøk drivstoffsystemet oftere, og se etter om det forekommer oljelekkasjer eller andre unormale tilstander.

Alkoholholdig bensin kan forårsake følgende problemer i utenbordsmotoren og drivstoffsystemet:

- Korrosjon på metalldeler.
- Nedbryting av elastomer og deler av plast.
- Slitasje og skade på interne deler i motoren.
- Vanskeligheter med starting og kjøring.
- Kondens eller kvelning av motoren.

Noen av disse ugunstige effektene kommer av at alkoholholdig bensin har en tendens til å absorbere fuktighet fra luften, som fører til en fase av vann og alkohol som skiller seg fra bensinen i drivstofftanken.

De ugunstige effektene av alkohol er mer alvorlige med metanol, og forverres ved øk alkoholinnhold.

---

oek

BRÄNSLE & OLJA

oeb6k

BRÄNSLEREKOMMENDATIONER

USA och Canada

Använd ett välkänt märke av vanlig blyfri bensin med min. 87 oktan. En vanlig bensin som innehåller insprutarrengörare rekommenderas för ökad rengöring i motorn. Blyhaltig benzin rekommenderas inte.

Internationellt

Använd ett känt märke av blyfri bensin med ett oktantal på minst 90 RON. Vi rekommenderar vanlig bensin med insprutar rengörare för ökad rengöring i motorn. Blyhaltig bensin kan användas om blyfri bensin inte finns tillgänglig.

Alkohol i bensin

Vi rekommenderar inte användandet av bensin som innehåller alkohol, eftersom alkoholen kan ha negativ effekt på bränslesystemet. Generellt gäller dock att om enbart bränsle med alkohol finns tillgängligt, får det inte innehålla mer än 10 % etanol eller 5 % metanol, och att ett vattenavskiljande filter installeras.

Om alkoholhaltig bensin används, eller om du misstänker att bensinen innehåller alkohol, öka inspektioner med bränslesystemet och kontrollera visuellt om bränsleläckage eller avvikelser förekommer.

Bensin som innehåller alkohol kan orsaka följande problem för din utombordsmotor och bränslesystem:

- Korrosion av metalldelar.
- Nedbrytning av plastdelar.
- Slitage och skada på invändiga motordelar.
- Start och körsvårigheter.
- Bränslelås eller brist på bränsle i bensinledningen.

En del av dessa skadliga resultat uppstår pga att alkoholhaltig bensin har en tendens att absorbera fuktighet ur luften, vilket kan resultera en kombination av vatten och alkohol som separerar från bensinen i bränsletanken.

Den skadliga inverkan av alkohol är mer allvarlig med metanol och blir värre med ökande alkoholhalt.

---

oec

POLTTOAINE & ÖLJY

oeb6c

BENSIINISUOSITUKSET

Yhdysvallat ja Kanada

Käytä tunnettua tavallista lyijytöntä bensiiniä, jolla on mimimi oktaaniluku 87. Suosittelemme keskilaatuista autobensiiniä, joka sisältää polttoaineruiskun puhdistusainetta moottorin sisäisen puhtauden ylläpitämiseksi. Lyijypitoista bensiiniä ei suositella.

Muut maat

Käytä tunnettua merkkiä olevaa lyijytöntä autobensiiniä, jonka oktaaniluku on vähintään 90 RON. Parhaan moottorin sisäisen puhtauden ylläpitämiseksi suosittelemme polttoainesuihkutuksen puhdistusainetta sisältävää autobensiiniä. Lyijypitoinen bensiini on hyväksyttävää alueilla, joilla lyijytöntä bensiiniä ei ole saatavilla.

Alkoholi bensiinissä

Emme suosittele alkoholia sisältävän bensiinin käyttöä, johtuen alkoholin mahdollisista haittavaikutuksista polttoainejärjestelmälle. Yleisenä ohjeena voidaan sanoa, että jos ainoastaan alkoholia sisältävää bensiiniä on saatavana, se ei saa sisältää enemmän kuin 10% etanolia tai 5% metanolia; sen lisäksi suositamme polttoaineen vedenerotussuodattimen käyttöä.

Jos käytetään alkoholipitoista bensiiniä, tai jos epäilet, että bensiinissä on alkoholia, tarkista polttoainejärjestelmä useammin, tarkistaen silmämääräisesti, ettei esiinny polttoainevuotoa tai mitään muuta poikkeavaa.

Alkoholipitoinen bensiini voi aiheuttaa seuraavia ongelmia perämoottorissa ja polttoainejärjestelmässä:

- Metalliosien korroosiota
- Elastomeerien ja muoviosien huononemista.
- Sisäisten moottorin osien kulumista ja vahinkoa.
- Käynnistys- ja käyntivaikeuksia.
- Ilmalukon tai polttoaineen puutteen.

Jotkut näistä haitallisista vaikutteista johtuvat alkoholipitoisen bensiinin pyrkimyksestä imeä kosteutta ilmasta, mikä johtaa vaiheeseen, jossa alkoholi erottuu bensiinistä polttoainesäiliössä.

Alkoholin haittavaikutukset ovat vakavampia metanolissa ja pahenevat alkoholipitoisuuden lisääntyessä.

---

oea

BRÆNDSTOF OG OLIE

oeb6a

BENZINANBEFALINGER

USA og Canada

Benyt blyfri benzin af et kendt mærke med et oktantal på mindst 87. Vi anbefaler brug af mellem-oktantal benzin med benzinindsprøjtningsrenser for at øge motorens interne renlighed. Blyholdigt benzin anbefales ikke.

International

Brug et kendt mærke af blyfri benzin til biler med en minimum listet oktanklassificering på 90RON. Benzin, som indeholder benzinindsprøjtningsrenser, foretrækkes for yderlig intern motorrenlighed. Blyholdig benzin accepteres i områder, hvor blyfri benzin ikke er tilgængelig.

Alkoholholdig benzin

Vi anbefaler ikke brug af benzin, som indeholder alkohol, på grund af de virkninger alkohol kan have på brændstofsystemet. Hvis benzin, som indeholder alkohol, er den eneste tilgængelige benzintype, må den som regel ikke indeholde mere end 10% ethanol eller 5% methanol, og tilføjelsen af et brændstofsfilter med vandudskillelse anbefales.

Hvis alkoholholdig benzin benyttes eller der er mistanke om tilstedeværelsen af alkohol i benzinen, skal inspektionen af brændstofsystemet udvides, visuelt kontrolleres for brændstoflækager eller abnormaliteter.

Alkoholholdig benzin kan skabe følgende problemer i påhængsmotoren og brændstofsystemet:

- Tæring af metaldele
- Nedbrydning af elastomerer og plastikdele.
- Slid og beskadigelse af indre maskindele.
- Start og driftsvanskeligheder.
- Damplås eller for ringe brændstoftilførsel.

Nogle af disse negative virkninger skyldes tilbøjeligheden af alkohol til at absorbere luftens fugtighed, hvorved en vand/alkohol-fase, der adskilles fra benzinen inde i brændstoftanken, dannes.

Alkoholens negative virkninger øges ved tilstedeværelsen af methanol, og i øvrigt med stigende alkoholindhold.

---

oeg

DRIVSTOFF OG OLJE

oec7g

ANBEFALT OLJE

Bruk 2–taktsolje for utenbordsmotorer av typen Quicksilver eller Mercury Precision Lubricants med NMMA/BIA–godkjenningsmerkingen TC–W3.

Ta kontakt med forhandleren med jevne mellomrom, og få rede på de siste anbefalingene når det gjelder olje og bensin. Hvis olje for utenbordsmotorer av typen Quicksilver eller Mercury Precision Lubricants ikke er tilgjengelig, kan det i stedet brukes en 2–taktsolje for utenbordsmotorer av et annet merke. Den må imidlertid ha NMMA–godkjenningsmerkingen TC–W3. Bruk av en dårligere grad av 2–taktsolje for utenbordsmotorer, kan redusere motorens levetid. Det er mulig at skade som følge av en dårligere oljetype, ikke dekkes av den begrensede garantien.

oeq1g

BLANDINGSFORHOLD MELLOM OLJE OG BENSIN

Modeller med oljetilførsel

Bruk en bensin-oljeblanding i forholdet 50:1 (2 %) første gangen tanken fylles med drivstoff. Riktige blandeforhold er angitt i tabellen nedenfor. Bruk av denne drivstoffblandingen sammen med olje fra oljeinnsprøytingssystemet, gir passende smøring under innkjøringen av motoren.

Etter at drivstoffblandingen for innkjøring er oppbrukt, er det ikke lenger nødvendig å blande olje i bensinen.

Merk: Påse at oljenivået i oljeinnsprøytingstanken har sunket mot slutten av innkjøringsperioden. Oljeforbruk tyder på at oljeinnsprøytingssystemet virker som det skal.

oeh2g

BLANDINGSFORHOLD MELLOM BENSIN/OLJE			
Bensin/olje blandingsforhold	**3,8 l bensin**	**11,5 l bensin**	**23 l bensin**
50:1 (2%)	89 ml olje	237 ml olje	473 ml olje

(forts. neste side)

oek

BRÄNSLE & OLJA

oec7k

OLJEREKOMMENDATIONER

Använd Quicksilver eller Mercury Precision Lubricants NMMA/BIA TC–W3, 2–takts utombordsolja.

Kontakta återförsäljaren då och då för senaste information om bensin– och oljerekommendationer. Om inte Quicksilvers eller Mercury Precision Lubricants o utombordsolja finns tillgänglig, använd då en likvärdig 2–taktsolja, typ NMMA TC–W3. En olja av undermålig kvalitet, kan reducera motorns livslängd. Dessutom är skador som uppstått från användandet av sådan undermålig olja inte alltid täckta av den begränsade garantin.

oeq1k

BRÄNSLE/OLJEFÖRHÅLLANDE

Modeller med separatoljesmörjning

Använd en bensin-/oljeblandning med förhållandet 50:1 (2 %) första gången bensintanken fylls. Blandningsförhållanden anges i nedanstående tabell. Denna bränsleblandning, i kombination med olja från separatoljesmörjningssystemet, ger nödvändig smörjning under motorns inkörning.

När blandningen för inkörning förbrukats är det inte längre nödvändigt att blanda olja i bensinen.

OBS: Kontrollera efter inkörningsperioden om oljenivån i separatoljesmörjningtanken har sjunkit. Att olja går åt är ett tecken på att separatoljesmörjningssystemet fungerar som det skall.

oeh2k

BENSIN/OLJEBLANDINGSTABELL			
Bensin/ Olje-förhållande	**3,8 liter bensin**	**11,5 liter bensin**	**23 liter bensin**
50:1 (2%)	89 ml olja	237 ml olja	473 ml olja

(fortsättning på nästa sida)

oec

POLTTOAINE & ÖLJY

oec7c

ÖLJYSUOSITUS

Käytä Quicksilver tai Mercury Precision Lubricants NMMA/BIA Certified TC–W3 2–Cycle Outboard Oil.

Neuvottele aika ajoin myyntiliikkeen kanssa saadaksesi viimeisimmät bensiini– ja öljysuositukset. Jos Quicksilver tai Mercury Precision Lubricants Outboard Oil:ia ei ole saatavana, korvaa se toisenmerkkisellä 2–tahtisella perämoottoriöljyllä, joka on NMMA–Certified TC–W3. Jos käytetään huononlaatuista 2–tahtista perämoottoriöljyä, voi moottorin kestoikä lyhentyä. Huononlaatuisesta öljystä aiheutunut vahinko ei ehkä ole rajoitetun takuun kattama.

oeq1c

POLTTOAINEEN JA ÖLJYN SUHDE

Öljynsuihkutusmallit

Käytä 50:1 (2%) bensiini-/öljyseosta ensimmäisessä polttoainesäiliössä. Noudata alla olevaa taulukkoa, josta ilmenevät sekoitussuhteet. Tämän polttoaineseoksen käyttö yhdistettynä öljyyn öljynruiskutusjärjestelmästä antaa vaaditun voitelun moottorin totutusajon aikana.

Kun totutusajoseos on käytetty, ei ole enää tarpeellista lisätä öljyä bensiiniin.

Huomautus: Tarkasta silmämääräisesti totutusajokauden päättyessä, onko öljynruiskutussäiliön öljyn korkeus laskenut. Öljyn kuluminen on osoituksena öljynruiskutusjärjestelmän asianmukaisesta toiminnasta.

oeh2c

BENSIINI/ÖLJYSEKOITUSTAULUKKO			
Bensiini/ öljysuhde	**3,8 litraa bensiiniä**	**11,5 litraa bensiiniä**	**23 litraa bensiiniä**
50:1 (2%)	89 ml öljyä	237 ml öljyä	473 ml öljyä

(jatkuu seuraavalla sivulla)

oea

BRÆNDSTOF OG OLIE

oec7a

OLIEANBEFALING

Brug Quicksilver eller Mercury Precision Lubricants NMMA/BIA certificeret TC–W3 2–Cycle påhængsmotorolie.

Henvend dig regelmæssigt til forhandleren for at få de sidste nye brændstofs– og olieanbefalinger. Hvis Quicksilver eller Mercury Precision Lubricants påhængsmotorolie ikke er tilgængelig, kan du bruge et andet 2–Cycle påhængsmotoroliemærke, som er NMMA certificeret TC–W3. Brug af en 2–Cycle påhængsmotorolie af ringere kvalitet kan reducere motorens holdbarhed. Skade på grund af ringere olie dækkes muligvis ikke af den begrænsede garanti.

oeq1a

BRÆNDSTOFS– OG OLIEFORHOLD

Modeller med olieindsprøjtning

Brug en 50:1 (2%) benzin/olieblanding til den første tankpåfyldning. Se tabellen herunder angående blandingsforhold. Denne blanding kombineret med olie fra olieindsprøjtningssystemet skaffer den nødvendige smøring under indkøringsperioden.

Efter at indkøringsblandingen er blevet brugt, er det ikke længere nødvendigt at tilføje olie til benzinen.

Bemærk: Hen imod slutningen af indkøringsperioden, kontrollér om oliestanden i olieindsprøjtningsbeholderen er faldet. Olieforbrug indikerer, at olieindsprøjtningsystemet fungerer korrekt.

oeh2a

BENZIN/OLIEBLANDINGSFORHOLD TABEL			
Benzin/ olieforhold	**3,8 liter benzin**	**11,5 liter benzin**	**23 liter benzin**
50:1 (2%)	89 ml olie	237 ml olie	473 ml olie

(fortsættes pä næste side)

oeg

DRIVSTOFF OG OLJE

oeq2g

BLANDINGSFORHOLD MELLOM OLJE OG BENSIN (FORTS.)

Modeller Uten Oljeinnsprøyting

Bruk en bensin-oljeblanding i forholdet 25:1 (4 %) på bensintanken den første gangen du fyller.

Etter at drivstoffblandingen for innkjøring er oppbrukt, skal det brukes en bensin-oljeblanding i forholdet 50:1 (2 %). Riktige blandeforhold er angitt i tabellen nedenfor.

oeh1g

BLANDINGSFORHOLD MELLOM BENSIN/OLJE			
Bensin/olje blandingsforhold	**3,8 l bensin**	**11,5 l bensin**	**23 l bensin**
25:1 (4%)	148 ml olje	473 ml olje	946 ml olje
50:1 (2%)	89 ml olje	237 ml olje	473 ml olje

oer1g

BLANDING AV BENSIN OG OLJE

Bærbar tank – Hell 4 liter bensin i tanken. Fyll på riktig oljemengde og bland godt. Hell på resten av bensinen.

Innebygd tank – Bruk en trakt til å helle riktig mengde olje–/bensinblanding sakte på tanken.

---

oek

BRÄNSLE & OLJA

oeq2k

BRÄNSLE/OLJEFÖRHÅLLANDE (FORTSÄTTNING)

Modeller utan separatoljesmörjning

Använd en bensin-/oljeblandning med förhållandet 25:1 (4%) första gången bensintanken fylls.

När bränsleblandningen för inkörning förbrukats skall en bensin-/oljeblandning med förhållandet 50:1 (2%) användas. Blandningsförhållanden anges i nedanstående tabell.

oeh1k

BENSIN/OLJEBLANDINGSTABELL			
Bensin/ Olje-förhållande	**3,8 liter bensin**	**11,5 liter bensin**	**23 liter bensin**
25:1 (4%)	148 ml olja	473 ml olja	946 ml olja
50:1 (2%)	89 ml olja	237 ml olja	473 ml olja

oer1k

ATT BLANDA BENSIN OCH OLJA

Bärbar tank – Fyll tanken med 4 liter bensin och korrekt mängd olja. Blanda ordentligt. Häll därefter i resten av bensinen.

Inbyggd tank – Använd en tratt, och häll långsamt korrekt mängd olja i tanken, samtidigt som den fylls med bensin.

---

oec

POLTTOAINE & ÖLJY

oeq2c

POLTTOAINEEN JA ÖLJYN SUHDE (JATKUU)

Mallit ilman öljysuihkutusta

Käytä 25:1 (4%) bensiini-/öljyseosta polttoainesäiliön ensimmäisessä täytössä.

Kun totutusajoplttoaineseos on käytetty loppuun, käytä 50:1 (2%) bensiini-/öljyseosta. Noudata alla olevaa taulukkoa, josta ilmenevät sekoitussuhteet.

oeh1c

BENSIINI/ÖLJYSEKOITUSTAULUKKO			
Bensiini/ öljysuhde	**3,8 litraa bensiiniä**	**11,5 litraa bensiiniä**	**23 litraa bensiiniä**
25:1 (4%)	148 ml öljyä	473 ml öljyä	946 ml öljyä
50:1 (2%)	89 ml öljyä	237 ml öljyä	473 ml öljyä

oer1c

BENSIININ JA ÖLJYN SEOS

Kannettava säiliö – Kaada 4 litraa bensiiniä säiliöön. Lisää oikea määrä öljyä ja sekoita huolellisesti. Lisää jäljellä oleva bensiini.

Sisäänrakennettu säiliö – Kaada suppiloa käyttäen oikea määrä öljyä hitaasti bensiinin ohella säiliötä täytettäessä.

---

oea

BRÆNDSTOF OG OLIE

oeq2a

BRÆNDSTOFS– OG OLIEFORHOLD (FORTSAT)

Modeller uden olieindsprøjtning

Brug en 25:1 (4%) benzin/olieblanding til den første tankpåfyldning.

Efter at indkøringsblandingen er opbrugt, brug en 50:1 (2%) benzin/olieblanding. Se tabellen nedenfor angående blandingsforhold.

oeh1a

BENZIN/OLIEBLANDINGSFORHOLD TABEL			
Benzin/olieforhold	**3,8 liter benzin**	**11,5 liter benzin**	**23 liter benzin**
25:1 (4%)	148 ml olie	473 ml olie	946 ml olie
50:1 (2%)	89 ml olie	237 ml olie	473 ml olie

oer1a

BLANDING AF BRÆNDSTOF OG OLIE

Bærbar tank – Hæld 4 liter benzin i tanken. Tilføj den korrekte oliemængde og bland omhyggeligt. Tilføj resten af benzinen.

Indbygget tank – Brug en tragt til langsomt at hælde den korrekte mængde olie sammen med benzinen, efterhånden som tanken fyldes op.

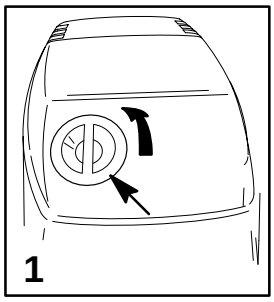

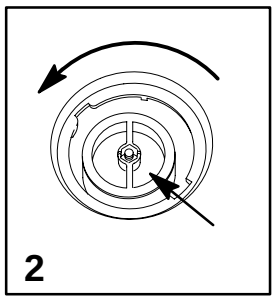

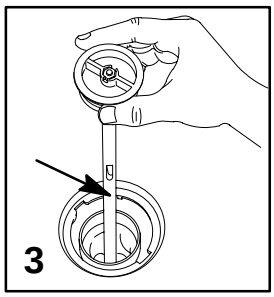

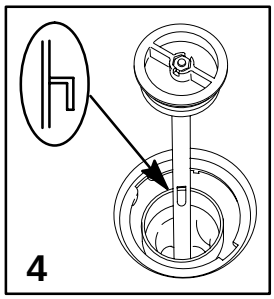

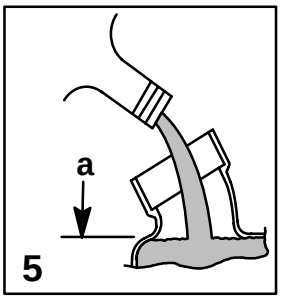

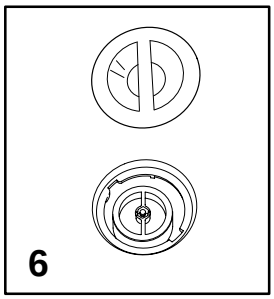

oeg

DRIVSTOFF OG OLJE

oem4g

FYLLING AV OLJEINNSPRØYTINGSSYSTEMET

1 Sett utenbordsmotoren i en rett driftsstilling. Fjern lokket på motordekselet.

2 Vri oljetanklokket mot venstre og ta det av.

3 Bruk peilepinnen til å sjekke oljenivået.

4 Hekt peilepinnen på tanken under påfylling.

5 Fyll oljetanken sakte med spesifisert olje. Fyll ikke på for mye - fyll kun på så mye olje at den når opp til nedre del av oljetankrøret (a).

Merk: Oljetankkapasiteten for tresylindrede modeller er 3,0 liter, og firesylindrede modeller er 4,9 liter.

6 Sett på oljetanklokket og stram til. Sett tilbake lokket på motordekselet.

oek

BRÄNSLE & OLJA

oem4k

PÅFYLLNING AV SEPARATOLJESMÖRJNINGEN

1 Sätt utombordsmotorn i horisontellt körläge. Ta av locket i motorkåpan.

2 Vrid oljetanklocket åt vänster och ta av det.

3 Använd mätstickan för att kontrollera oljenivån.

4 Haka fast mätstickan i tanken under påfyllning.

5 Fyll oljetanken långsamt med angiven olja. Fyll inte på för mycket - fyll endast på så mycket olja att oljenivån kommer upp till underkanten av påfyllningshalsen (a).

OBS: Oljetankens volym på trecylindriga modeller är 3,0 liter och på fyrcylindriga modeller 4,9 liter.

6 Sätt tillbaka oljetanklocket och dra åt. Sätt tillbaka locket i motorkåpan.

oec

POLTTOAINE & ÖLJY

oem4c

ÖLJYNSUIHKUTUSJÄRJESTELMÄN TÄYTTÖ

1 Aseta perämoottori tasaiseen toiminta-asentoon. Poista kopan kansi.

2 Kierrä öljyntäyttötulppaa vasemmalle ja poista se.

3 Käytä mittatikkua öljyntason mittaamiseen.

4 Ripusta mittatikku säiliöön täytön aikana.

5 Täytä säiliö hitaasti suositetulla öljyllä. Älä täytä liikaa - lisää vain tarpeeksi öljyä, jotta öljyn taso nousee täyttöaukonkaulan (a) pohjaan asti.

Huomautus: Öljysäiliöön mahtuu 3,0 litraa öljyä kolmisylinterisissä malleissa ja nelisylinterisissä malleissa 4,9 litraa.

6 Asenna öljyntäyttötulppa ja kiristä se uudelleen. Pane kopan kansi takaisin paikoilleen.

oea

BRÆNDSTOF OG OLIE

oem4a

PÅFYLDNING AF OLIEINDSPRØJTNINGSSYSTEMET

1 Anbring påhængsmotoren i plan arbejdsposition. Fjern dækselhætten.

2 Drej oliepåfyldningsdækslet til venstre og aftag det.

3 Brug målepinden til at kontrollere oliestanden.

4 Hægt målepinden fast på olietanken under påfyldningen.

5 Fyld olietanken langsomt med den angivne olie. Undgå at overfylde – påfyld kun nok olie til at bringe oliestanden op til bunden af påfyldningshalsen (a).

Bemærk: Olietankens kapacitet for trecylindrede modeller er 3,0 liter og 4,9 liter firecylindrede modeller.

6 Skru oliepåfyldningsdækslet stramt på igen. Sæt dækselhætten på igen.

oeg

DRIVSTOFF OG OLJE

oee8g

FYLLING AV BENSINTANKEN

⚠ ADVARSEL

Unngå alvorlig personskade eller død som følge av bensinbrann eller eksplosjon. Stopp alltid motoren og pass på at INGEN røyker eller bruker åpen ild i nærheten når det fylles bensin.

Fyll drivstofftanker utendørs, langt unna varme, gnistkilder og åpen ild.

Ta bærbare tanker ut av båten når de skal fylles.

Stopp alltid motoren før tankene fylles.

Fyll ikke drivstofftanken helt full. La ca. 10 % av tankvolumet gjenstå. Drivstoffvolumet utvider seg når temperaturen stiger, og kan lekke under trykk hvis tanken er fylt helt opp.

Plassering av bærbar drivstofftank i båten

Plasser drivstofftanken i båten, slik at tankventilen sitter høyere enn drivstoffnivået i tanken under normale forhold.

---

oek

BRÄNSLE & OLJA

oee8k

PÅFYLLNING AV BRÄNSLE

⚠ VARNING

Undvik allvarliga personskador och dödsolyckor orsakade av brinnande eller exploderande bensin. Stäng alltid av motorn, och rök INTE, eller tillåt öppen låga eller gnistor där du fyller på bränsle.

Tanka utomhus och inte i närheten av hetta, gnistor och öppen eld.

Avlägsna bärbara tankar från båten före bränslepåfyllning.

Stäng alltid av motorn vid tankning.

Fyll inte på bränsletanken helt. Lämna ca 10% av tanken ofylld. Bränsle expanderar när temperaturen höjs och kan läcka under tryck, om tanken är full.

Placering av bärbar bränsletank i båten

Placera bränsletanken i båten så att tankens avluftningshål är på högre nivå än bränslenivån i tanken under normala körförhållanden.

---

oec

POLTTOAINE & ÖLJY

oee8c

POLTTOAINESÄILIÖN TÄYTTÖ

⚠ VAROITUS

Vältä bensiinin palamisen tai räjähtämisen aiheuttamaa vakavaa vammaa tai kuolemaa. Sammuta aina moottori ÄLÄKÄ tupakoi tai salli avotulta tai kipinöintiä paikalla, missä täytät polttoainesäiliöitä.

Täytä polttoainesäiliöt ulkona kaukana lämmityslaitteesta, kipinöistä ja avotulesta.

Ota siirrettävät polttoainesäiliöt pois veneestä niiden uudelleen täyttämistä varten.

Sammuta aina moottori ennen säiliöiden uudelleen täyttämistä.

Älä täytä polttoainesäiliöitä täysin. Jätä se noin 10% alle täyden tilavuuden. Polttoainetilavuus laajenee lämpötilan noustessa ja polttoaine voi vuotaa paineen alaisena säiliön ollessa täynnä.

Kannettavan polttoainesäiliön sijoittaminen veneeseen

Aseta polttoainesäiliö veneeseen siten, että säiliön venttiili on korkeammalla kuin säiliön polttoainetaso normaaleissa ajo–olosuhteissa.

---

oea

BRÆNDSTOF OG OLIE

oee8a

PÅFYLDNING AF BRÆNDSTOFTANK

⚠ ADVARSEL

Undgå alvorlig kvæstelse og død fra en benzinbrand eller -eksplosion. Stands altid motoren, ryg IKKE og tillad ikke åben ild eller gnister, mens brændstof påfyldes.

Påfyldning af brændstof skal foregå udendørs - væk fra varme, gnister og åben ild.

Tag altid bærbare brændstoftanke ud af båden, når de skal fyldes.

Stands altid motoren før tankene fyldes.

Fyld ikke benzintankene helt. Lad ca. 10% af tanken være tom. Da benzin udvider sig ved stigende temperatur, kan benzin sive ud, hvis tanken er helt fyldt.

Placering af bærbar benzintank i båden

Placér benzintanken i båden således at tankudluftningen vil forblive højere end benzinstanden i tanken under normale bådbetjeningstilstande.

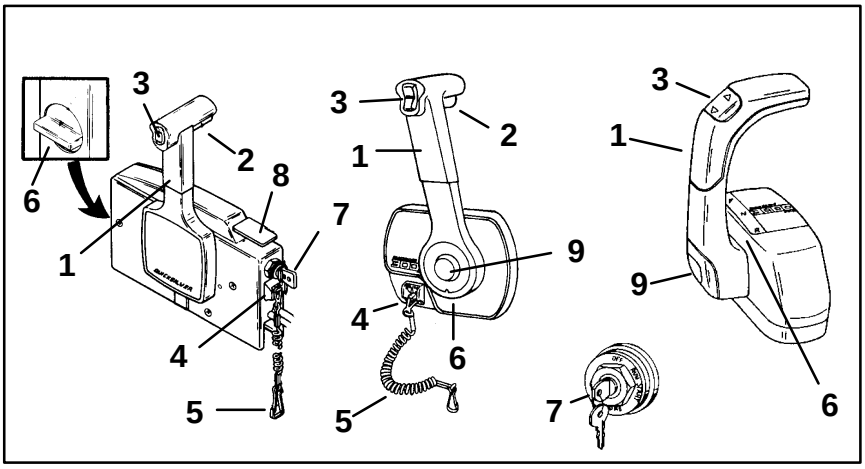

ogg
KOMPONENTER OG KONTROLLSPAKER

oge12g
FJERNKONTROLLFUNKSJONER

Båten kan være utstyrt med én av Mercury Precision eller Quicksilver -fjernkontrollene ovenfor. Hvis ikke, tar du kontakt med forhandleren og ber om en beskrivelse av funksjonene og bruken av fjernkontrollen.

1 Kontrollhåndtak – Forover, fri, revers

2 Friutløserspak

3 Trim/tilt–bryter (hvis utstyrt med) – Se under Bruk av power trim.

4 Nødstoppbryter – Les sikkerhetsreglene og advarslene som gjelder nødstoppbryteren under Generelle opplysninger.

5 Nødstoppline – Les sikkerhetsreglene og advarslene som gjelder nødstoppbryteren under Generelle opplysninger.

6 Justering av gassfriksjon – På konsollkontroller må dekselet fjernes for justering.

7 Tenningsbryter – Off (Av), On (På), Start, Choke.

8 Hurtigtomgangsspak – Heving av spaken vil øke motorens tomgangshastighet i fri. Se under Starting av motoren i avsnittet Bruk.

9 Bare gass–knapp – Når denne knappen trykkes inn, blir det mulig å skyve kontrollhåndtaket framover for å øke motorens tomgangshastighet uten å sette utenbordsmotoren i gir. Se under Starting av motoren i avsnittet Bruk.

ogk
HUR REGLAGE OCH SYSTEM FUNGERAR

oge12k
FJÄRREGLAGETS FUNKTIONER

Om din båt inte är utrustad med en av Mercury Precision eller Quicksilver fjärrkontroller (på bilden), så kontakta återförsäljaren för en beskrivning av hur sådana fungerar.

1 Reglagehandtag – Framåt, Neutral, Bakåt

2 Utlösare för neutral.

3 Trim/tiltkontakt (extra utr.) – Se anvisningarna för “Power Trim”.

4 Nödstoppskontakt – Läs säkerhetsinstruktion och varning i avsnittet Allmän information: Nödstoppskontakt.

5 Nödstoppslina – Läs säkerhetsinstruktion och varning i avsnittet Allmän information: Nödstoppskontakt.

6 Justering av gasfriktion – Kåpan på konsolmonterade reglage måste avlägsnas för justering.

7 Tändningslås – Off (Från), On (Till), Start, Choke

8 Spak för snabbtomgång – Då spaken höjs, ökas motorns tomgångsvarvtal i neutralläget. Se: Start av motorn, i avsnittet Körning.

9 Knapp för “endast gas” – Med denna knapp intryckt, kan du föra gasreglaget framåt och öka motorns tomgångsvarvtal utan att lägga i en växel. Se: Start av motorn, i avsnittet Körning.

ogc
MOOTTORIN OSAT & KÄYTTÖLAITTEET

oge12c
KAUKO–OHJAIMEN ERIKOISOMINAISUUDET

Veneessäsi voi olla yksi näytetyistä Mercury Precision tai Quicksilver kauko-ohjaimista. Jos ei ole, neuvottele myyntiliikkeen kanssa kauko-ohjaimesta ja sen toiminnasta.

1 Ohjauskahva – Eteenpäin, Vapaa, Taaksepäin

2 Vapaavipu

3 Trimmi–/Kippikatkaisin (jos varustettu) – Ks. Hydraulisen ajokulman säätö.

4 Hätäkatkaisin – Lue hätäkatkaisimen turvallisuusselostus ja varoitus osassa Yleistietoa.

5 Hätäkatkaisin – Lue hätäkatkaisimen turvallisuusselostus ja varoitus osassa Yleistietoa.

6 Kaasuvivun kitkan säätö – Konsolin säätimet vaativat kannen poiston säädettäessä.

7 Sytytyskytkin – Off (Pois), On (Päälle), Start (Käynnistys), Choke (Rikastin)

8 Nopean tyhjäkäynnin vipu – Vivun kohotus lisää moottorin tyhjäkäyntinopeutta vapaalla. Ks. osaa Käyttö, Moottorin käynnistys.

9 Vain kaasuvipu– painike – Painallus mahdollistaa, että ohjausvipua voi siirtää moottorin tyhjäkäyntinopeuden lisäämiseksi ilman, että perämoottorin vaihde kytketään päälle. Ks. osaa Käyttö, Moottorin käynnistys.

oga
MOTORENS SÆRLIGE EGENSKABER OG KONTROLMEKANISMER

oge12a
FJERNKONTROLFUNKTIONER

Din båd er muligvis udstyret med en af de viste Mercury Precision eller Quicksilver fjernkontroller. Hvis det ikke er tilfældet, kan du kontakte forhandleren for at få en beskrivelse af funktionerne og betjeningerne på fjernkontrollen.

1 Kontrolhåndtag – Fremad, neutral, bak

2 Neutral udløserarm

3 Trim/tilt kontakt (hvis en sådan er monteret). Se Power Trim betjening.

4 Nødstopkontakt – Læs sikkerhedsforklaringen og advarslen om nødstopkontakten i afsnittet Generelt.

5 Nødkontakt – Læs sikkerhedsforklaringen og advarslen om nødstopkontakten i afsnittet Generelt.

6 Gasfriktionsjustering – Det er nødvendigt at fjerne dækslet for at justere konsolkontroller.

7 Tændingsnøglekontakt – Off (FRA), On (TIL), start, choker

8 Hurtig tomgangsarm – Løft armen for at øge motorens tomgangshastighed i neutral. Se Start af motoren i afsnittet Betjening.

9 Kun–gas knap – Tryk på knappen for at avancere kontrolhåndtaget og derved øge motorens tomgangshastighed uden at sætte påhængsmotoren i gear. Se Start af motoren i afsnittet Betjening.

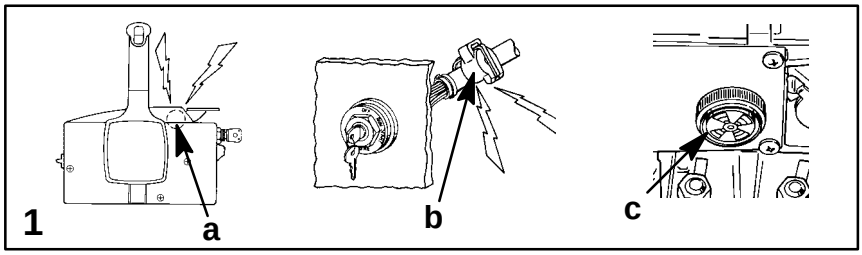

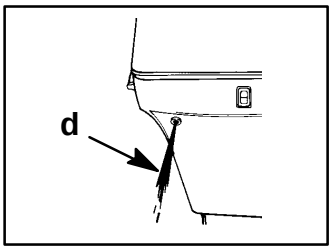

ogg
KOMPONENTER OG KONTROLLSPAKER

ogb35g
VARSELSYSTEM

1 Utenbordsmotorens varslingssystem består av et varselhorn inni båten. Varselhornet på modeller med fjernstyring kan være plassert (a) inne i fjernkontrollen eller (b) tilkoblet tenningen i dashbordet. På modeller med styrekulthåndtak er varselhornet plassert nedenfor styrekulthåndtaket (c).

Varselhornet vil sende ut en sammenhengende lyd. Dette vil gjøre båtføreren oppmerksom på ett av to problemer: ENTEN er motoren overopphetet, ELLER så er oljenivået i oljeinnblandingstanken lavt. Se forklaring **"2"** og **"3"** nedenfor.

2 **Overopphetet motor.** Hvis motoren blir overopphetet, utløses alarmen. Sett øyeblikkelig ned hastigheten på motoren til tomgangshastighet. Sett utenbordsmotoren i fri, og kontroller at det kommer en jevn vannstrøm (d) ut av kjølevannskontrollen.

Hvis det ikke kommer vann (d) ut av kjølevannskontrollen eller vannstrømmen er ujevn, må motoren stoppes og vanninntaket sjekkes for eventuell blokkering. Hvis vanninntaket ikke er blokkert, kan det tyde på en blokkering i kjølesystemet eller en feil med vannpumpen. Få utenbordsmotoren undersøkt hos forhandleren. Kjøring med en overopphetet motor vil føre til skade på motoren. Les merknaden nedenfor.

(forts. neste side)

ogk
HUR REGLAGE OCH SYSTEM FUNGERAR

ogb35k
VARNINGSSYSTEM

1 I utombordarens varningssystem ingår ett signalhorn inuti båten. På motorer med fjärreglage kan detta sitta antingen (a) inuti fjärreglaget eller (b) på tändlåset under instrumentbrädan. På modeller med rorkult sitter signalhornet under rorkulten (c).

Varningshornet ger ett oavbrutet pip. Detta larmar föraren att det gäller ett av två ev. problem: ANTINGEN är motorn överhettad ELLER oljenivån är för låg i separatoljesmörjningstanken. Se följande förklaringar **"2"** och **"3"**.

2 **Överhettad motor** Om motorn överhettas, hörs en varningssignal. Minska varvtalet omedelbart till tomgång. Växla till neutralläget och kontrollera om ett stadigt vattenflöde (d) kommer ur hålet för vattenpumpens skvallerstråle.

Om det inte kommer något vatten (d) ur hålet för vattenpumpens skvallerstråle, eller om flödet är ojämnt, skall man stanna motorn och kontrollera om intagshålet för vatten är igensatt. Om det inte är det, kan kylsystemet vara blockerat eller det kan vara något fel på vattenpumpen. Låt din återförsäljare kontrollera motorn. Motorn kan skadas om den körs överhettad. Se anmärkningen nedan.

(fortsättning på nästa sida)

ogc
MOOTTORIN OSAT & KÄYTTÖLAITTEET

ogb35c
VAROITUSJÄRJESTELMÄ

1 Perämoottorin varoitusjärjestelmän yhteydessä on veneen sisällä sijaitseva varoitustorvi. Kaukosäätöohjauksella varustettujen mallien varoitustorvi voi sijaita (a) kaukosäätimen sisällä tai (b) kojelaudan alla olevan virtalukon yhteydessä. Ohjauskahvallisten mallien varoitustorvi sijaitsee ohjauskahvan alla (c).

Varoitustorvi antaa jatkuvan piipittävän hälytysmerkin. Tämä tiedoittaa ajajalle, että voi olla kysymys kahdesta pulmasta: JOKO on kysymyksessä moottorin ylikuumennustila TAI alhainen öljyntaso öljynsuihkutussäiliössä. Katso selityksiä **"2"** ja **"3"** alla.

2 **Moottorin ylikuumennus** Jos moottori ylikuumenee, varoitustorvi antaa äänimerkin. Alenna heti kaasunopeus tyhjäkäynnille. Vaihda perämoottori vapaalle ja tarkista tuleeko vesipumpun toiminnan ilmaisureiästä jatkuva vesisuihku (d).

Ellei vesipumpun toiminnan ilmaisureiästä tule vettä (d) tai jos veden virtaus on katkonaista, sammuta moottori ja tarkasta onko veden tuloaukossa tukkeuma. Jos ei löydy tukkeumaa, jäähdytysjärjestelmä saattaa olla tukkeutunut tai vesipumpussa voi olla vikaa. Tarkastuta perämoottori myyntiliikkeen huoltopisteessä. Ylikuumenneen moottorin käytöstä aiheutuu moottorin vaurioitumista. Katso alla olevaa huomautusta.

(jatkuu seuraavalla sivulla)

oga
FUNKTIONER OG KONTROLMEKANISMER

ogb35a
ADVARSELSSYSTEM

1 Påhængsmotorens advarselssystem består af et advarselshorn inde i båden. På modeller med fjernkontrol kan advarselshornet sidde i (a) selve fjernkontrollen eller (b) være forbundet med nøglekontakten under instrumentbordet. På modeller med styrehåndtag sidder advarselshornet under styrehåndtaget (c).

Advarselshornet giver en vedvarende biplyd og henleder førerens opmærksomhed på et af følgende to forhold: ENTEN overophedning af motoren ELLER lav oliestand i olieindsprøjtningstanken. Se forklaring **"2"** og **"3"** herunder.

2 **Motoroverophedning** Hvis motoren overopheder, vil advarselshornet lyde. Sæt straks hastigheden ned til tomgang. Skift påhængsmotoren til neutral og kontrollér, at en jævn vandstrøm (d) flyder ud af vandpumpeinspektionshullet.

Hvis der ikke flyder vand (d) ud af vandpumpeinspektionshullet eller hvis vandstrømmen afbrydes med små mellemrum, skal du stoppe motoren og efterse vandindtagningen for tilstopninger. Hvis der ikke konstateres tilstopninger, er kølesystemet formodentligt tilstoppet eller der er et problem med vandpumpen. I så fald bør du få en forhandler til at efterse påhængsmotoren. Betjening af en overophedet motor forårsager motorskade. Se bemærkningen herunder.

(fortsættes pä næste side)

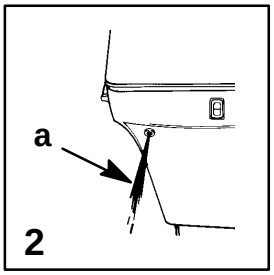

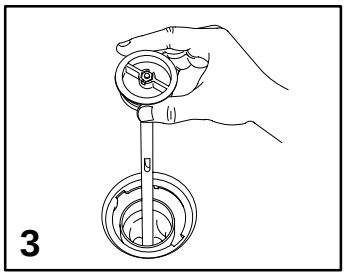

ogg
KOMPONENTER OG KONTROLLSPAKER

ogb40g
VARSELSYSTEM

2 Overopphetet motor. (forts.)

Hvis det kommer en jevn vannstrøm ut av kjølevannskontrollen (a) og varselhornet fortsetter å pipe, kan det fremdeles være for lite kjølevann eller en feil med motoren. Stopp motoren og la forhandleren undersøke den. Kjøring av en overopphetet motor vil føre til skade på motoren. Les merknaden nedenfor.

Merk: Hvis det skulle skje og du er strandet på et ugunstig sted, kan motoren stoppes og avkjøles. Kjøring i lav hastighet (tomgang) kan gi ytterligere kjøretid før motoren begynner å gå varm igjen.

Problemet med overoppheting må rettes før normal drift kan gjenopptas.

3 Lavt oljenivå i oljeinnblandingssystemet. Hvis oljenivået synker under laveste oljenivå, utløses varselhornet. Det finnes fremdeles nok olje igjen til 30 minutters kjøring på full hastighet. Slå opp i avsnittet Drivstoff for anvisninger om påfylling.

ogk
HUR REGLAGE OCH SYSTEM FUNGERAR

ogb40k
VARNINGSSYSTEM

2 Överhettad motor (forts.)

Om det kommer ett stadigt vattenflöde ur hålet för vattenpumpens skvallerstråle (d), men signalhornet fortsätter att ljuda, kan kylvattenvolymen vara för liten eller också kan det vara något fel på motorn. Stäng av motorn och låt din återförsäljare titta på den. Motorn kan skadas om den körs överhettad. Se anmärkningen nedan.

OBS: Om detta händer, och man måste fortsätta att köra båten, kan man stanna motorn och låta den kallna. Sedan kan man normalt köra den en viss tid på lågt varv innan den åter blir överhettad.

Du måste åtgärda det problem som leder till överhettningen innan du åter kan använda motorn på normalt sätt.

3 Låg oljenivå i separatoljesmörjningssystemet. Om oljenivån går under lågmärket, ljuder varningshornet. Du kan därefter köra båten i högsta hastighet i ytterligare 30 minuter. Se avsnittet Bränsle, vad beträffar anvisningar för påfyllning.

ogc
MOOTTORIN OSAT & KÄYTTÖLAITTEET

ogb40c
VAROITUSJÄRJESTELMÄ

2 Moottorin ylikuumennus. (jtk.)

Jos vesipumpun toiminnan ilmaisureiästä (a) tulee ulos tasainen vesivirta, ja varoitustorvi antaa jatkuvasti äänivaroituksia, jäähdytysveden määrä saattaa silti olla riittämätön tai moottorissa voi olla vikaa. Sammuta moottori ja tarkastuta se myyntiliikkeen huoltopisteessä. Ylikuumenneen moottorin käytöstä aiheutuu moottorin vaurioitumista. Katso alla olevaa huomautusta.

Huomautus: Jos tämä sattuu, ja olet tilanteessa, jossa ajoa on jatkettava, moottorin sammuttaminen ja jäähtyminen yleensä antaa jonkin verran lisäaikaa hiljaiseen (joutokäynnillä) ajoon, ennen kuin moottori alkaa uudestaan kuumeta liikaa.

Ylikuumenemisen aiheuttava vika täytyy korjata ennen normaalikäyttön aloittamista.

3 Alhainen öljyntaso tuoreöljyvoitelussa. Jos öljyntaso laskee alle alimman öljytason, varoitustorvi kuuluu. Sinulla on silti riittävästi öljyä 30 minuutin ajoon täydellä nopeudella. Täyttöohjeet saat osasta Polttoaine.

oga
FUNKTIONER OG KONTROLMEKANISMER

ogb40a
ADVARSELSSYSTEM

2 Motoroverophedning. (fortsat)

Hvis advarselshornet forsætter med at lyde, selvom en jævn strøm af vand flyder ud af vandpumpeinspektionshullet (d), kan der alligevel mangle kølevand eller der kan være et problem med motoren. Stands motoren og få en forhandler til at efterse den. Betjening af en overophedet motor forårsager motorskade.. Se bemærkningen herunder.

Bemærk: sker dette samtidig med, at du er strandet, kan du standse motoren og lade den køle helt af. Herefter kan du som regel køre motoren ved lav hastighed (tomgang) i en vis tid, før den begynder at overophede igen.

Overophedningsproblemet skal korrigeres, før du kan genoptage normal brug af motoren.

3 Lav oliestand i indsprøjtningssystemet. Hvis oliestanden falder under den lave oliestand, lyder advarselshornet. Du har stadig en oliereserve til 30 minutters betjening ved fuld hastighed. Se afsnittet Brændstof vedrørende påfyldningsinstruktioner.

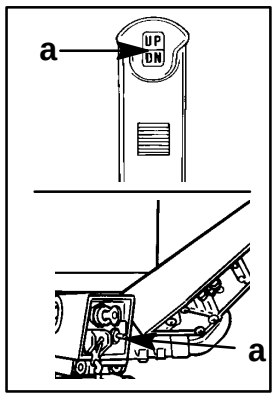

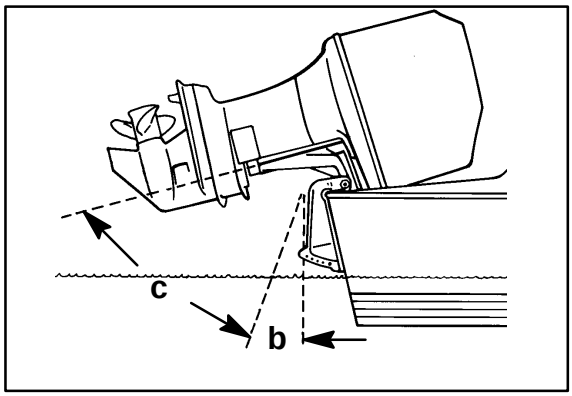

ogg
KOMPONENTER OG KONTROLLSPAKER

ogs1g
POWER TRIM OG TILT (HVIS UTSTYRT)

Utenbordsmotoren har en trim/tiltkontroll kalt "Power Trim". Denne gjør båtføreren i stand til å justere stillingen på utenbordsmotoren på en enkel måte ved å trykke på trimbryteren (a). Justering av utenbordsmotoren lengere inn mot båthekken kalles trimming "inn" eller "ned". Justering av utenbordsmotoren lengere ut fra båthekken kalles trimming "ut" eller "opp". Betegnelsen "trim" henviser vanligvis til justeringen av utenbordsmotoren innenfor et bevegelsesområde på 20 grader (b). Dette bevegelsesområdet brukes når båten planer. Betegnelsen "tilt" henviser hovedsaklig til når utenbordsmotoren justeres opp og ut av vannet (c). Når motoren er avslått, kan utenbordsmotoren tiltes opp av vannet. Ved lav tomgangshastighet kan utenbordsmotoren også tiltes opp forbi trimområdet, som f.eks gjør det mulig å kjøre i grunt farvann.

Bruk av Power trim

For de fleste båter vil kjøring rundt midten av "trim"-området gi tilfredsstillende drift. I enkelte tilfeller vil det være fordelaktig å trimme motoren helt inn eller ut for å oppnå maksimal fordel av trimkapasiteten. I tillegg til bedre driftsegenskaper følger det med større ansvar for båtføreren, som må være oppmerksom på eventuelle farer under manøvrering.

(forts. neste side)

ogk
HUR REGLAGE OCH SYSTEM FUNGERAR

ogs1k
POWERTRIM OCH TILT (EXTRAUTR.)

Din utombordsmotor är försedd med ett trim/tiltreglage betecknat "Powertrim". Med dess hjälp kan föraren lätt ändra motorns position, genom att trycka på trimkontakten (a). Att föra motorn närmare akterspegeln kallas för intrimning. Att föra motorn längre bort från akterspegeln kallas uttrimning. Begreppet trimning används normalt för de första 20 graderna av inställningen (b). Detta är de inställningar som används vid planing. Begreppet tiltning används om motorn vinklas upp ytterligare ur vattnet (c). När motorn är avstängd kan den tippas upp ur vattnet. När den körs med lågt tomgångsvarv kan den också tippas upp utöver trimomfånget, exempelvis för körning på grunt vatten.

Powertrim

De flesta båtar fungerar bra i ett medeltrimläge. Det kan emellertid finnas situationer då det kan vara bra att trimma in eller ut motorn helt. Prestandahöjningen är kopplad till ett större ansvar för föraren, framför allt att vara medveten om vissa tänkbara kontrollproblem.

(fortsättning på nästa sida)

ogc
MOOTTORIN OSAT & KÄYTTÖLAITTEET

ogs1c
POWER TRIM JA KALLISTUS (JOS ON VARUSTEENA)

Perämoottorissasi on "trimmi/kippisäädin, jota kutsutaan nimellä "Power Trim". Sen avulla kuljettaja voi säätää helposti perämoottorin asentoa trimmikatkaisinta (a) painamalla. Perämoottorin kääntämistä lähemmäksi veneen peräpeiliä kutsutaan "sisään" tai "alas" trimmaamiseksi. Perämoottorin kääntämistä kauemmaksi veneen peräpeilistä kutsutaan "ulos" tai "ylös" trimmaamiseksi. Termi "trimmaus" tarkoittaa yleensä perämoottorin säätämistä ensimmäisten 20° liikkuma-alan (b) sisällä. Tätä liikkuma-alaa käytetään, kun vene on liukuajossa. Termiä "kallistus" käytetään yleensä perämoottorin kääntämisestä tätä kauemmaksi vedenpinnan yläpuolelle (c). Perämoottori voidaan kallistaa kokonaan ylös vedestä moottorin ollessa sammutettuna. Alhaisella joutokäyntinopeudella ajettaessa perämoottoria voidaan myös kallistaa ylös trimmausalueen ulkopuolelle niin, että sitä voidaan käyttää esim. matalassa vedessä ajoon.

Power Trim:in käyttö

Trimmausalueen puolivälin tienoilla ajaminen tuottaa tyydyttäviä tuloksia useimmissa veneissä. Toisinaan voit kuitenkin päättää trimmata perämoottorisi täysin sisään tai ulos käyttääksesi sen trimmauskykyä mahdollisimman hyödyllisesti. Muutamien suorituskyvyn parannusten mukana tulee kuljettajalle lisää vastuuta, mihin sisältyy tietoisuus joistakin ohjaukseen mahdollisesti liittyvistä vaaroista.

(jatkuu seuraavalla sivulla)

oga
FUNKTIONER OG KONTROLMEKANISMER

ogs1a
POWER TRIM OG TILT (HVIS EN SÅDAN ER MONTERET)

Din påhængsmotor har en trim/tilt-mekanisme agterspejl, der kaldes "Power Trim". Denne mekanisme giver bådføreren mulighed for at justere påhængsmotorens stilling ved at trykke på trimknappen (a). Det kaldes at "trimme ind" eller "ned", når man bevæger påhængsmotoren tættere på bådens agterspejl. Det kaldes at "trimme ud" eller "op", når man bevæger påhængsmotoren væk fra bådens agterspejl. Begrebet "trim" bruges normalt til beskrivelse af de første 20 graders bevægelse af motoren (b). Dette interval bruges, når du planer din båd. Begrebet "tilt" bruges normalt, når der er tale om en yderligere bevægelse af motoren ud af vandet (c). Når motoren er standset, kan man tilte (vippe) den ud af vandet. Påhængsmotoren kan iøvrigt ved lav tomgangshastighed tiltes ud over trimvinklen, hvis der f.eks. er behov for det til sejlads på grundt vand.

Betjening af Power Trim

Med de fleste både vil det give tilfredsstillende resultater at betjene motoren omkring midten af trimintervallet. Der kan imidlertid være situationer, hvor du ønsker at udnytte trimmekanismen fuldt ud, idet motoren trimmes fuldstændigt ind eller ud. Forbedrelse af motorens performance på visse punkter giver samtidig bådføreren et større ansvar, hvilket blandt andet indebærer viden om nogle af de potentielle farer, der er ved kontrolmekanismerne.

(fortsættes pä næste side)

ogg
KOMPONENTER OG KONTROLLSPAKER

ogc3g
POWER TRIM OG TILT (FORTS.)

Bruk av Power Trim (forts.)

Den verste faren under manøvrering er en dragning som kan føles på rattet eller styrekulthåndtaket. Denne dragningen ved styring av båten kommer av at påhengsmotoren er trimmet slik at propellakselen ikke er parallell med vannflaten.

⚠ ADVARSEL

Unngå alvorlig personskade eller død. Når utenbordsmotoren er trimmet inn eller ut av nøytral driftstilling, kan det resultere i en dragning på rattet eller styrekulthåndtaket i begge retninger. Hvis man ikke har et godt, fast grep på rattet eller styrekulthåndtaket i en slik situasjon, kan det føre til tap av styrekontroll fordi utenbordsmotoren kan dreie fritt. Båten kan nå "spinne" eller begynne å gå rundt i en liten sirkel, hvilket kan føre til (hvis det skjer uventet) at passasjerene blir kastet rundt i båten eller faller overbord.

Studer følgende liste nøye.

Trimming inn eller ned kan:

1. Senke baugen.
2. Resultere i at båten planer lettere, spesielt med tung last eller når båten er baktung.
3. Gjøre at båten går bedre i høy sjø.
4. Øke styremomentet eller dra mot høyre (med en vanlig høyredreining på propellen).
5. Senke baugen på enkelte båter ytterligere til et punkt hvor de begynner å ploge med baugen i vannet mens den planer. Dette kan resultere i en uventet dreining i én retning og kalles "baugstyring" eller "overstyring" hvis man prøver å styre i én eller annen retning, eller hvis man møter på en høy bølge.

(forts. neste side)

ogk
HUR REGLAGE OCH SYSTEM FUNGERAR

ogc3k
POWERTRIM OCH TILT (FORTSÄTTNING)

Powertrim (fortsättning)

Den viktigaste av dessa risker är en vridkraft som kan kännas i ratten eller rorkulten. Den beror på att motorn har trimmats så att propelleraxeln inte är parallell med vattenytan.

⚠ VARNING

Undvik risken för allvarliga personskador eller dödsfall. När utombordaren är trimmad in eller ut förbi neutral styrning, kan ett ryck inträffa i ratten eller rorkulten. Om detta inträffar, och föraren inte håller stadigt i styrandordningen, kan kontrollen förloras och utombordaren komma att svänga fritt. Detta kan leda till att båten "spinner ut", eller gör en kraftig gir. Om detta inträffar oväntat, kan passagerare och förare kastas omkring i båten, eller kastas överbord.

Gå igenom följande punkter omsorgsfullt.

Intrimning kan:

1. Sänka bogen.
2. Leda till snabbare planing, speciellt om båten är tungt lastad eller är aktertung.
3. Leda till behagligare gång i krabb sjö.
4. Göra styrningen tyngre, eller få den att dra åt höger (med den vanliga högerroterande propellern).
5. Om den överdrivs sänks bogen på vissa båtar så mycket att de börjar plöja med bogen i vattnet under planing. Det kan leda till en överraskande gir åt endera hållet - som kallas "bogstyrning" eller "överstyrning" - vid ingång i en gir, eller vid större vågor.

(fortsättning på nästa sida)

ogc
MOOTTORIN OSAT & KÄYTTÖLAITTEET

ogc3c
POWER TRIM JA KALLISTUS (JATKUU)

Koneellisen trimmauksen käyttö (jatkuu)

Merkittävin ohjaukseen liittyvä vaara on ruorissa tai ajokahvassa tuntuva vetovoima eli "vääntömomentti". Tämä ohjauksen vääntömomentti aiheutuu perämoottorin trimmaamisesta asentoon, jossa potkuriakseli ei ole vedenpinnan suuntainen.

⚠ VAROITUS

Vältä mahdollista vakavaa loukkaantumista tai kuolemaa. Kun perämoottori on trimmattuna sisään tai ulos ohjauksen neutraaliasennon ulkopuolelle, siitä voi olla seurauksena ruoriin tai ohjauskahvaan kohdistuva veto jommallekummalle puolelle. Ellei ruorista tai ohjauskahvasta pidetä jatkuvasti tukevasti kiinni tässä tilanteessa, seurauksena voi olla veneen ohjauksen menetys perämoottorin kääntyessä vapaasti. Tällöin vene voi "liirtää" ulos ajoreitiltä tai tehdä jyrkän äkkikäännöksen, mikä voi kaataa yllättyneet veneessäolijat veneeseen tai viskata nämä ulos veneestä.

Harkitse seuraavaa luetteloa huolellisesti.

Sisään tai alas trimmaaminen voi

1. Laskea keulaa alas.
2. Johtaa liukuvauhdin pikaisempaan aloitukseen, erityisesti veneen ollessa raskaasti kuormitettu tai peräpainoinen.
3. Yleensä parantaa ristiaallokossa ajoa.
4. Lisätä ohjauksen vääntömomenttia, toisin sanoen oikealle puoltamista (oikeakätistä vakiopotkuria käytettäessä).
5. Liiallisena alentaa joidenkin veneiden keulaa niin paljon, että ne alkavat kyntää vettä keulallaan liukuvauhdissa ollessaan. Seurauksena saattaa olla ns."keulaohjauksen" tai "liikaohjauksen" aiheuttama odottamaton kääntyminen jommallekummalle puolelle käännöstä yritettäessä tai isohkoon aaltoon ajettaessa.

(jatkuu seuraavalla sivulla)

oga
FUNKTIONER OG KONTROLMEKANISMER

ogc3a
POWER TRIM OG TILT (FORTSAT)

Den mest mærkbare fare er et træk eller "vrid", som kan føles på rattet eller styrehåndtaget. Dette styremoment er et resultat af, at påhængsmotoren er trimmet således, at propelakslen ikke er parallel med vandoverfladen.

⚠ ADVARSEL

Undgå alvorlig kvæstelse eller død. Når påhængsmotoren er trimmet ind eller udover en almindelig styrestilling, kan det resultere i et træk eller "vrid" i rattet eller styrehåndtaget til den ene eller anden side. Hvis du ikke har et fast greb omkring rattet eller styrehåndtaget i en sådan situation, kan det føre til tab af kontrol over båden, idet påhængsmotoren styrer sig selv. Båden kan således spinne ud eller tage en meget snæver drejning, der, hvis det kommer uventet, kan forårsage, at passagerer i båden kastes overbord eller falder inde i båden.

Tag følgende liste i betragtning.

Trimning ind eller ned kan resultere i at:

1. Forstavnen sænkes nedad.
2. Båden planer hurtigere. Især med en tung last eller en bagtung båd.
3. Sejladsen bliver bedre, især på ustadigt hav.
4. Styremomentet forøges og båden trækker til højre (med normal højrehånds roterende propel).
5. Forstavnen sænkes så meget, at den pludselig begynder at pløje igennem vandet, mens man planer. Dette kan resultere i, at båden tager en uventet drejning til en af siderne, hvis du forsøger at dreje eller sejler over en betydelig bølge. Det kaldes "forstavnsstyring" eller "overstyring".

(fortsættes pä næste side)

ogg
KOMPONENTER OG KONTROLLSPAKER

ogc4g
POWER TRIM OG TILT (FORTS.)

Bruk av Power Trim (forts.)

⚠ ADVARSEL

Unngå alvorlig personskade eller død. Juster påhengsmotoren til en middels trimstilling med det samme båten begynner å plane, for å unngå mulig utslynging på grunn av at båten kommer i spinn. Ikke prøv å dreie båten når den planer hvis påhengsmotoren er trimmet helt inn eller ned, og det er en dragning på rattet eller styrekulthåndtaket.

6. I sjeldne tilfeller kan eieren ønske å begrense trimmingen innover. Dette kan oppnås ved å kjøpe en tiltpinne av rustfritt stål (delnr. 17-49930A1) hos forhandleren og sette den inn i ett av hullene på hekkbrakettene. Skipsbolter, som ikke er av rustfritt stål, må ikke brukes sammen med dette utstyret, unntatt som en midlertidig løsning.

Trimming ut eller opp kan:

1. Løfte baugen høyere opp i vannet.
2. Øke generell topphastighet.
3. Øke klaringen over undervannshindringer eller grunner.
4. Øke styremomentet eller dragning til venstre ved normal monteringshøyde (med en vanlig høyredreining på propellen).
5. I tillegg kan båten begynne å vake, hoppe eller det kan oppstå propellventilasjon.
6. Føre til at motoren blir overopphetet hvis eventuelle kjølevannsinntak er over vannlinjen.

(forts. neste side)

ogk
HUR REGLAGE OCH SYSTEM FUNGERAR

ogc4k
POWERTRIM OCH TILT (FORTSÄTTNING)

Powertrim (fortsättning)

⚠ VARNING

Eliminera risken för allvarliga personskador eller dödsolyckor. Placera motorn i ett mellantrimläge så snart båten börjar plana, så att ingen riskerar att kastas överbord om båtens kontroll förloras.. Försök inte svänga under planing om motorn är extremt in– eller nedtrimmad, och ett ryck kan kännas i ratten eller rorkulten.

6. Någon enstaka gång kan båtägaren vilja begränsa intrimningen. Detta kan man göra genom att skaffa en riggvinkelpinne av rostfritt stål (artikelnummer 17-49930A1) från återförsäljaren och placera den i önskat hål i upphängningsbyglarna. Bultar av icke-rostfritt stål skall inte användas till detta annat än tillfälligt.

Utåttrimning kan:

1. Lyfta bogen högre upp ur vattnet.
2. Vanligen höja maxhastigheten.
3. Öka frigångshöjden över föremål på botten och i grunda vatten.
4. Öka styrmotståndet eller dra åt vänster vid normal installationshöjd (med den vanliga högerroterande propellern).
5. Om den överdrivs, kan det leda till att båten tumlar, eller till propellerkavitation.
6. Leda till att motorn överhettas - om kylvattnets intagshål hamnar ovanför vattenytan.

(fortsättning på nästa sida)

ogc
MOOTTORIN OSAT & KÄYTTÖLAITTEET

ogc4c
POWER TRIM JA KALLISTUS (JATKUU)

Power Trim käyttö (jatkuu)

⚠ VAROITUS

Vältä mahdollista vakavaa loukkaantumista tai kuolemaa. Säädä perämoottorin trimmaus keskiasentoon välittömästi veneen saavutettua liukunopeuden, jotta vältyt veneestä ulos viskautumiselta sen liirtäessä pois ajoreitiltä. Älä yritä kääntää liukuvauhdissa olevaa venettä, jos perämoottori on trimmattu äärimmäisen kauas sisään tai alas ja ruorissa tai ohjauskahvassa tuntuu vetoa.

6. Veneen omistaja voi joissakin harvoissa tapauksissa päättää rajoittaa sisään trimmaamista. Tämä voidaan tehdä ostamalla ruostumattomasta teräksestä valmistettu tappi (osanumero 17-49930A1) myyjäliikkecstä ja pistämällä se haluttuun peräpeilin kiinnikkeissä sijaitsevaan säätöreikään. Kuljetukseen tarkoitettua, ruostuvasta teräksestä valmistettua pulttia tulee käyttää tähän tarkoitukseen ainoastaan väliaikaisesti.

Ulos tai ylös trimmaaminen voi:

1. Nostaa keulan ylemmäksi vedestä.
2. Yleensä lisätä huippunopeutta.
3. Lisätä etäisyyttä vedenalaisista esineistä tai matalasta pohjasta.
4. Lisätä ohjauksen vääntömomenttia tai vetää vasemmalle asennuskorkeuden ollessa normaali (oikeakätistä vakiopotkuria käytettäessä).
5. Liikaa tehtynä aiheuttaa veneen aallolta aallolle hyppimistä (ponnahtelua) tai potkurin tuuletusta.
6. Aiheuttaa moottorin ylikuumenemista, jos jäähdytysveden tuloaukot ovat vedenpinnan yläpuolella.

(jatkuu seuraavalla sivulla)

oga
FUNKTIONER OG KONTROLMEKANISMER

ogc4a
POWER TRIM OG TILT (FORTSAT)

Betjening af Power Trim (fortsat)

⚠ ADVARSEL

Undgå mulig kvæstelse eller død. Indstil påhængsmotorens trim på et mellemtrin, så snart båden planer, for at forhindre at passagerer kastes ud af båden p.g.a. udspinning.. Forsøg ikke at dreje en planende båd, hvis påhængsmotoren er trimmet ekstremt ind eller ned og der mærkes et træk i rattet eller styrehåndtaget.

6. I nogle sjældne tilfælde kan bådejeren ønske at begrænse ind-trimningen. Dette kan gøres ved at købe en tiltpind af rustfrit stål (delnummer 17-49930A1) hos forhandleren, og sætte den i et vilkårligt indstillingshul på agterspejlets beslag. Den ikke-rustfri bolt, der er i under fragten, bør ikke bruges, undtagen som en midlertidig løsning.

Trimning ud og op kan resultere i at:

1. Agterspejlet løftes længere op af vandet.
2. Maksimumshastigheden forøges.
3. Frihøjden over nedsænkede objekter eller grundt vand øges.
4. Styremomentet forøges og båden trækker til venstre, ved en normal installationshøjde (med normal højrehånds roterende propel).
5. Båden slår smut (bumper) hen over vandet eller skruen ventileres, hvis trimningen er ekstrem.
6. Motoren overophedes, hvis et eller flere af kølevandsindtagene er over vandoverfladen.

(fortsættes pä næste side)

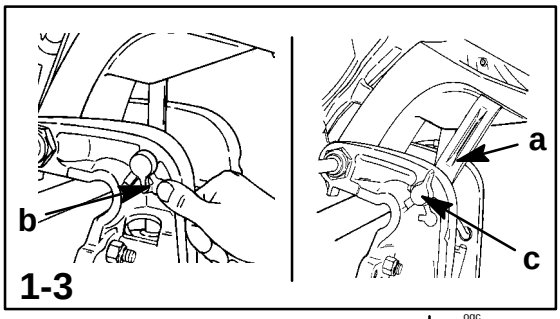

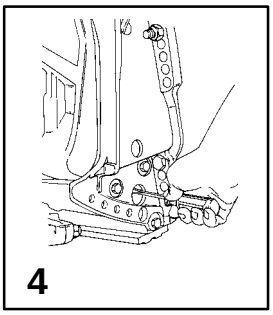

ogg
KOMPONENTER OG KONTROLLSPAKER

ogc5g
POWER TRIM OG TILT (FORTS.)

Tilting Av Motoren

Slå av motoren og tilt utenbordsmotoren ved å skyve trim/tilt-bryteren eller reserve tilt-bryteren opp. Utenbordsmotoren vil tilte opp til bryteren frigjøres, eller til den når maksimal tiltstilling.

1 Kople inn tiltstøtten (a) ved å vri knotten (b) slik at støttespaken vender oppover.

2 Senk utenbordsmotoren slik at den hviler på tiltstøtten.

3 Frigjør tiltstøtten ved å løfte utenbordsmotoren av tiltstøtten og vri støtten ned. Senk utenbordsmotoren.

Manuell Tilting

Hvis utenbordsmotoren ikke kan tiltes ved hjelp av power trim/tilbryteren, kan utenbordsmotoren tiltes manuelt.

4 Drei den manuelle tiltutløserskruen 3 ganger (i urviserens retning). Utenbordsmotoren kan nå tiltes manuelt. Tilt utenbordsmotoren til ønsket stilling og fest den manuelle tiltutløserskruen.

Merk: Den manuelle tiltutløserskruen må være festet før utenbordsmotoren brukes for å forhindre at utenbordsmotoren tilter opp når den settes i revers.

---

ogk
HUR REGLAGE OCH SYSTEM FUNGERAR

ogc5k
POWERTRIM OCH TILTNING (FORTSÄTTNING)

Tiltning

Stäng av motorn och tryck på trim–/tiltkontakten eller den extra tiltströmbrytaren (“UP”), för att tilta upp utombordaren. Utombordaren fortsätter att tiltas uppåt, tills kontakten släpps, eller tills utombordaren är helt upptiltad.

1 Rikta tiltstödsspaken (a) uppåt, genom att vrida vredet (b).

2 Sänk utombordaren tills den vilar på tiltstödspaken.

3 Koppla ur tiltstödspaken genom att lyfta upp utombordaren från spaken och vrida vredet nedåt. Sänk motorn.

Manuell tiltning

Om det inte går att tilta motorn med trim/tiltkontakten kan man i stället tilta manuellt.

4 Lossa tiltens manuella utlösarventil 3 varv (moturs), och motorn kan tiltas manuellt till önskat läge. Drag sedan åt utlösarventilen.

OBS: Tiltens manuella utlösarventil måste dras åt innan utombordaren körs, så att utombordaren förhindras tilta upp under backning.

---

ogc
MOOTTORIN OSAT & KÄYTTÖLAITTEET

ogc5c
POWER TRIM JA KALLISTUS (JATKUU)

Kallistuksen käyttö

Sammuta moottori ja paina trimmi/kallistuskytkin tai kallistuksen apukytkin yläasentoon perämoottorin kallistamiseksi. Perämoottori kallistuu ylöspäin, kunnes kytkintä lakataan painamasta tai se saavuttaa suurimman mahdollisen kallistusasentonsa.

1 Kiinnitä kallistustukivipu (a) kiertämällä nuppia (b) saadaksesi tukivivun ylöspäin.

2 Laske perämoottori niin, että se on kallistuksen tukivarren varassa.

3 Irrota kallistuksen tukivarsi nostamalla perämoottori pois tukivarren päältä ja kääntämällä varsi alas. Laske sitten perämoottori alas.

Käsikäyttöinen kallistus

Jos power trimm/kallistuksen kytkintä ei voida käyttää perämoottorin kallistamiseen, se voidaan kallistaa käsin.

4 Höllennä käsikäyttöisen kallistuksen säätöventtiiliä kolmen kierroksen verran (vastapäivään). Tämä mahdollistaa perämoottorin käsin suoritettavan kallistuksen. Kallista perämoottori haluttuun asentoon ja tiukenna käsikäyttöisen kallistuksen säätöventtiili.

Huomautus: Käsikäyttöisen kallistuksen säätöventtiili tulee kiristää ennen perämoottorin käyttämistä, jotta perämoottori ei peruutettaessa kallistu ylöspäin.

---

oga
FUNKTIONER OG KONTROLMEKANISMER

ogc5a
POWER TRIM OG TILT (FORTSAT)

Betjening af tilt

Motoren standses og trim/tilt-kontakten eller hjælpekontakten til tilt føres til op-stillingen. Påhængsmotoren tiltes nu opad, indtil kontakten slippes, eller indtil den når sin yderste tiltposition.

1 Tiltstøttearmen (a) aktiveres ved at dreje knappen så støttearmen føres opad.

2 Sænk påhængsmotoren ned, så den hviler på støttearmen.

3 Deaktivér tiltstøttearmen ved først at løfte påhængsmotoren fri af støttestangen og dernæst rotere armen ned. Sænk påhængsmotoren.

Manuel tiltning

Hvis påhængsmotoren ikke kan tiltes ved brug af den elektriske trim/tilt-kontakt, kan den tiltes manuelt.

4 Drej den manuelle tiltudløsningsventil 3 omdrejninger ud (imod uret). Dette giver mulighed for manuel tiltning af påhængsmotoren. Tilt påhængsmotoren til den ønskede position og stram den manuelle tiltudløsningsventil til.

Bemærk: Den manuelle tiltudløsningsventil skal strammes til, inden betjening af påhængsmotoren, for at undgå at påhængsmotoren vipper op under betjening i bakgear..

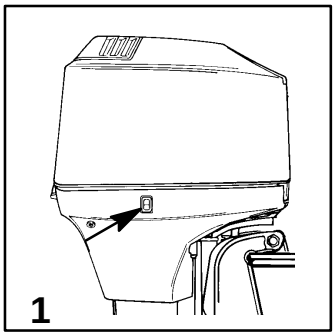

ogg
KOMPONENTER OG KONTROLLSPAKER

ogc6g
POWER TRIM OG TILT (FORTS.)

Reservetiltbryter

1 Denne bryteren kan brukes til å tilte utenbordsmotoren opp eller ned ved bruk av power trim-systemet.

Kjøring i grunt farvann

Når båten kjøres på grunt vann, kan utenbordsmotoren tiltes forbi det maksimale trimområdet for å unngå at den støter ned i bunnen.

1. Reduser motorhastigheten til 2000 o/min.
2. Tilt utenbordsmotoren opp. Pass på at vanninntakene er under vann til enhver tid.
3. Kjør utenbordsmotoren kun i sakte fart. Hvis motorhastigheten blir høyere enn 2000 o/min, vil utenbordsmotoren automatisk gå tilbake til det maksimale trimområdet.

ogk
HUR REGLAGE OCH SYSTEM FUNGERAR

ogc6k
POWERTRIM OCH TILT (FORTSÄTTNING)

Extra tiltströmbrytare

1 Denna brytare kan användas för att tilta utombordaren upp eller ned med hjälp av trimsystemet.

Körning i grunt vatten

När båten körs i grunt vatten kan motorn fällas upp över maximal trimvinkel för att inte slå i botten.

1. Sänk varvtalet till under 2000.
2. Tilta upp utombordaren. Försäkra dig om att alla vattenintag befinner sig under vattenytan.
3. Kör endast motorn på lågvarv. Om varvtalet överskrider 2000 kommer motorn automatiskt att återgå till max. trimvinkel.

ogc
MOOTTORIN OSAT & KÄYTTÖLAITTEET

ogc6c
POWER TRIM JA KALLISTUS (JATKUU)

Lisäkallistuskytkin

1 Tätä kytkintä voidaan käyttää perämoottorin ylös ja alas kallistamiseen koneellista trimmausjärjestelmää hyväksi käyttäen.

Matalassa vedessä käyttö

Ajaessasi venettäsi matalassa vedessä voit välttää pohjaan törmäämistä kallistamalla perämoottorin suurimman mahdollisen trimmikulman ylitse.

1. Vähennä moottorin kierrosnopeus 2000 r/min alapuolelle.
2. Kallista perämoottori ylöspäin. Varmista, että kaikki vedentuloaukot ovat koko ajan veden alla.
3. Käytä moottoria ainoastaan pienillä nopeuksilla. Jos moottorin nopeus ylittää 2000 k/min, perämoottori palautuu automaattisesti suurimman mahdollisen trimmausalueen puolelle.

oga
FUNKTIONER OG KONTROLMEKANISMER

ogc6a
POWER TRIM OG TILT (FORTSAT)

Ekstra tilt–knap

1 Denne knap kan bruges til at tilte påhængsmotoren op eller ned ved brug af det elektriske Power Trim system.

Sejlads på grundt vand

Når du sejler på grundt vand, kan du, for at undgå at støde på bunden, tilte din påhængsmotor ud over det maksimale triminterval.

1. Sænk motorens omdrejningshastighed til under 2000 RPM.
2. Tilt påhængsmotoren op. Sørg for at alle vandindtagshullerne altid er under vandet.
3. Kør kun motoren ved lav hastighed. Hvis omdrejningshastigheden overskrider 2000 RPM, sænkes påhængsmotoren automatisk til dens maksimale trimgrænse.

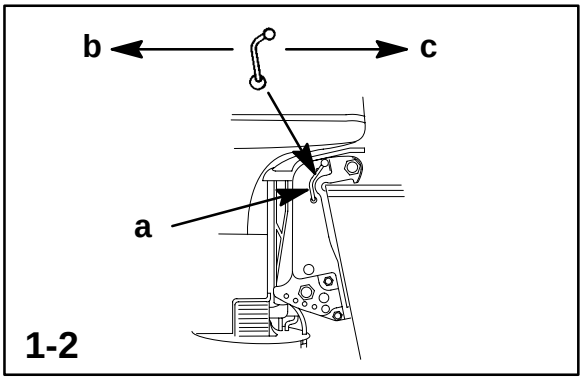

ogg
KOMPONENTER OG KONTROLLSPAKER

oguBg
MANUELT TILTSYSTEM

Modeller uten powertrim er utstyrt med et tilthjelpesystem som gjør brukeren i stand til å tilte og låse utenbordsmotoren i alle tiltstillinger mellom helt ned og helt opp stilling på en enkel måte.

Dette tilsystemet er konstruert for å bli justert når utenbordsmotoren går på tomgang, står i fri eller har motoren avslått.

1 Før bruk skal utenbordsmotoren være låst i tiltstilling. Dette gjøres ved å skyve tiltlåsespaken (a) til LOCK/RUN–stilling (låst/kjør).

⚠ ADVARSEL

Før bruk må utenbordsmotoren låses i tiltstilling ved å skyve tiltlåsespaken (a) til LOCK/RUN-stilling (LÅST/KJØR-stilling). Hvis ikke utenbordsmotoren blir låst i tiltstilling, kan det føre til at den tilter opp av vannet under senking av farten eller ved kjøring bakover, hvilket kan føre til tap av kontrollen over båten. Tap av kontrollen over båten kan føre til alvorlig personskade, dødsfall eller skade på båten.

Vanlig bruk av tilt

2 Skyv tiltlåsespaken (a) til TILT-stilling (b). Tilt utenbordsmotoren til ønsket stilling, og lås den på plass ved å skyve tiltlåsespaken tilbake til LOCK/RUN-stilling (LÅST/KJØR) (c).

ogk
HUR REGLAGE OCH SYSTEM FUNGERAR

oguBk
MANUELLT TILTSYSTEM

Modeller utan Power Trim är utrustade med ett tilthjälpsystem som underlättar för föraren att tilta och låsa utombordaren i samtliga tiltlägen.

Detta tiltsystem får endast justeras med motorn på tomgång, i neutralläge, eller då motorn är avstängd.

1 Innan utombordaren körs, måste den låsas i tiltläget, med tippspärren (a), i läge LOCK/RUN (LÅS/KÖR).

⚠ VARNING

Innan utombordaren körs, måste den låsas i tiltläget, med tippspärren (a), i läge LOCK/RUN (LÅS/KÖR). Om utombordaren inte låses i tiltläget, kan den komma att tippa upp ur vattnet vid inbromsning eller backning, och båtens kontroll går förlorad. Detta i sin tur kan leda till allvarliga personskador, dödsfall, eller skador på båten.

Tiltningsförfarande

2 Flytta tippspärren (a) till läget TILT (b). Tilta utombordsmotorn till önskat läge och lås den på plats genom att flytta tippspärren till läget LOCK/RUN (LÅS/KÖR) (c).

ogc
MOOTTORIN OSAT & KÄYTTÖLAITTEET

oguBc
KÄSINKALLISTUSJÄRJESTELMÄ

Malleissa, joissa ei ole Power Trim-lisälaitetta, on kallistusapujärjestelmä, joka mahdollistaa, että käyttäjä voi helposti kallistaa ja lukita perämoottorin mihin tahansa kallistusasentoon täysin alhaalta täysin ylös.

Tätä kallistusjärjestelmää voi säätää perämoottorin ollessa joutokäynnissä tai moottorin ollessa poiskytkettynä.

1 Ennen käyttöä on perämoottorin lukittava kallistusasentoonsa siirtämällä kippilukon vipu (a) asentoon LOCK/RUN (LUKITUS/AJO).

⚠ VAROITUS

Ennen perämoottorin käynnistystä, se on lukittava kallistusasentoon siirtämällä kippilukon vipu entoon LOCK/RUN (LUKITUS/AJO). Ellei perämoottori ole lukitusasennossa se voi ponnahtaa ylös vedestä vauhdin hidastamisen aikana tai peräytettäessä, mistä voi seurata veneen hallinnan menetys. Veneen ohjauksen hallinnan menetys voi johtaa vakaviin vammoihin, kuolemaan tai venevaurioon.

Peruskallistus

2 Siirrä kippilukon vipu (a) asentoon TILT (KALLISTUS) (b). Kallista perämoottori haluttuun asentoon ja lukitse se paikoilleen siirtämällä kippilukon vipu takaisin asentoon (LUKITUS/AJO) (c).

oga
FUNKTIONER OG KONTROLMEKANISMER

oguBa
MANUELT TILTSYSTEM

Modeller uden power trim er udstyret med en tilt–hjælpesystem, hvilket gør det nemmere for bådføreren at tilte og låse udenbordsmotoren i enhver tiltposition, fra helt nede til helt oppe.

Tiltsystemet er konstrueret til at kunne indstilles, mens påhængsmotoren kører i tomgang, dvs. i neutral, eller når motoren er slukket.

1 Før betjening skal påhængsmotoren låses i tiltpositionen ved at flytte tiltlåsearmen (a) til positionen LOCK/RUN (LÅS/KØR).

⚠ ADVARSEL

Inden påhængsmotoren betjenes, skal den fastlåses i opvippet position ved at skubbe tiltlåsearmen (a) til positionen LOCK/RUN (LÅS/KØR). Undlades det at fastlåse påhængsmotoren i opvippet position, kan dette medføre, at den vipper op ad vandet under nedbremsning eller når man kører i bakgear, hvorved du kan miste kontrol over båden. Mister du kontrol over båden, kan alvorlig personskade, død, eller bådskade ske.

Generel tiltbetjening

2 Flyt tiltlåsearmen (a) til positionen TILT (b). Tilt udenbordsmotoren til den ønskede position og lås den på plads ved at flytte tiltlåsearmen tilbage til positionen LOCK/RUN (LÅS/KØR) (c).

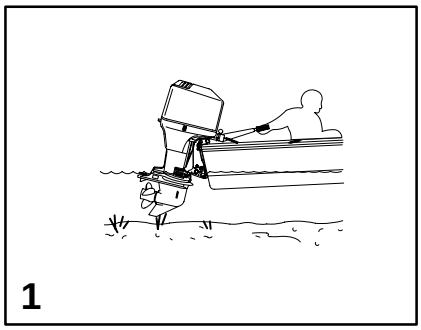

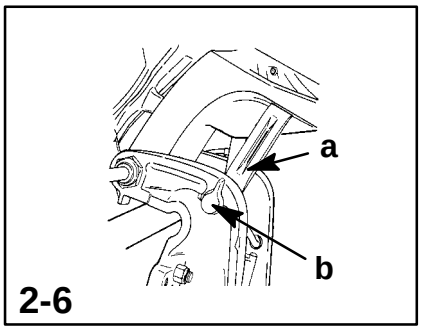

ogg
KOMPONENTER OG KONTROLLSPAKER

ogu16g
MANUELT TILTSYSTEM

Kjøring I Grunt Farvann

1 Når båten kjøres i grunt farvann, kan utenbordsmotoren justeres og låses i en høyere tilvinkel. Kjør utenbordsmotoren i lav hastighet når den er tiltet opp for kjøring i grunt farvannn. Pass på at hullene for kjølevannsinntakene er under vann, og kontroller stadig om det kommer vann ut av vannpumpens indikatorhull.

Tilting Av Motoren Helt Opp

2 Stopp motoren. Skyv tiltlåsespaken til TILT-stilling. Ta tak i toppdekselet og reis utenbordsmotoren helt opp. Lås utenbordsmotoren på plass ved å skyve tiltlåsespaken til LOCK/RUN-stilling (LÅST/KJØR-stilling).

3 Fest tilstøtten (a) ved å trykke metallstopperen (b) og vri knotten (c) inn for å få tiltstøtten opp.

4 Senk utenbordsmotoren til den hviler på tilstøtten.

5 Kople ut tiltstøtten ved å reise utenbordsmotoren opp fra tiltstøtten og vri spaken ned. Senk utenbordsmotoren.

6 Skyv tiltlåsespaken til LOCK/RUN-stilling (LÅST/KJØR-stilling).

---

ogk
HUR REGLAGE OCH SYSTEM FUNGERAR

ogu16k
MANUELLT TILTSYSTEM

Körning i grunt vatten

1 Vid grundvattenkörning kan utombordsmotorn justeras och låsas vid en högre lutningsvinkel. Kör din utombordsmotor med en låg hastighet när den tiltats upp för grundvattenkörning. Håll kylvattnets intagshål nedsänkta i vatten och fortsätt att kontrollera vattenflödet från hålet för vattenpumpens skvallerstråle..

Att tilta utombordaren maximalt uppåt

2 Stanna motorn. Flytta tippspärren till läget TILT. Grip tag i kåphandtaget och lyft utombordsmotorn till fullt upp-läget. Lås utombordsmotorn på plats genom att flytta tippspärren till läget LOCK/RUN (LÅS/KÖR).

3 Koppla in tiltstödspaken (a) genom att trycka in metallstoppe (b) och vrida på ratten (c) för att föra stödspaken uppåt.

4 Sänk utombordsmotorn för att vila mot tiltstödspaken.

5 Koppla ur tiltstödspaken genom att lyfta utombordsmotorn från stödspaken och vrida spaken ned. Sänk utombordsmotorn.

6 Flytta tippspärren till läget LOCK/RUN (LÅS/KÖR).

---

ogc
MOOTTORIN OSAT & KÄYTTÖLAITTEET

ogu16c
KÄSINKALLISTUSJÄRJESTELMÄ

Matalassa Vedessä Ajo

1 Matalikkoajossa voidaan perämoottoria säätää ja se voidaan lukita korkeampaan kallistuskulmaan. Käytä perämoottoria hitaalla nopeudella sen ollessa kallistettuna matalikkoajoa varten. Pidä jäähdytysvedenottoaukot veden alla ja huolehdi, että vesi valuu vesipumpun ilmaisureiästä.

Perämoottorin kallistus täysin ylös asentoon

2 Pysäytä moottori. Siirrä kallistussäätövarsi asentoon TILT. (KALLISTUS). Tartu yläsuojuksen kahvaan ja korota perämoottori täyteen kallistusasentoon. Lukitse perämoottori paikoilleen siirtämällä kallistussäätövarsi asentoon LOCK/RUN (LUKITUS/AJO).

3 Kytke kallistuksen tukivarsi (a) työntämällä metallipidäke (b) sisään ja kääntämällä nuppia (c) niin, että tukivarsi nousee ylös.

4 Laske perämoottori alas siten, että se lepää kallitustustukivipua vasten.

5 Kytke tukivipu irti kohottamalla perämoottoria tukivivusta ja kiertämällä vipua alas. Laske perämoottori alas.

6 Siirrä kippilukon vipu asentoon LOCK/RUN (LUKITUS/AJO).

---

oga
FUNKTIONER OG KONTROLMEKANISMER

ogu16a
MANUELT TILTSYSTEM

Betjening på lavt vand

1 Når du sejler med båden på lavt vand, kan du indstille og fastlåse påhængsmotoren i en højere vippet position. Kør påhængsmotoren ved langsom fart, når den er opvippet for lavvandssejlads. Sørg for at kølevandsindtagningshullerne er nedsænkede i vandet og fortsæt med at kontrollere vandudstødningen fra vandpumpeinspektionshullet..

Tilt påhængsmotoren til helt-op-position

2 Stop motoren. Skub tiltlåsearmen til positionen TILT. Tag fat i grebet på topdækslet og løft påhængsmotoren til helt-op-position. Lås påhængsmotoren på plads ved at flytte tiltlåsearmen til positionen LOCK/RUN (LÅS/KØR).

3 Aktivér tiltstøttearmen (a) ved at skubbe metalanslaget (b) og dreje knoppen (c) for at bringe støttearmen fremad.

4 Sænk påhængsmotoren, således at den hviler på tiltstøttearmen.

5 Deaktivér tiltstøttearmen ved at løfte påhængsmotoren af tiltstøttearmen og dreje armen nedad. Sænk påhængsmotoren.

6 Flyt tiltlåsearmen til positionen LOCK/RUN (LÅS/KØR).

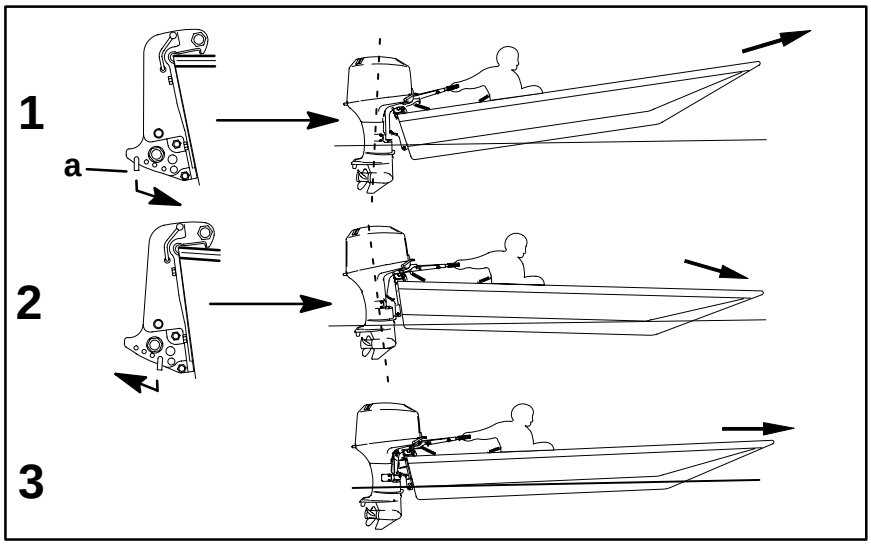

ogg
KOMPONENTER OG KONTROLLSPAKER

ogu15g
MANUELT TILTSYSTEM (FORTS.)

Justering Av Driftsvinkel

Den vertikale driftsvinkelen på utenbordsmotoren justeres ved å endre stilling på tiltpinnen (a) i de fire justeringshullene. Utenbordsmotoren skal låses mot denne tiltpinnen ved å skyve tiltlåsespaken til LOCK/RUN–stilling (LÅS/KJØR). Riktig justering gjør at båten kjører stabilt, oppnår optimal ytelse og minimalt styremoment.

Merk: Se tabellen på neste side når utenbordsmotorens driftsvinkel skal justeres.

Tiltpinnen bør justers slik at utenbordsmotoren stilles til å kjøre i en loddrett vinkel med vannflaten når båten kjøres i topp hastighet. Dette gjør at båten kjører parallelt med vannflaten.

Arranger passasjerer og lasten i båten, slik at vekten er jevnt fordelt.

1 For stor vinkel (Akterenden ned - baugen opp)

2 For liten vinkel (Akterenden opp - baugen ned)

3 Riktig justert vinkel (Baugen litt opp)

(forts. neste side)

ogk
HUR REGLAGE OCH SYSTEM FUNGERAR

ogu15k
MANUELLT TILTSYSTEM (FORTS.)

Inställning Av Körvinkel

Utombordarens lodräta körvinkel justeras genom att riggvinkelpinnen (a) flyttas inom de fyra justerhålen. Utombordaren skall vara låst mot denna riggvinkelpinne, genom att tippspärren ställs i läge LOCK/RUN (LÅS/KÖR). Vid korrekt inställning, går båten stabilt, uppnår maximal prestanda, och styrningen underlättas.

OBS: Se listorna på nästa sida när du ställer in körvinkeln på din utombordsmotor.

Riggvinkelpinnen ska justeras så att utombordsmotorn är i vinkelrätt läge mot vattenytan när båten körs med full hastighet. Detta tillåter att båten körs parallellt med vattenytan.

Ordna passagerarna och lasta båten så att vikten distribueras jämt.

1 För stor vinkel (akter ned - bog upp)

2 Inte tillräcklig stor vinkel (akter upp - bog ned)

3 Korrekt inställning av vinkeln (bog något upp)

(fortsättning på nästa sida)

ogc
MOOTTORIN OSAT & KÄYTTÖLAITTEET

ogu15c
KÄSINKALLISTUSJÄRJESTELMÄ (JATKUU)

Käyttökulman säätö

Perämoottorisi pystysuora ajokulma on säädettävissä kallistuksen säätöpuikon (a) avulla neljään eri säätöreikään. Perämoottori on lukittava kallistuksen säätöpuikkoa vasten, asettamalla kippilukon vipu asentoon LOCK/RUN (LUKITUS/AJO). Jos säätö on oikea, vene kulkee tasaisesti parhaalla suorituskyvyllä ja ohjaus on helppoa.

Huomautus: Katso seuraavallla sivulla olevia listoja, kun asetat perämoottorisi ohjauskulmaa.

Kallistuspuikkoa on säädettävä siten, että perämoottori on kohtisuorassa asennossa veteen nähden veneen ollessa täydessä vauhdissa. Tämä mahdollistaa, että venettä voidaan ajaa yhdensuuntaisesti veteen nähden.

Sijoita matkustajat ja kuorma siten, että paino jakautuu tasaisesti.

1 Liian paljon kulmaa (perä alhaalla - keula ylhäällä)

2 Ei tarpeeksi kulmaa (perä ylhäällä - keula alhaalla)

3 Kulma oikein säädettynä (keula hiukan ylhäällä)

(jatkuu seuraavalla sivulla)

oga
FUNKTIONER OG KONTROLMEKANISMER

ogu15a
MANUELT TILTSYSTEM

Justering af betjeningsvinklen

Påhængsmotorens lodrette driftsvinkel justeres ved at skifte tiltpindens (a) position i de fire indstillingshuller. Påhængsmotorens bør låses mod denne tiltpind ved at indstille tiltlåsearmen til positionen LOCK/RUN (LÅS/KØR). Korrekt justering lader båden køre jævnt, opnår optimal ydeevne og minimerer styreindsatsen.

Bemærk: Vil du indstille driftsvinklen på påhængsmotoren, henvises der til forklaringerne på næste side.

Tiltpinden bør indstilles, således at påhængsmotoren anbringes lodret i forhold til vandoverfladen ved fuld fart. Dermed har du mulighed for at sejle parallelt med vandoverfladen.

Placér passagerer og gods i båden således, at vægten fordeles jævnt.

1 For stor vinkel (agterstavnen sænket - forstavnen hævet)

2 For lille vinkel (agterstavnen hævet - forstavnen sænket)

3 Korrekt indstillet vinkel (forstavnen hævet let)

(fortsættes pä næste side)

ogg
KOMPONENTER OG KONTROLLSPAKER

ogu12g
MANUELT TILTSYSTEM

Justering av driftsvinkel (forts.)

Vurder følgende lister nøye når du skal justere driftsvinkelen til utenbordsmotoren.

Justering av utenbordsmotoren nær inntil hekken kan:

1. Senke baugen.
2. Føre til at båten planer lettere, spesielt med tung last eller baktung båt.
3. Generelt forbedre kjøring i høy sjø.
4. Øke styremomentet eller trekke mot høyre (med en vanlig høyredreining på propellen).
5. Senke baugen ytterligere på enkelte båter til et punkt der de begynner å ploge med baugen i vannet mens de planer. Dette kan føre til en uventet dreining i én retning og kalles “baugstyring” eller “overstyring” hvis man prøver å styre i én eller annen retning, eller hvis man møter på en høy bølge.

Justering av utenbordsmotoren vekk fra hekken kan:

1. Løfte baugen høyere opp i vannet.
2. Generelt øke topphastigheten.
3. Øke klaringen over undervannshindringer eller grunner.
4. Øke styremomentet eller dragningen til venstre ved normal monteringshøyde **(**med en vanlig høyredreining på propellen).
5. I tillegg kan båten begynne å vake “hoppe” eller det kan oppstå propellventilasjon.

ogk
HUR REGLAGE OCH SYSTEM FUNGERAR

ogu12k
MANUELLT TILTSYSTEM

Inställning av körvinkeln (forts.)

Beakta det följande då du ställer in utombordarens körvinkel.

Utombordare som justeras nära akterspegeln, kan resultera i att:

1. Bogen sänks.
2. Snabbare urplaning, speciellt med tungt lastad, eller baktung båt.
3. Färden i allmänhet blir bekvämare i grov sjö.
4. Styrmotståndet ökas, eller båten drar åt höger (med normal högerroterande propeller).
5. Bogen sänks på vissa båtar tills de börjar plöja med bogen i vattnet under planing. Detta kan leda till oväntad girning åt något håll, s.k. “bog–,” eller “överstyrning” inträffar vid vändförsök, eller då en större våg träffas.

Utombordare som justeras bort från akterspegeln, kan resultera i att:

1. Bogen lyfts upp ur vattnet.
2. Topphastigheten vanligtvis ökar.
3. Avståndet ökas till föremål under vattenytan eller till botten.
4. Styrmotståndet ökas, eller båten drar åt vänster (med normal högerroterande propeller).
5. Båten tumlar, eller propellern “suger luft”.

ogc
MOOTTORIN OSAT & KÄYTTÖLAITTEET

ogu12c
KÄSINKALLISTUSJÄRJESTELMÄ

Käyttökulman säätö (jtk.)

Harkitse seuraavia seikkoja huolellisesti perämoottorin ajokulman säädössä.

Mikäli perämoottori asennetaan peräpeilin läheisyyteen, voi tämä:

1. Alentaa keulaa.
2. Aiheuttaa nopeamman tasoituksen, varsinkin jos kyseessä on raskas kuorma tai peräraskas vene.
3. Parantaa aallokossa ajoa.
4. Lisää ohjausvääntövoimaa tai oikealle vetoa (normaalilla myötäpäivään kääntyvällä potkurilla).
5. Lisäksi alentaa joidenkin veneiden keulaa siihen pisteeseen, jossa ne alkavat kyntää vettä keulallaan, kun ne ovat veden pinnalla. Tämä voi johtaa odottamattomaan käännökseen kumpaan tahansa suuntaan; sitä kutsutaan “keulaohjaukseksi” tai “yliohjaukseksi”, jos yritetään kääntyä tai jos kohdataan huomattava aalto.

Mikäli perämoottori asennetaan pois peräpeilin läheisyydestä, voi tämä:

1. Nostaa keulan vedestä.
2. Lisätä korkeinta nopeutta.
3. Lisätä varaa vedenalaisten kohteiden tai matalikon yli.
4. Lisätä ohjausvääntövoimaa tai vasemmalle vetoa asennuskorkeudella (normaalilla myötäpäivään kääntyvällä potkurilla).
5. Lisäksi aiheuttaa veneen hyppimisen aallolta aallolle tai potkurin tuuletuksen.

oga
FUNKTIONER OG KONTROLMEKANISMER

ogu12a
MANUELT TILTSYSTEM

Justering af betjeningsvinklen (fortsat)

Når påhængsmotorens arbejdsvinkel indstilles, bør du referere til følgende liste.

Indstilles påhængsmotoren med en lille afstand til agterspejlet kan:

1. Forstavnen komme til at tippe ned.
2. Du hurtigere opnå plan sejlads, især hvis du sejler med tungt gods eller båden har en tung agterstavn.
3. Sejladsen generelt forbedres i uroligt farvand.
4. Styremomentet øge eller båden komme til at trække til højre (med normal højrehånds roterende propel).
5. Hvis der indstilles for kraftigt, forstavnen på visse både tippe ned så meget, at den begynder at pløje gennem vandet under plan sejlads. Dette kan medføre at båden uforudset drejer til en af siderne, kaldet “forstavnsstyring” eller “overstyring”, hvis du forsøger at dreje eller du møder en stor vandbølge.

Indstilles udenbordsmotoren i retning væk fra agterspejlet kan:

1. Forstavnen komme til at løfte ud af vandet.
2. Topfarten generelt øge.
3. Frihøjden øge over genstande under vandlinien eller over lav bund.
4. Styremomentet øge eller båden komme til at trække til venstre (med normal højrehånds roterende propel).
5. Hvis der indstilles for kraftigt, få båden til at slå smut hen over vandet (bumpe) eller forårsage propelventilation.

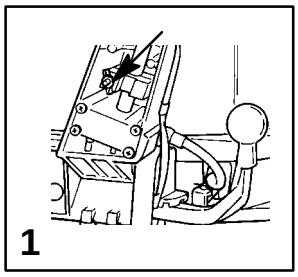

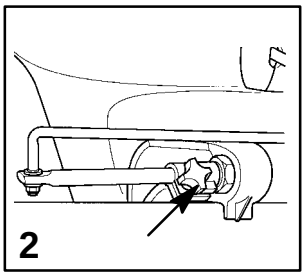

ogg
KOMPONENTER OG KONTROLLSPAKER

ogt2g
JUSTERING AV GASSFRIKSJONEN - MODELLER MED STYREKULTHÅNDTAK

1 Drei denne vingemutteren for å innstille gassen til ønsket hastighet.

JUSTERING AV STYREFRIKSJONEN - MODELLER MED STYREKULTHÅNDTAK

2 Justering av styrefriksjon - Juster denne knotten for å oppnå ønsket styrefriksjon (dragning) på styrekulthåndtaket.

⚠ ADVARSEL

Unngå eventuelle alvorlige personskader eller død som følge av tap av styring. Oppretthold nok styrefriksjon til å forhindre at utenbordsmotoren styrer inn i en sirkel når styrekulthåndtaket slippes.

ogk
HUR REGGLAGE OCH SYSTEM FUNGERER

ogt2k
INSTÄLLNING AV GASHANDTAGETS FRIKTION - MODELLER MED RORKULT

1 Vrid på denna vingmutter för att ställa in och hålla kvar gasen i ett visst läge.

INSTÄLLNING AV STYRFRIKTIONEN - MODELLER MED RORKULT

2 Inställning av styrfriktionen - Vrid på denna ratt för att få önskad styrfriktion på rorkulten

⚠ VARNING

Eliminera risken för allvarliga personskador och dödsolyckor på grund av förlorad kontroll över båten. Ha en tillräcklig styrfriktion för att båten inte skall gå in i en skarp gir om rorkulten släpps.

ogc
MOOTTORIN OSAT & KÄYTTÖKAUTTEET

ogt2c
KAASUKAHVAN KITKAN SÄÄTÖ - OHJAUSKAHVALLISET MALLIT

1 Käännä siipimutteria kaasun säätämiseksi halutulle nopeudelle ja tämän nopeuden ylläpitämiseksi.

OHJAUS KITKAN SÄÄTÖ - OHJAUSKAHVALLISET MALLIT

2 Ohjaus kitkan säätö - Säädä tästä nupista haluttu ohjauskahvan ohjauskitka (vastus).

⚠ VAROITUS

Vältä ohjauksen menetyksestä mahdollisesti aiheutuvaa vakavaa vammaa tai kuolemaa. Pidä yllä riittävää ohjauskitkaa, jotta estät perämoottoria tekemästä täyskäännöstä, jos otteesi irtoaa ohjauskahvasta.

oga
FUNKTIONER OG KONTROLMEKANISMER

ogt2a
JUSTERING AF FRIKTION VED GASHÅNDTAGET - GÆLDER KUN MODELLER MED STYREHÅNDTAG

1 Droslingen indstilles og bibeholdes ved at dreje denne vingemøtrik, indtil den ønskede fart opnås.

JUSTERING AF STYREFRIKTION - GÆLDER KUN MODELLER MED STYREHÅNDTAG

2 Justering af styrefriktion - Indstil denne knap, indtil den ønskede styrefriktion (træk) ved styrepinden opnås.

⚠ ADVARSEL

Undgå alvorlig personskade og død som følge af tab af kontrollen over båden. Bibehold en tilstrækkelig styrefriktion, således at du undgår, at båden går ind i en fuld drejning, hvis du giver slip på styrehåndtaget.

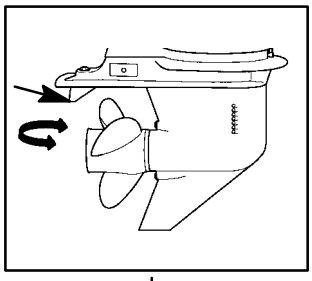

ogg
KOMPONENTER OG KONTROLLSPAKER

ogn2g
JUSTERING AV TRIMROR

Propellens styremoment(et) kan føre til at båten drar til én av sidene. Dette styremoment(et) er normalt fordi utenbordsmotoren ikke er trimmet slik at propellakselen er parallell med vannflaten. Trimroret kan kompensere for styremoment(et) i mange tilfeller og kan justeres innenfor visse grenser til å redusere eventuell ujevn kraft på styringen.

Merk: Justering av trimroret vil ha liten innvirkning på reduseringen av styremomentet hvis utenbordsmotoren er montert med antiventilasjonsplaten ca 5 cm eller mer ovenfor bunnen av båten.

Modeller uten power trim.

Kjør båten i normal hastighet, trimmet i ønsket stilling ved å sette tiltepinnen i ønsket hull. Sving båten til venstre og høyre og finn ut om den går lettere til én av sidene.

Løsne bolten på trimroret og foreta små justeringer om gangen hvis det er nødvendig. Hvis båten går lettere til venstre side, vri den bakre delen av trimroret mot venstre. Hvis båten går lettere til høyre side, vri den bakre delen av trimroret mot høyre. Stram bolten og foreta en ny test.

Modeller med power trim.

Kjør båten i normal hastighet, trimmet i ønsket stilling. Sving båten til venstre og høyre og finn ut om den går lettere til én av sidene.

Løsne bolten på trimroret og foreta små justeringer om gangen hvis det er nødvendig. Hvis båten går lettere til venstre side, vri den bakre delen av trimroret mot venstre. Hvis båten går lettere til høyre side, vri den bakre delen av trimroret mot høyre. Trekk til bolten og foreta en ny test.

ogk
HUR REGLAGE OCH SYSTEM FUNGERAR

ogn2k
INSTÄLLNING AV TRIMRODRETS

Propellerns styrmoment får båten att dra åt det ena hållet. Detta styrmoment är normalt och beror på att utombordaren inte har trimmats så att propelleraxeln befinner sig parallellt med vattenytan. Detta styrmoment kan ofta kompenseras med hjälp av trimrodret.

OBS: Inställning av trimrodret får mycket liten effekt om motorn har installerats med antikavitationsplattan 50 mm eller mer över båtens botten.

Modeller utan Powertrim

Kör båten med normal marschhastighet och trimmad till önskat läge med riggvinkelpinnen i önskat hål. Sväng åt vänster och höger och kontrollera åt vilket håll det är lättast att svänga.

Om trimrodret behöver ställas in lossar man dess bult och gör små ändringar i taget. Om det går lättare att svänga åt vänster flyttar man trimrodrets bakre del åt vänster. Om det går lättare att svänga åt höger flyttar man trimrodrets bakre del åt höger. Drag åt bulten och prova på nytt.

Modeller med Powertrim

Kör båten med normal marschfart och trimmad till önskat läge. Sväng åt vänster och höger och kontrollera åt vilket håll det är lättast att svänga.

Om behöver ställas in lossar man dess bult och gör små ändringar i taget. Om det går lättare att svänga åt vänster flyttar man trimrodrets bakre del åt vänster. Om det går lättare att svänga åt höger flyttar man trimrodrets bakre del åt höger. Drag åt bulten och prova på nytt.

ogc
MOOTTORIN OSAT & KÄYTTÖLAITTEET

ogn2c
TRIMMIEVÄN SÄÄTÖ

Potkurin aiheuttama ohjauksen vääntömomentti saa veneesi vetämään jommallekummalle puolelle. Tämä ohjauksen vääntömomentti on normaali-ilmiö, joka johtuu siitä, että perämoottoriasi ei ole trimmattu niin, että potkuriakseli olisi vedenpinnan suuntainen. Trimmievä voi monesti auttaa tämän ohjauksen vääntömomentin/tasaamisessa, ja sitä voidaan säätää eräin rajoituksin ohjaamiseen tarvittavassa voimassa esiintyvien epätasaisuuksien vähentämiseksi.

Huomautus: Trimmievän säätäminen vaikuttaa vain vähän ohjauksen vääntömomentin vähentämiseen, jos perämoottori on asennettu siten, että kavitaatiolevy on kauempana kuin noin 50 mm veneen pohjan yläpuolella.

Mallit, ilman Power Trim:iä

Aja venettäsi normaalinopeudella sen ollessa trimmattuna haluttuun asentoon asianmukaiseen reikäänsä asetetun kallistustapin avulla. Kääntele venettäsi vasemmalle ja oikealle ja pane merkille, kummalle puolelle vene kääntyy helpommin.

Jos säätö on tarpeen, höllennä trimmievän pulttia ja säädä vähän kerrallaan. Jos vene kääntyy helpommin vasemmalle, siirrä trimmievän takasyrjää vasemmalle. Jos vene kääntyy helpommin oikealle, siirrä trimmievän takasyrjää oikealle. Kiristä pultti uudelleen ja kokeile kääntämistä uudelleen.

Mallit, joissa on Power Trim

Aja venettäsi normaalinopeudella sen ollessa trimmattuna haluttuun asentoon. Kääntele venettäsi vasemmalle ja oikealle ja pane merkille, kummalle puolelle vene kääntyy helpommin.

Jos säätö on tarpeen, höllennä trimmievän pulttia ja säädä vähän kerrallaan. Jos vene kääntyy helpommin vasemmalle, siirrä trimmievän takasyrjää vasemmalle. Jos vene kääntyy helpommin oikealle, siirrä trimmievän takasyrjää oikealle. Kiristä pultti uudelleen ja kokeile kääntämistä uudelleen.

oga
FUNKTIONER OG KONTROLMEKANISMER

ogn2a
JUSTERING AF TRIMTAP

Propellens styremoment vil forårsage at din båd trække i én retning. Dette styremoment er et almindeligt resultat af, at påhængsmotoren ikke er trimmet på en sådan måde, at propelakslen er parallel med vandoverfladen. Trimtappen kan i mange tilfælde virke kompenserende for dette styremoment, da den til en vis grad kan indstilles, så den reducerer ubalancen i styreindsatsen.

Bemærk: Hvis påhængsmotoren har anti-ventilationspladen installeret cirka 50 mm eller mere over bådens bund, vil justering af trimtappen have begrænset virkning på styremomentet.

Modeller uden Power Trim

Betjen båden ved normal rejsehastighed og i den ønskede trimposition, idet tiltpinden sættes i det ønskede tiltpindehul. Drej båden til højre og til venstre, for at se i hvilken retning det er lettest at dreje den.

Hvis justering påkræves, skal trimtappens bolt løsnes, idet den justeres den en lille tand ad gangen. Hvis båden nemmest drejer til venstre, skal bagkanten af trimtappen føres til venstre. Hvis båden nemmest drejer til højre, skal bagkanten af trimtappen føres til højre. Stram bolten til igen og afprøv det endnu engang.

Modeller med Power Trim

Betjen båden ved normal rejsehastighed og i den ønskede trimposition. Drej båden til højre og til venstre, for at se i hvilken retning det er lettest at dreje den.

Hvis justering påkræves, skal trimtappens bolt løsnes, idet den justeres en lille tand ad gangen. Hvis båden nemmest drejer til venstre, skal bagkanten af trimtappen føres til venstre. Hvis båden nemmest drejer til højre, skal bagkanten af trimtappen føres til højre. Stram bolten til igen og afprøv det endnu engang.

ofg

BRUK

ofa3g

SJEKKLISTE FØR START

- ☐ Føreren kjenner til sikker navigasjon og bruksprosedyrer.
- ☐ Sørg for at det finnes godkjente redningsvester for alle ombord, og at de er lett tilgjengelige.
- ☐ En livbøye eller flåte, som er konstruert for å kastes ut til folk i vannet.
- ☐ Ikke overlast båten. De fleste båter er sertifisert for en maksimal lastekapasitet. Se etter godkjennelsesskiltet ombord i båten.
- ☐ Kontroller at det er tilstrekkelig med olje (oljeinnsprøyting) ombord.
- ☐ Sørg for at vekten av passasjerer og last er jevnt fordelt i båten, og at alle sitter på et forsvarlig sete.
- ☐ Meld fra om hvor dere har tenkt å reise, og når dere forventer å være tilbake.
- ☐ Det er ulovlig å føre en båt under påvirkning av alkohol eler andre rusmidler.
- ☐ Kjenn til de farvann og områder dere skal ferdes i (tidevann, strømforhold, sandbanker, grunner og andre farer.
- ☐ Gå gjennom sjekklisten (se Vedlikehold).

onf2g

BRUK I KULDEGRADER

Når utenbordsmotoren brukes eller ligger fortøyd når det er kuldegrader, sørg for at girkassen er under vann. Dette forhindrer at ev. vann i girhuset fryser og forårsaker skade på vannpumpen og andre komponenter.

Dersom det er en mulighet for isdannelse på vannet, må utenbordsmotoren fjernes og tappes for vann. Is i vanninntakene kan blokkere kjølevannsstrømmen og forårsake skade.

---

ofk

KÖRNING

ofa3k

AVPRICKNINGSLISTA FÖRE KÖRNING

- ☐ Föraren känner till båten och vet hur man navigerar och kör den på ett säkert sätt.
- ☐ Godkända flytvästar i rätt storlek finns för alla ombord och är lätt tillgängliga
- ☐ En frälsarkrans eller motsvarande, avsedd att kastas till en person som befinner sig i vattnet.
- ☐ Känner till båtens maxlast. Titta på båtens typskylt.
- ☐ Tillräckligt med olja (separatoljesmörjningen).
- ☐ Fördela passagerare och last jämnt ombord och se till att alla sitter på en ordentlig sittplats.
- ☐ Tala om för någon vart du åker och beräknad återkomsttid.
- ☐ Det är olagligt att framföra båtar under påverkan av alkohol eller droger.
- ☐ Känn till dina farvatten, strömmar, sandrev, klippor och andra farligheter.
- ☐ Kontrollera båten genom att följa listan för Inspektion och underhåll. Se Underhållssektionen.

onf2k

KÖRNING UNDER DEN KALLA ÅRSTIDEN

Om motorn används, eller ligger förtöjd med båten, vid temperaturer runt noll eller lägre, skall växelhuset alltid befinna sig under vattenytan. Detta hindrar att vattnet i växelhuset fryser och ställer till skada på vattenpumpen eller andra delar.

Vid risk för isläggning, måste utombordaren tas upp och tömmas helt på vatten. Om det skulle bildas is inne i drivaxelhuset, blockeras vattenflödet till motorn, och skador kommer sannolikt att uppstå.

---

ofc

PERÄMOOTTORIN KÄYTTÖ

ofa3c

LUETTELO KÄYTTÖÄ EDELTÄVISTÄ TOIMENPITEISTÄ

- ☐ Tulee varmistaa, että käyttäjä hallitsee turvallisen ohjauksen, veneilyn ja ajon tekniikat.
- ☐ Pidä viranomaisten hyväksymä, henkilökohtainen, sopivan kokoinen, veteen heitettävä kellumisväline jokaista henkilöä varten käyttövalmiina veneessä.
- ☐ Pidä veneessä veteen joutuneelle henkilölle heitettäväksi tarkoitettu pelastusrengas tai uimatyyny.
- ☐ Ole tietoinen veneesi kuormitusrajasta. Katso veneesi kuormituskilpeä.
- ☐ Varaa tarpeeksi öljyä (tuoreölijyvoiteluun).
- ☐ Sijoita matkustajat ja lasti veneessä siten, että paino jakautuu tasaisesti ja jokaisella on asianmukainen istuin.
- ☐ Kerro jollekin henkilölle minne menet ja milloin palaat.
- ☐ On lainvastaista ajaa venettä alkoholin tai huumeiden vaikutuksen alaisena.
- ☐ Tunne veneilyyn käyttämäsi vesistöt ja alueet: vuorovedet, virtaukset, hiekkasärkät, karit ja muut vaarat.
- ☐ Suorita tarkastukset ja vaadittu huolto huoltotaulukon mukaan. Katso osaa Huolto.

onf2c

JÄÄTYMISLÄMPÖTILOISSA AJO

Jos perämoottoriasi tullaan käyttämään tai se ankkuroidaan jäätymislämpötilassa tai sen tuntumassa, pidä perämoottori koko ajan alas kallistettuna niin, että vaihteisto on veden alla. Tämä estää sisään jääneen veden jäätymisen ja vesipumpun tai muiden osien vaurioitumisen.

Jos on olemassa mahdollisuus veden jäätymiseen, perämoottori tulee poistaa vedestä ja antaa veden valua pois täydellisesti. Jos perämoottorin ajoakselistoon muodostuu jäätä veden pinnan tasalle, se voi estää veden kierron moottoriin ja aiheuttaa vaurioitumista.

---

ofa

BETJENING

ofa3a

CHECKLISTE FØR START

- ☐ Føreren kender til sikker navigering, sejlads og driftsprocedurer.
- ☐ Godkendte redningsveste i de rette størrelser til hver person ombord er let tilgængelige.
- ☐ En redningskrans eller redningspude, der er beregnet til at kaste ud til en person i vandet.
- ☐ Kend din bådes maksimale lastkapacitet. Se kapacitetspladen.
- ☐ Benzinforsyningen er tilstrækkelig (olieindsprøjtningen).
- ☐ Sørg for at passagerer og last er jævnt fordelt i båden og at alle ombordværende sidder på et egnet sæde.
- ☐ Fortæl nogen hvor du skal hen, og hvornår du regner med at komme tilbage.
- ☐ Det er ulovligt at betjene en båd under indflydelsen af spiritus eller narkotika.
- ☐ Lær farvandet og området hvori du sejler at kende samt tidevande, strømme, sandbanker, klipper og andre farer.
- ☐ Efterse motoren som beskrevet i Eftersyns- og Vedligeholdelsesplan. Der henvises til afsnittet, Vedligeholdelse.

onf2a

BETJENING FROSTVEJR

Når motoren betjenes eller fortøjes i frostvejr eller ved temperaturer nær frysepunktet, skal påhængsmotoren holdes vippet nede så gearkassen er under vand. Dette forhindrer, at vand i gearkassen fryser og forårsager skade på vandpumpen og andre motordele.

Hvis vandet fryser til is, skal motoren tages ud af vandet og tømmes fuldstændigt for vand. Hvis vand fryser til is i motorens drevakselhus, blokeres vandpassagen til motoren, hvilket kan forårsage skader.

---

ofg

BRUK

one3g

KJØRING I SALTVANN ELLER FORURENSET VANN

Vi anbefaler at du skyller kjølevannskretsen i utenbordsmotoren med ferskvann etter at den har vært brukt i salt eller forurenset vann. Dette vil forhindre at det dannes belegg som kan blokkere kjølevannskretsen. Se “Spyling av kjølesystemet” for fremgangsmåte for spyling, i delen Vedlikehold.

Hvis båten ligger fortøyd, bør utenbordsmotoren alltid tas opp, slik at girkassen er fullstendig oppe av vannet når den ikke brukes (bortsett fra når det er kuldegrader).

Vask motoren utvendig og skyll eksosuttaket ved propellen og girhuset med ferskvann etter hver bruk. Spray Mercury Precision eller Quicksilver Corrosion Guardutvendig på motoren, elektriske komponenter og andre metalloverflater hver måned. Spray ikke anoder for korrosjonskontroll, da dette vil redusere anodeeffekten.

onb2g

KJØRING I HØYDER

Hvis båten kjøres på vann som ligger høyere enn 750 meter over havet, kan det være nødvendig å skifte forgasserdyse og/eller benytte en annen propellstigning. Dette vil kompensere for ytelsestap som følge av mangel på oksygen, som igjen gjør at drivstoffblandingen blir for fet.

VIKTIG: Unngå alvorlig skade på motoren som følge av bruk av for mager drivstoffblanding. Kjør IKKE påhengsmotoren (hvis dysene har blitt skiftet for kjøring i høyder) i et lavereliggende område dersom dysene ikke har blitt skiftet igjen for å tilsvare det nye høydenivået.

---

ofk

KÖRNING

one3k

KÖRNING I SALTVATTEN ELLER FÖRORENAT VATTEN

Vi rekommenderar att du spolar de invändiga vattenpassagerna i motorn med färskvatten efter varje gång som båten använts i saltvatten eller förorenat vatten. Detta kommer att förhindra uppkomst av avlagringar i vattenpassagerna. Läs avsnittet i Spolning av kylsystemet i underhållsavsnittet.

Om du alltid har båten förtöjd i vattnet skall du tänka på att alltid tilta upp motorn så att ingen del av växelhuset ligger under vatten när motorn inte används, (utom vid temperaturer under noll).

Tvätta motorns utsidor och spola avgasutloppet på propellern och växelhuset med färskvatten efter varje användning. Spreja varje månad Mercury Precision eller Quicksilver Corrosion Guard utanpå motorenheten, elektriska komponenter och andra metallytor (spreja inte på anoderna för korrosionskontroll, då detta sätter ned effektiviteten på dessa).

onb2k

KÖRNING PÅ HÖG ALTITUD

Om man kör utombordaren på högre höjd än 750 m över havet måste kanske förgasarmunstycket och/eller propellerstigningen ändras. Kontakta din återförsäljare. Detta kommer att reducera den normala kraftförlusten som uppstår pga den lägre syrehalten, som orsakar en alltför rik bränsleblandning.

VIKTIGT: För att undvika allvarlig motorskada pga mager bränsleblandning, kör INTE utombordsmotorn (om munstycken ändrades för högre höjdvinkel) vid lägre höjdvinkel om inte munstycken ändras igen för att motsvara den nya höjdvinkeln.

---

ofc

PERÄMOOTTORIN KÄYTTÖ

one3c

AJO MERIVEDESSÄ TAI SAASTUNEESSA VEDESSÄ

Suosittelemme, että huuhdot perämoottorisi sisäiset vesitiehyet puhtaalla vedellä joka kerran suolaisessa tai saastuneessa vedessä ajon jälkeen. Tämä ehkäisee saostumien muodostumisen ja vesitiehyeiden tukkeutumisen. Katso “jäähdytysjärjestelmän huuhtelu” -menetelmää osasta Huolto.

Jos pidät veneesi ankkuroituna vedessä, kallista perämoottori niin, että vaihteistokotelo on ulkona vedestä (paitsi jäätymislämpötiloissa) aina, kun se ei ole käytössä.

Pese perämoottorin ulkopinta ja huuhtele potkurin pakoputki ja vaihteistokotelo puhtaalla vedellä jokaisen käyttökerran jälkeen. Ruiskuta Mercury Precision tai Quicksilver Corrosion Guard -ainetta moottorin ulkopintaan, sähkölaitteiston osiin ja muihin metallipintoihin kuukausittain (älä ruiskuta syöpymistä ehkäiseviä anodeja, sillä se aiheuttaa anodien toimintakyvyn heikkenemisen).

onb2c

KORKEISSA ILMANALOISSA AJO

Perämoottorin käyttö korkeammalla kuin 750 m merenpinnan yläpuolella voi vaatia kaasuttimen suuttimen vaihdon ja/tai erinousuisen potkurin. Ota yhteyttä myyjäliikkeeseen. Tämä pienentää normaalia tehon heikentymistä, mikä on seurauksena vähähappisesta ilmasta ja sen aiheuttamasta liian rikkaasta polttoaineseoksesta.

TÄRKEÄÄ: Liian ohuen polttoaineseoksen aiheuttaman moottorin vakavan vaurioitumisen ehkäisemiseksi ÄLÄ käytä perämoottoriasi (jos suutimet on vaihdettu korkeissa paikoissa ajos verten) matalalammissa paikolssa, ennen kuin suuttimet on vaihdettu takaisin uutta korkeutta vastaaviksi.

---

ofa

BETJENING AF PÅHÆNGSMOTOREN

one3a

BETJENING I SALTVAND OG FORURENET VAND

Vi anbefaler, at de indvendige vandpassager skylles med ferskvand efter hver sejlads i saltvand eller forurenet vand. Dette forhindrer ophobning af aflejringer, som kan blokere vandpassagerne. Der henvises til “Skylning af Kølesystemet” i afsnittet, Vedligeholdelse.

Hvis din båd fortøjes i vandet, skal motoren altid vippes ud af vandet, når den ikke er i brug (undtagen i frostvejr). Sørg for at gearkassen er fuldstændigt ude af vandet.

Vask påhængsmotoren udvendigt og skyl udstødningsåbningen til propellen og gearkassen med ferskvand efter hver brug. Sprøjt hver måned Mercury Precision eller Quicksilver Corrosion Guard på udvendige metaloverflader (undgå at sprøjte på karburatorrørene, da anodernes effektivitet derved forringes).

onb2a

BETJENING I HØJERE LIGGENDE OMRÅDER

Sejlads i områder højere end 750 meter over havoverfladen, kan gøre det nødvendigt med en ændring af karburatorrør og/eller propelstigning. Rådspørg din forhandler. Dette vil reducere det normale tab af ydeevne, som er almindeligt ved mangel på ilt og forårsager en alt for fed benzinblanding.

VIGTIGT: For at undgå alvorlig motorskade på grund af for mager benzinblanding, bør du IKKE sejle (hvis karburatorrørene er indstillet til sejlads i højere liggende områder) i lavere liggende områder, medmindre karburatorrørene er tilpasset den nye højde.

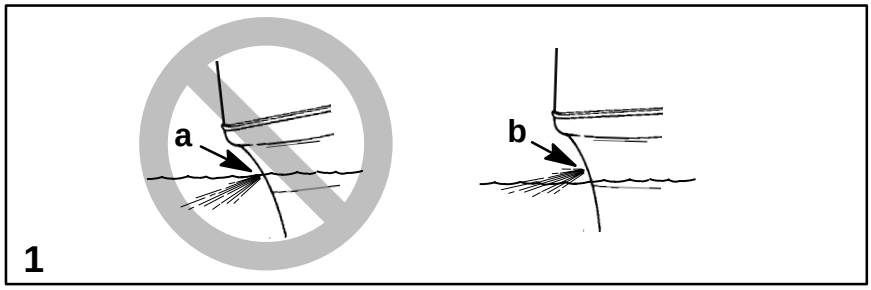

ofg

BRUK

onn2g

INNSTILLING AV TRIMVINKEL MENS MOTOREN KJØRER PÅ TOMGANG

1 Det kan hende at eksosutløpshullene (a) på utenbordsmotoren kommer under vann på noen båter, hvis de blir trimmet “helt inn” mens motoren kjøres på tomgang. Dette forårsaker eksosrestriksjon og fører til ujevn tomgang, mye røyk og sviktende tennplugger. Hvis denne tilstanden forekommer, skal utenbordsmotoren trimmes opp til eksosutløpshullene kommer over vannet (b). Utenbordsmotoren må imidlertid senkes for å kunne aksellerere fra stillestående start eller fra tomgangshastighet.

ofk

KÖRNING

onn2k

INSTÄLLNING AV TRIMVINKELN MEDAN MOTORN GÅR PÅ TOMGÅNG

1 Avgasutsläppets hål (a) kan hamna under vattenytan på utombordare som trimmas fullt–in då motorn går på tomgång. Detta leder till att avgaserna igensätts, vilket i sin tur leder till ryckig tomgång, rökutveckling, och smutsiga tändstift. Föreligger detta tillstånd, skall utombordaren trimmas upp tills avgasutsläppets hål ligger ovanför vattenytan (b). Utombordaren måste dock sänkas för acceleration från stillastående eller tomgångs–start.

ofc

PERÄMOOTTORIN KÄYTTÖ

onn2c

AJOKULMAN ASETUS MOOTTORIN KÄYDESSÄ JOUTOKÄYNNILLÄ

1 Perämoottorin pakoaukon (a) joutuminen veden alle voi sattua joissakin veneissä, jos asetat perämoottorin kulman ”täysin sisään” moottorin käydessä joutokäynnillä. Tämä aiheuttaa pakokaasun rajoituksen, mikä puolestaan johtaa epätasaiseen joutokäyntiin, liialliseen savuamiseen ja sytytystulppien likaantumiseen. Jos tämä tilanne esiintyy, säädä perämoottorin ajokulmaa ylös kunnes päästöaukko on pois vedestä (b). Perämoottori on kuitenkin alennettava kiihdytettäessä pysädyksistä tai joutokäynnistä.

ofa

BETJENING

onn2a

INDSTILLING AF TRIMVINKLEN MENS MOTOREN GÅR I TOMGANG

1 Udstødningens aflastningshul (a) på påhængsmotoren kan nedsænkes på visse både, hvis du trimmer påhængsmotoren “helt ind”, mens den går i tomgang. Dette vil forårsage en udstødningsrestriktion, hvilket resulterer i grov tomgang, overdreven røg og tilsodede tændrør. Hvis denne tilstand eksisterer, skal du trimme påhængsmotoren op, indtil udstødningens aflastningshul er ude af vandet (b).Påhængsmotoren skal dog sænkes for at accelerere fra en stående start eller fra tomgangshastigheden.

ofg

BRUK

ofd9g

FREMGANGSMÅTE VED INNKJØRING

⚠ FORSIKTIG

Det kan oppstå alvorlig skade på motoren hvis ikke følgende fremgangsmåte for innkjøring overholdes.

Modeller med oljeinnblanding

Drivstoffblanding ved innkjøring av motoren

Bruk en bensin-oljeblanding i forholdet 50:1 (2 %) første gangen tanken fylles med drivstoff. Bruk av denne drivstoffblandingen sammen med olje fra oljeinnblandingssystemet, gir passende smøring under innkjøringen av motoren.

Fremgangsmåte ved innkjøring av motoren

Varier gassinnstillingen den første driftstimen. Unngå å kjøre med samme hastighet i mer enn to minutter om gangen, og unngå vedvarende kjøring på maksimalt turtall (full gass) i den første driftstimen.

Modeller uten oljeinnblanding

Drivstoffblanding ved innkjøring av motoren

Bruk en bensin/oljeblanding i forholdet 25:1 når drivstofftanken fylles for første gang. Etter at drivstoffblandingen for innkjøring er brukt opp, skal en bensin/oljeblanding i forholdet 50:1 brukes.

Fremgangsmåte ved innkjøring av motoren

Varier gassinnstillingen den første driftstimen. Unngå å kjøre med samme hastighet i mer enn to minutter om gangen, og unngå vedvarende kjøring på maksimalt turtall (full gass) i den første driftstimen.

ofk

KÖRNING

ofd9k

INKÖRNING AV MOTORN

⚠ FORSIKTIGHET

Svår skada kan uppstå på motorn om man inte följer inkörningsinstruktionerna.

Modeller med separatoljesmörjning

Bränsleblandning vid inkörning av motorn

Använd en bensin-/oljeblandning med förhållandet 50:1 (2 %) första gången bensintanken fylls. Denna bränsleblandning, i kombination med olja från separatoljesmörjningssystemet, ger tillräcklig smörjning under motorns inkörning.

Motorns inkörningsförfarande

Variera gasreglaget under den första körtimmen. Undvik körning med konstant hastighet i mer än två minuter åt gången och undvik körning på längre tids fullgas under den första timmen.

Modeller utan separatoljesmörjning

Bränsleblandning vid inkörning av motorn

Använd en bensin/oljeblandning på 25:1 (4%) vid den första fyllningen av bränsle. Då detta inkörningsbränsle är slutkört, skall blandningen bensin/olja vara 50:1 (2%).

Motorns inkörningsrutin

Variera gasreglaget under den första körtimmen. Undvik körning med konstant hastighet i mer än två minuter åt gången och undvik körning på längre tids fullgas under den första timmen.

ofc

PERÄMOOTTORIN KÄYTTÖ

ofd9c

MOOTTORIN TOTUTUSAJO

⚠ VAROITUS

Moottori voi vaurioitua vakavasti, ellei esitettyä moottorin totutusajomenettelyä noudateta.

Öljynsuihkutusmallit

Moottorin polttoaineen totutusajoseos

Käytä 50:1 (2%) bensiini-/öljyseosta ensimmäisessä polttoainesäiliössä. Tämä seos yhdistettynä öljyyn öljynruiskutusjärjestelmästä antaa tarvittavan voitelun moottorin totutusnajon aikana.

Moottorin sisäänajo

Vaihtele kaasuläpän asetusta ensimmäisen käyttötunnin aikana. Ensimmäisen käyttötunnin aikana on vältettävä yli kaksi minuuttia kestävää vakionopeutta sekä kaasuläpän avointa asentoa.

Mallit ilman öljysuihkutusta

Moottorin polttoaineen totutusajoseos

Käytä bensiini/öljyseosta suhteessa 25:1 (4%) ensimmäisessä tankillisessa polttoainetta. Kun totutusajon polttoaineseos on käytetty loppuun, käytä bensiini/öljyseosta suhteessa 50:1 (2%).

Moottorin totutusajo

Vaihtele kaasuläpän asetusta ensimmäisen käyttötunnin aikana. Ensimmäisen käyttötunnin aikana on vältettävä yli kaksi minuuttia kestävää vakionopeutta sekä kaasuläpän avointa asentoa.

ofa

BETJENING

ofd9a

TILKØRING AF MOTOREN

⚠ FORSIGTIG

Alvorlig beskadigelse af motoren kan forekomme, hvis nedenstående tilkøringsprocedure ikke følges.

Modeller med olieindsprøjtning

Benzinblanding til indkøring af motor

Brug en 50:1 (2%) benzin/olieblanding til den første tankpåfyldning. Denne blanding kombineret med olie fra olieindsprøjtningssystemet skaffer den nødvendige smøring under indkøringsperioden.

Motorindkøringsprocedure

Variér gasindstillingen under den første times sejlads. Under den første times sejlads skal du undgå at køre motoren ved konstant hastighed i mere end to minutter og også undgå vedvarende fuldt åbent gasspjæld.

Modeller uden olieindsprøjtning

Benzinblanding til indkøring af motor

Brug en 25:1 (4%) benzin/olieblanding til den første tankpåfyldning. Efter indkørings-benzinblandingen er brugt op, kan du bruge en 50:1 (2%) benzin/olieblanding.

Motorindkøringsprocedure

Variér gasindstillingen under den første times sejlads. Under den første times sejlads skal du undgå at køre motoren ved konstant hastighed i mere end to minutter og også undgå vedvarende fuldt åbent gasspjæld.

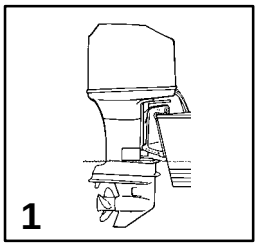

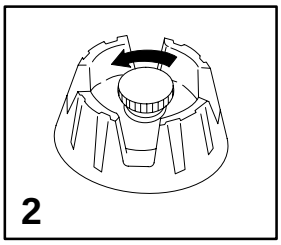

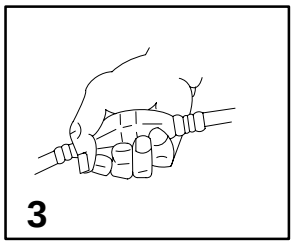

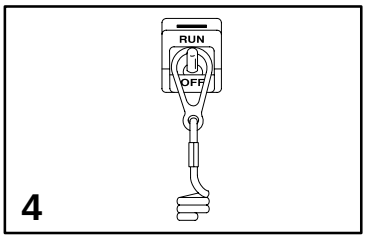

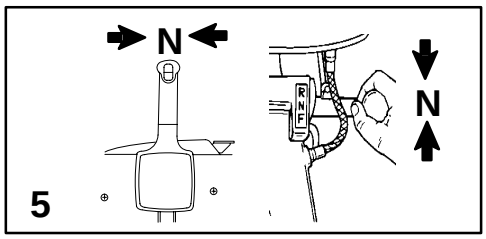

ofg

BRUK

ofe38g

START AV MOTOREN

Før start, les Sjekkliste før start, Instruksjoner ved spesielt bruk og Fremgangsmåte ved innkjøring på de første tre sidene i Bruk.

⚠ FORSIKTIG

Start eller kjør aldri påhengsmotoren (selv et øyeblikk) uten at vann sirkulerer gjennom alle kjølevannsinntakene i girkassen. Dette vil forhindre skade på vannpumpen (går tørr) eller overoppheting av motoren.

1. Senk motoren til driftsstilling. Pass på at vanninntakene er under vann.
2. Åpne lufteskruen på bensintanken (på tanklokket) på bensintanker med manuell lufting.
3. Klem på drivstoffpumpeblæren på bensinslangen flere ganger til den kjennes hard.
4. Sett bryteren til nødstopplinen på RUN. Les sikkerhetsmerknadene og Advarsel i delen Generelle opplysninger.
5. Sett utenbordsmotoren i fri (N).

ofk

KÖRNING

ofe38k

ATT STARTA MOTORN

Innan du startar motorn skall du läsa avsnitten Avprickningslista före körning, Körning vid minusgrader, Före start och Inkörning av motorn, på de första tre sidorna i Körning.

⚠ FORSIKTIGHET

Starta eller kör aldrig utombordaren ens för ett ögonblick, utan att vatten cirkulerar genom växelhusets kylvattenintag, eftersom det leder till att vattenpumpen skadas (körs torr), eller att motorn överhettas.

1. Sänk motorn till körläget. Se till att alla intagshålen för kylvatten hamnar under vattenytan.
2. Öppna luftskruven på bränsletanken (i locket) på tankar med manuella luftintag.
3. Tryck flera gånger på handpumpblåsan tills den är hård.
4. Sätt nödstoppskontakten till RUN-läget. Läs säkerhetsföreskriften och varningen i avsnittet Allmän information.
5. Lägg i neutralläget (N).

ofc

PERÄMOOTTORIN KÄYTTÖ

ofe38c

MOOTTORIN KÄYNNISTYS

Ennen kuin käynnistät moottorin, lue osan Moottorin käyttö kolmella ensimmäisellä sivulla olevat Käynnistystä edeltävät toimenpiteet, Käyttö erikoisolosuhteissa ja Moottorin totutusajo.

⚠ VAROITUS

Älä käynnistä tai käytä perämoottoriasi (ei edes lyhyttä hetkeä), ellei vesi kierrä vaihteistokotelossa sijaitsevien jäähdytysveden tuloaukkojen kautta. Näin estät vedenottopumpun vaurioitumisen (kuivana käymisen) tai moottorin ylikuumenemisen.

1. Laske perämoottori ajoasentoon. Varmista, että kaikki jäähdytysveden tuloaukot ovat vedenpinnan alla.
2. Avaa polttoainesäiliön (sen täyttöaukon tulpan) ilmaruuvi, jos säiliössä on käsikäyttöinen tuuletus.
3. Purista polttoaineputken rikastinta, kunnes se tuntuu kovalta.
4. Aseta hätäkatkaisin RUN-asentoon. Lue hätäkatkaisimen turvaselitys ja varoitus osassa Yleisiä tietoja.
5. Aseta perämoottorin vaihde vapaalle (N-asentoon).

ofa

BETJENING

ofe38a

START AF MOTOREN

Før motoren startes, bør du læse afsnittene, Checkliste før start, Specielle betjeningsvejledninger og Tilkøring af motoren på de første tre sider af afsnittet, Betjening.

⚠ FORSIGTIG

Start aldrig motoren (ikke engang et kort øjeblik) uden, at vand strømmer gennem alle kølevandsindtagningshullerne ind i gearkassen, ellers beskadiges vandpumpen (løber tør) eller motoren overophedes.

1. Sænk påhængsmotoren til kørselspositionen. Sørg for at alle kølevandsindtagshullerne er fuldstændigt under vand.
2. På modeller med manuel ventilation af tanken, skal benzintankens ventilationsskrue (i påfyldningsdækslet) åbnes..
3. Klem benzinslangens primerbold nogle gange, indtil den føles fast.
4. Sæt nødstopkontakten i positionen RUN (KØR). Læs sikkerhedsforklaringen og advarslen mht. nødstopkontakten i afsnittet Generelt.
5. Sæt påhængsmotoren i frigear (N).

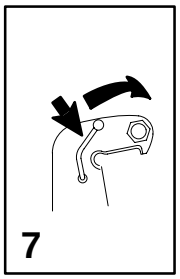

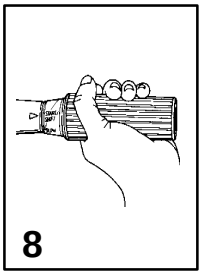

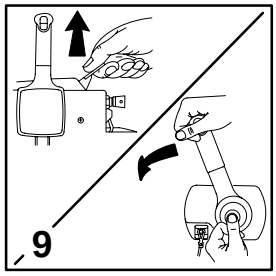

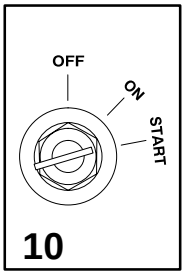

ofg

BRUK

ofe47g

START AV MOTOREN (FORTS.)

6 Modeller uten powertrim - Sett tiltlåsespaken i låst stilling (LOCK).

7 Modeller med styrekulthåndtak - Rett inn pilen på gasshåndtaket med START-stillingen.

8 Modeller med fjernkontroll – **Hvis motoren er kald,** skal hurtigtomgangsspaken (a) eller funksjonen for bare gass (b) skyves ca. halvveis framover (1/2 stilling). Etter at motoren har startet, skal hurtigtomgangsinnstillingen justeres umiddelbart, slik at motorhastigheten synker til under 2000 o/min. Gå tilbake til normal tomgangshastighet når motoren er varm.

9 Vri tenningsnøkkelen til START–stilling, og start motoren. **Hvis motoren er kald,** skal nøkkelen trykkes inn for å tilføre motoren mer drivstoff mens den startes. Hvis motoren ikke starter i løpet av 10 sekunder, venter du i 30 sekunder og prøver på nytt. Hvis motoren begynner å fuske, skal motoren tilføres mer bensin (ved å trykke inn nøkkelen) til motoren går jevnt.

Merk: Gjør følgende ved starting av motor som har fått for mye drivstoff:
Modeller med fjernkontroll – *Skyv hurtigtomgangsspaken eller funksjonen for bare gass helt forover til maksimal stilling. Start motoren i 10 sekunder uten å tilføre ekstra drivstoff. Vent 30 sekunder og gjenta til motoren starter. Etter at motoren starter, skal motorhastigheten senkes umiddelbart.*
Modeller med rorpinne – *Drei gasshåndtaket til full tomgangshastighet. Start motoren i følge startprosedyrene uten å tilføre ekstra drivstoff. Etter at motoren starter, skal motorhastigheten senkes umiddelbart.*

(forts. neste side)

ofk

KÖRNING

ofe47k

ATT STARTA MOTORN (FORTSÄTTNING)

6 Modeller utan Power Trim - Placera tippspärren till läget LOCK (LÅS).

7 Modeller med rorkult - Ställ in pilen på gashandtaget mot START-märket.

8 Modeller med fjärrkontroll – **Om motorn är kall,** för snabbtomgångsspaken (a), eller “endast gas”–anordningen (b) till cirka 1/2–gasläge. Då motorn startat, justera omedelbart inställningen för snabbtomgång i neutral tills varvtalet understiger 2000 rpm. Gå tillbaka till normalt varvtal så snart motorn värmts upp.

9 Starta motorn genom att vrida nyckeln till START. **Om motorn är kall,** skall den flödas genom att nyckeln trycks in medan motorn dras runt. Om motorn inte startar inom 10 sekunder, vänta då i 30 sekunder före nästa startförsök. Om motorn börjar dö, skall nyckeln tryckas in igen (för flödning), tills motorn går jämnt.

OBS: Att starta en sur motor:
Modeller med fjärrkontroll – För snabbtomgångsspaken, eller “endast gas”–anordningen, till fullt gaspådrag. Flöda inte motorn, och drag runt den i 10 sekunder. Vänta i 30 sekunder, och upprepa proceduren tills motorn startar. Minska varvtalet omedelbart efter det att motorn startat.
Modeller med rorkultshandtag – För gasreglaget till fullt gaspådrag. Starta sedan motorn på vanligt sätt, utan att flöda den. Minska varvtalet omedelbart efter det att motorn startat.

(fortsättning på nästa sida)

ofc

PERÄMOOTTORIN KÄYTTÖ

ofe47c

MOOTTORIN KÄYNNISTYS (JATKUU)

6 Mallit ilman Power Trim - Aseta kippilukon vipu asentoon LOCK (lukitus).

7 Ohjauskahvalliset mallit - Siirrä kaasukahvan osoitin START-asentoon.

8 Kauko–ohjattavat mallit – **Jos moottori on kylmä,** siirrä nopean tyhjäkäynnin vipua (a) tai vain kaasuvipua (b) noin puoliväliasetukseen. Moottorin käynnistyttyä säädä heti vapaata nopean tyhjäkäynnin asetusta siten, että moottorin nopeus laskee alle 2000 k/min. Palauta normaaliin joutokäyntiin, kun moottori on lämmennyt.

9 Käännä virta–avain asetukseen START (KÄYNNISTYS) ja käynnistä moottori. **Jos moottori on kylmä,** paina avainta sisään rikastaaksesi moottoria samalla kuin käynnistät sitä. Jollei moottori käynnisty kymmenessä sekunnissa, odota 30 sekuntia ja yritä uudelleen. Jos moottori alkaa pysähdellä, rikasta uudelleen (paina avain sisään) kunnes moottori käy tasaisesti.

Huomautus: Liian rikkaalla seoksella käyvän moottorin käynnistys:
Kauko–ohjainmallit – *Siirrä nopean tyhjäkäynnin vipu tai vain kaasuvipu täyskaasuasentoon. Rikastinta aktivoimatta käynnistä moottoria 10 sekuntia. Odota 30 sekuntia ja toista kunnes moottori käynnistyy. Vähennä heti nopeutta sen käynnistyttyä.*
Ohjauskahvalliset mallit – *Siirrä kaasuttimen kahva täyskaasuasentoon. Rikastinta aktivoimatta käynnistä moottori noudattamalla käynnistysmenetelmää. Vähennä heti nopeutta sen käynnistyttyä.*

(jatkuu seuraavalla sivulla)

ofa

BETJENING

ofe47a

START AF MOTOREN (FORTSAT)

6 Modeller uden Power Trim - Skub tiltlåsearmen ned til låst position.

7 Modeller med styrehåndtag - Sæt pegepilen på gashåndtaget ud for START.

8 Modeller med fjernkontrol – **Hvis motoren er kold,** skal hurtig tomgangsarmen (a) eller kun–gas funktionen (b) avanceres til omkring en halvvejs (1/2) indstilling. Efter motoren startes, skal neutral hurtig tomgangsindstillingen straks justeres, så motorens hastighed falder til under 2000 o/m. Vend tilbage til normal tomgangshastighed efter motoren har varmet op.

9 Drej tændingsnøglen til positionen START og start motoren. **Hvis motoren er kold,** skal du trykke nøglen ind for at prime motoren, mens den startes. Hvis motoren ikke starter i løbet af 10 sekunder, skal du vente 30 sekunder og prøve igen. Hvis motoren begynder at gå i stå, skal du prime igen (skubbe nøglen ind), indtil motoren kører jævnt.

Bemærk: Opstart af en druknet motor:
Modeller med fjernkontrol: – *Avancér hurtig tomgangsarmen eller kun–gas funktionen til absolut maksimal position. Start motoren i 10 sekunder uden at prime. Vent 30 sekunder og gentag, indtil motoren starter. Begynd straks at reducere motorens hastighed, efter den starter.*
Modeller med styrehåndtag – *Avancér gasgrebet til fuld gasspjældshastighed. Start motoren efter opstartsproceduren uden at prime. Begynd straks at reducere motorens hastighed, efter den starter.*

(fortsættes på næste side)

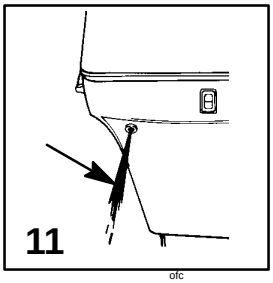

ofg

BRUK

ofe54g

START AV MOTOREN (FORTS.)

⚠ ADVARSEL

FARE VED HURTIG AKSELERERING – Modeller med styrekult – Før utenbordsmotoren skiftes fra fri og settes i gir, skal motorhastigheten senkes til lav hastighet. Dette forhindrer rask akselerering som kan medføre at personer i båten kastes ut av setene eller båten, som igjen kan føre til personskade eller dødsfall.

10 Kontroller at det kommer en jevn vannstrøm ut av kjølevannskontrollene.

VIKTIG: Hvis det ikke kommer vann ut av kjølevannskontrollene, må motoren stoppes for å undersøke om det kan ha kommet et fremmedlegeme inn i kjølevannsinntaket. Hvis dette ikke er tilfelle, kan det bety at det er en feil med vannpumpen eller en blokkering i kjølesystemet. Disse tilstandene vil føre til overoppheting av motoren. Få utenbordsmotoren undersøkt hos forhandleren. Hvis motoren brukes når den er overopphetet, kan det føre til alvorlige skader på motoren.

ofk

KÖRNING

ofe54k

ATT STARTA MOTORN (FORTS)

⚠ VARNING

FARA VID SNABB ACCELERATION - Modeller med rorkultshandtag – Sakta ned motorvarvtalet avsevärt innan du lägger i växel från neutralläget. Därmed undviker du en snabb acceleration som kan få passagerare att kastas över bord, och skadas eller dödas.

10 Kontrollera att det kommer en jämn vattenström från hålet för vattenpumpens skvallerstråle.

VIKTIGT: Stäng av motorn och kontrollera om kylvattenintagen är igensatta, om det inte kommer något vatten från hålet för vattenpumpens skvallerstråle. Är det inte igensatt så kan det vara fel på vattenpumpen eller något stopp i kylsystemet. Detta kommer att överhetta motorn. Låt din återförsäljare titta på motorn. Att köra en överhettad motor leder till allvarliga skador.

ofc

PERÄMOOTTORIN KÄYTTÖ

ofe54c

MOOTTORIN KÄYNNISTYS (JATKUU)

⚠ VAROITUS

NOPEAN KIIHDYTYKSEN AIHEUTTAMA VAARA - Ohjauskahvalliset mallit – Ennen kuin vaihdat perämoottorin vapaalta vaihteeseen, alenna moottorin nopeus hitaalle. Tämä estää nopean kiihdytyksen, joka voi aiheuttaa veneessä olijoiden heiton istuimistaan tai laidan yli, mistä on seurauksena henkilövamma tai kuolema.

10 Tarkasta, tuleeko vesipumpun ilmaisureiästä ulos tasainen vesivirta.

TÄRKEÄÄ: Jos vesipumpun ilmaisureiästä ei tule ulos vettä, sammuta moottori ja tarkasta, onko jäähdytysveden imuaukko tukkeutunut. Jos se ei ole tukkeutunut, vesipumpussa saattaa olla vika tai jäähdytysjärjestelmässä tukkeuma. Nämä aiheuttavat moottorin ylikuumenemista. Tarkastuta perämoottorisi myyntiliikkeessa. Ylikuumentuneen moottorin käyttämisestä voi olla seurauksena vakava moottorivaurio.

ofa

BETJENING

ofe54a

START AF MOTOREN (FORTSAT)

⚠ ADVARSEL

FARE I FORBINDELSE MED HURTIG ACCELERATION – Modeller med styrehåndtag – Før påhængsmotoren skiftes fra neutral til gear, skal motorhastigheden sænkes til langsom. Dette vil forhindre hurtig acceleration, som kan resultere i at personer i båden kastes ud af sæderne eller båden, hvilket kan forårsage kvæstelser eller dødsfald.

10 Kontrollér at en jævn strøm af vand flyder fra vandpumpeinspektionshullet.

VIGTIGT: Hvis der ikke kommer vand ud af vandpumpeinspektionshullet, bør du standse motoren og efterse kølevandsindtagningshullerne. Hvis man ikke finder blokeringer, kan det være tegn på en fejl i kølesystemet eller en blokering heraf. Disse tilstande fører til at motoren overophedes. Få en forhandler til at efterse påhængsmotoren. Hvis motoren betjenes, mens den er overophedet, kan det føre til alvorlig beskadigelse af motoren.

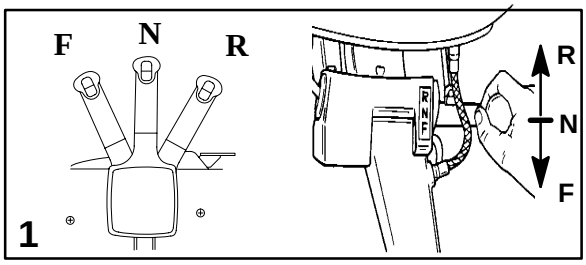

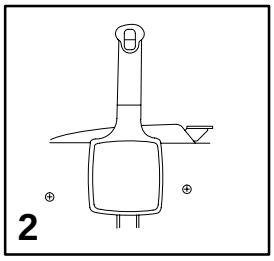

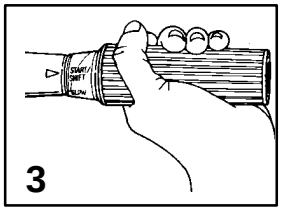

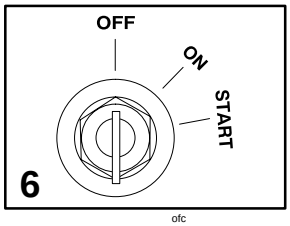

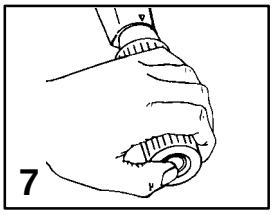

ofg

BRUK

ofj4g
GIRSKIFT

VIKTIG: Legg merke til følgende:

- **Sett aldri utenbordsmotoren i gir med mindre motoren går på tomgang.**
- **Motoren skal ikke settes i revers når motoren ikke er i gang.**

1 Utenbordsmotoren har tre girposisjoner: forover (F), fri (ikke i gir) og revers (R).

2 Modeller med fjernkontroll - ved girskift skal giret alltid stanses i fri-stilling, slik at hastigheten på motoren reduseres til tomgang.

3 Modeller med styrekulthåndtak - Reduser hastigheten på motoren til tomgang før girskift.

4 Skift alltid gir med en rask bevegelse.

5 Etter å ha satt motoren i gir, skyv kontrollspaken opp eller vri gassen (modeller med styrekulthåndtak) for å øke hastigheten.

ofm3g
STOPP AV MOTOREN

6 **Modeller med fjernstyring** - Senk hastigheten på motoren, og sett påhengsmotoren i fri. Vri tenningsnøkkelen til ”OFF”-stilling.

7 **Modeller med styrekulthåndtak** - Reduser hastigheten på motoren og skift til fri. Trykk inn stopp-knappen, eller vri tenningsnøkkelen til OFF (AV).

ofk

KÖRNING

ofj4k
VÄXLING

VIKTIGT: Lägg märke till följande:

- **Lägg aldrig i en växel på utombordsmotorn, utom när motorn går på tomgång.**
- **Lägg aldrig i R (bakåt) på utombordsmotorn när motorn inte är i gång.**

1 Utombordaren har tre växellägen: Framåt (F), Neutral/Friläge (N) och Bakåt (R).

2 Modeller med fjärreglage - Innan du lägger i ny växel, skall du förbli i neutralläget (N) tills varvtalet återgått till tomgång.

3 Modeller med rorkultshandtag - Minska motorvarvtalet till tomgång, innan en växel läggs i.

4 Växla alltid med en snabb rörelse.

5 Då växel lagts i, skall varvtalet regleras med reglagespaken respektive rorkultshandtaget (beroende på modell).

ofm3k
ATT STÄNGA AV MOTORN

6 **Modeller med fjärreglage** - Sänk varvtalet och gå till neutralläget. Slå av tändningen.

7 **Modeller med rorkultshandtag** - Minska motorns varvtal och lägg utombordsmotorns växel i neutralläge. Tryck in motorns stoppknapp eller vrid startnyckeln till OFF (FRÅN).

ofc

PERÄMOOTTORIN KÄYTTÖ

ofj4c
VAIHTEIDEN KÄYTTÖ

TÄRKEÄÄ: Noudata seuraavia ohjeita:

- **Älä koskaan kytke perämoottoria, jollei moottori käy joutokäynnillä.**
- **Älä kytke peruutusvaihdetta, jollei moottori ole käynnissä.**

1 Perämoottorissasi on kolme vaihdeasentoa: eteenpäinajoasento (F), vapaakäyntiasento (poissa vaihteelta) ja peruutusasento (R).

2 Kaukoohjattavat mallit - Vaihdettaessa on aina pysähdyttävä vapaa-asentoon ja annettava moottorinopeuden palautua joutokäyntiin.

3 Ohjauskahvalliset mallit - Alenna moottorin ropeus joutokäyntinopeudelle ennen vaihteen asetusta.

4 Kytke vaihde päälle aina nopealla liikkeellä.

5 Kun perämoottorin vaihde on kytketty, lisää nopeutta työntämällä kauko-ohjainvipua eteenpäin tai kääntämällä kaasuvipua (ohjauskahvallisissa malleissa) lisää.

ofm3c
MOOTTORIN PYSÄYTYS

6 **Kaukoohjain** - Vähennä moottorin nopeutta ja aseta perämoottorin vaihde vapaalle. Käännä virta-avain OFF-asentoon.

7 **Ohjauskahvalliset mallit** - Alenna moottorin nopeutta ja vaihda vapaalle. Paina moottorin katkaisinta tai käännä virta-avain asentoon OFF (POIS).

ofa

BETJENING

ofj4a
GEARSKIFTE

VIGTIGT: Overhold følgende:

- **Sæt aldrig påhængsmotoren i gear, medmindre motoren kører i tomgang.**
- **Sæt ikke påhængsmotoren i bakgear (Reverse), hvis motoren er stoppet.**

1 Påhængsmotoren har tre gearpositioner: Fremadgående gear (F), frigear (N) og bakgear (R).

2 Modeller med fjernkontrol - Når du skifter gear, stop altid i neutral position og lad motorens fart returnere til tomgang.

3 Modeller med styrehåndtag - Sænk motorens fart til tomgang, inden du skifter gear.

4 Skift altid gear med en hurtig bevægelse.

5 Når du har sat motoren i gear, føres fjernkontrollens håndtag fremad eller gashåndtaget (på modeller med styrehåndtag) drejes yderligere, for at forøge hastigheden.

ofm3a
STANDSNING AF MOTOREN

6 **Modeller med fjernkontrol** - Sæt hastigheden ned og sæt påhængsmotoren i frigear (N). Tændingsnøglen drejes til OFF-positionen.

7 **Modeller med styrehåndtag** – Sænk motorens fart og sæt påhængsmotoren i neutral position (frigear). Tryk motorens stopknap ind eller drej tændingsnøglen til OFF-(FRA).

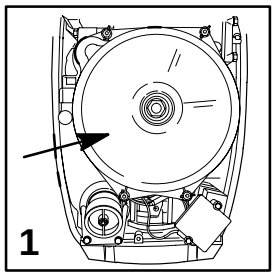

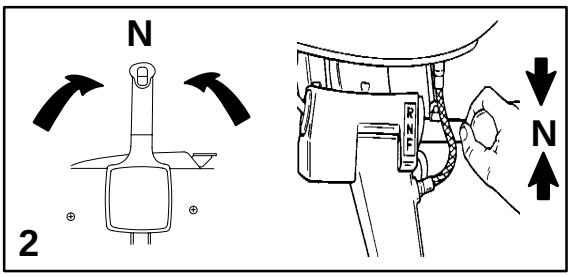

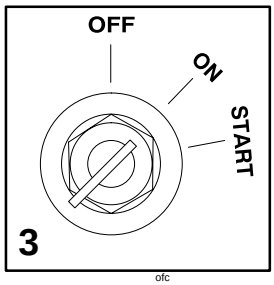

ofg

BRUK

ofp8g

NØDSTART

Hvis starteren svikter, bruk reservestartsnoren som følger med, og gjør følgende:

1 Fjern dekslet over svinghjulet.

2 Sett utenbordsmotoren i fri (N).

⚠ ADVARSEL

Når reservestartsnoren brukes til å starte motoren, virker ikke fjernkontrollens sperre for start i gir. Sørg for at giret står i fri før motoren startes. Brå, uventet akselerasjon kan føre til alvorlig personskade eller død.

3 Vri tenningsnøkkelen til ON-stilling.

ofk

KÖRNING

ofp8k

NÖDSTART

Om startsystemet inte fungerar kan motorn ändå startas, med hjälp av reservstartsnöret (som medföljer). Gör så här:

1 Tag av svänghjulskåpan.

2 Lägg i neutralläget (N).

⚠ VARNING

När man använder reservstartsnöret fungerar inte den skyddsmekanism som förhindrar start med ilagd växel. Se till att växeln är i neutralläget innan motorn startas. Plötslig oväntad acceleration kan förorsaka allvarliga skador eller dödsolyckor.

3 Slå på tändningen.

ofc

PERÄMOOTTORIN KÄYTTÖ

ofp8c

KÄYNNISTYS HÄTÄTILANTEESSA

Jos käynnistysjärjestelmä ei toimi, käytä varakäynnistysnarua (mukana moottorissa) ja menettele seuraavasti:

1 Irrota vauhtipyörän suojus.

2 Aseta perämoottorin vaihde vapaalle (N-asentoon).

⚠ VAROITUS

Kun käytetään varakäynnistysnarua moottorin käynnistämiseen, kaukosäädön yhteydessä oleva suojalaite, joka ehkäisee käynnistyksen vaihteen ollessa kytkettynä, ei ole toiminnassa. Varmista, että perämoottorin vaihde on vapaalla estääksesi moottorin käynnistyksen vaihteen ollessa kytkettynä. Äkillinen, odottamaton kiihdytys voi johtaa vakavaan vammaan tai kuolemaan.

3 Käännä virta-avain ON-päälle asentoon.

ofa

BETJENING

ofp8a

NØDSTART

Hvis startersystemet ikke fungerer, benyt da reserve startsnoren (vedlagt) og følg instruktionerne nedenfor.

1 Fjern svinghjulsdækslet.

2 Sæt påhængsmotoren i frigear (N).

⚠ ADVARSEL

Når nødstartsnoren benyttes til at starte motoren, er “start-i-gear” beskyttelsen ude af funktion. Sørg for, at motoren er i frigear, for at undgå, at den starter i gear. Pludselig og uventet acceleration kan føre til alvorlig personskade eller død.

3 Drej tændingsnøglen til ON (TIL).

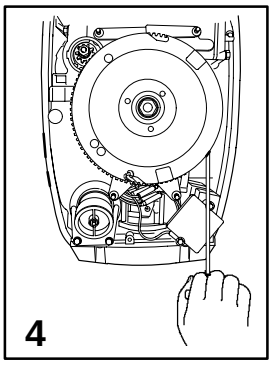

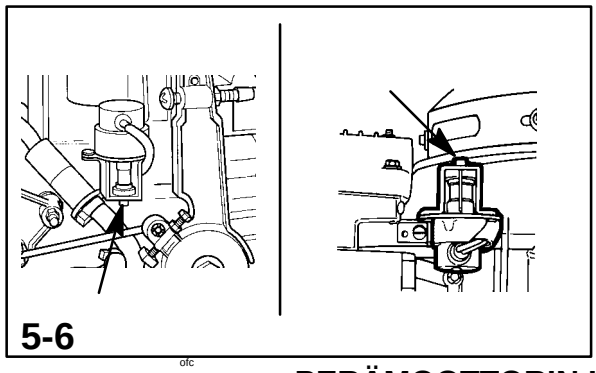

ofg

BRUK

ofp11g

NØDSTART

⚠ ADVARSEL

Unngå elektrisk støt. RØR IKKE noen av tenningskomponentene, tennpluggene eller tennpluggledningene når motoren startes eller er i gang.

⚠ ADVARSEL

Når svinghjulet går rundt, uten at det er skjermet av dekslet, kan det forårsake alvorlig skade. Sørg for at hender, hår, klær, verktøy eller andre gjenstander holdes på forsvarlig avstand fra svinghjulet når motoren startes eller er i gang. Prøv ikke å tvinne tilbake startermekanismen eller sette på toppdekslet med motoren i gang.

4 Sett knuten på startsnoren inn i hakket på svinghjulet og vikle snoren rundt svinghjulet i urviserens retning.

5 Hold knappen på drivstofftilførselen inne og pump drivstoffpumpeblæren på bensinslangen for å øke trykket på drivstoffet.

6 Trekk i startsnoren for å starte motoren.

7 Sett ikke tilbake dekslet over svinghjulet eller motordekslet etter at motoren har startet.

ofk

KÖRNING

ofp11k

NÖDSTART

⚠ VARNING

Undvik elektriska stötar, genom att INTE RÖRA vid någon tändningskomponent, några kablar, eller vid tändstiftet, vid start eller körning av motorn.

⚠ VARNING

Det blottlagda svänghjulet kan orsaka allvarlig personskada. Håll händer, hår, kläder, verktyg och andra föremål borta vid start eller körning av motorn. Försök aldrig att sätta tillbaka svänghjulskåpan eller motorkåpan då motorn är igång.

4 Placera startsnörets knut i svänghjulsurtaget, och linda snöret medurs runt svänghjulet.

5 Om motorn är kall, skall primerknappen hållas inne och bränsletrycket ökas med hjälp av bränsleslangens pumpblåsa.

6 Starta motorn genom att dra i startsnöret.

7 Sätt inte tillbaka svänghjulskåpan eller motorkåpan efter det att motorn har startat.

ofc

PERÄMOOTTORIN KÄYTTÖ

ofp11c

KÄYNNISTYS HÄTÄTILANTEESSA

⚠ VAROITUS

Vältä sähköiskua. ÄLÄ kosketa mitään sytytysjärjestelmän osaa, johtoja tai sytytystulpan johtoa, kun käynnistät tai käytät moottoria.

⚠ VAROITUS

Esillä oleva liikkuva vauhtipyörä voi aiheuttaa vakavan vamman. Pidä kätesi, tukkasi, vaatteet, työkalut ja muut esineet kaukana moottorista, kun käynnistät tai käytät moottoria. Älä ryhdy asettamaan takaisinkelautuvaa käynnistyslaitetta tai yläkoppaa paikoilleen, kun moottori on käynnissä.

4 Aseta käynnistysnarun solmu vauhtipyörän loveen ja kierrä naru myötäpäivään vauhtipyörän ympärille.

5 Jos moottori on kylmä, pidä ryypytinnappi sisään painettuna ja lisää polttoaineen painetta pumppaamalla polttoaineletkun ryypytintä.

6 Vedä käynnistysnarusta moottorin käynnistämiseksi.

7 Älä pane vauhtipyörän suojusta tai yläkoppaa paikoilleen moottorin käynnistyttyä.

ofa

BETJENING

ofp11a

NØDSTART

⚠ ADVARSEL

Rør IKKE ved en tændingsdel, ledning eller tændrørsledning, mens motoren startes eller kører for at undgå elektrisk stød.

⚠ ADVARSEL

Det udækkede svinghjul kan forårsage alvorlige personskader. Hold hænder, hår, tøj, værktøj og andre genstande væk fra motoren, mens den startes eller kører. Forsøg ikke at montere svinghjulsdækslet eller sætte topdækslet på, mens motoren kører.

4 Placer startsnorknuden i hakket i svinghjulet og tvind rebet med uret rundt om svinghjulet.

5 Hvis motoren er kold, skal du holde benzin– primerknappen inde og pumpe benzintrykket op med benzinslanges primerbold.

6 Træk i startsnoren for at starte motoren.

7 Sæt ikke svinghjulsdækslet eller topdækslet på, efter motoren er startet.

ohg

VEDLIKEHOLD

oha4g

VEDLIKEHOLD AV UTENBORDSMOTOREN

For å holde motoren i topp stand, er det viktig at kontroll og vedlikehold blir utført regelmessig, som beskrevet i Vedlikehold. Dette er avgjørende både for passasjerenes sikkerhet og motorens driftssikkerhet.

⚠ ADVARSEL

Dersom service og vedlikehold ikke blir utført på riktig måte, eller vedlikeholdet blir utført av ukvalifiserte personer, kan dette medføre personskade, død eller skade på motoren.

Bokfør vedlikehold bak i denne boka i Vedlikeholdsoversikt, og ta vare på verkstedskvitteringer.

RESERVEDELER

Vi anbefaler bruk av originale Mercury Precision eller Quicksilver-deler og Genuine Lubricants (original smøring).

⚠ ADVARSEL

Bruk av en uegnet del som ikke er original, kan forårsake personskade, død eller skade på motoren.

ohk

UNDERHÅLL

oha4k

UTOMBORDARENS SKÖTSEL

För att hålla motorn i bästa skick är det viktigt att kontrollera den ofta och med regelbundna mellanrum, med ledning av underhållsschemat. Vi uppmanar dig att underhålla den ordentligt för att du och dina passagerare skall få bästa säkerhet och pålitlighet.

⚠ VARNING

Underlåtenhet att utföra inspektion och underhåll av utombordaren, eller försök att reparera eller underhålla motorn på felaktigt sätt, kan leda till personskador, dödsolyckor eller skador på båt/motor.

Skriv in all service som har blivit utförd i Underhållsloggen längst bak i den här handboken.

RESERVDELAR TILL UTOMBORDAREN

Vi rekommenderar användning av Mercury Precision eller Quicksilver reservdelar och smörjmedel.

⚠ VARNING

Användning av reservdelar som är sämre än originalet kan leda till personskador, dödsolyckor eller båt/motorskador.

ohc

HUOLTO

oha4c

PERÄMOOTTORIN HUOLTO

Perämoottorisi pitämiseksi parhaassa mahdollisessa käyttökunnossa on tärkeää, että se tarkistetaan ja huolletaan säännöllisesti huoltotaulukossa annettujen ohjeiden mukaisesti. Kehotamme Sinua vakavasti huoltamaan moottorisi asianmukaisesti oman ja muiden mukana olevien turvallisuuden ja perämoottorin toimintavalmiuden ylläpitämiseksi.

⚠ VAROITUS

Perämoottorisi huollon laiminlyönti tai yritys suorittaa veneesi huoltotyö ja korjaus tuntematta oikeita turvallisuus- ja korjausmenetelmiä, voi aiheuttaa henkilövamman, kuoleman tai tuotteen vioittumisen.

Pidä kirjaa suoritetuista huoltotoimista käsikirjaan liitetyn lokikirjan avulla. Talleta kaikki työlistat ja kuitit.

VARAOSIEN VALITSEMINEN PERÄMOOTTORIISI

Suosittelemme alkuperäisten Mercury Precision tai Quicksilver vaihto-osien ja aitojen voiteluaineiden käyttöä.

⚠ VAROITUS

Sellaisen varaosan käyttäminen, tuotteen viottumisen joka ei vastaa alkuperäistä laadultaan tai sopivuudeltaan, voi aiheuttaa vamman, kuoleman tai omaisuuden menetyksen.

oha

VEDLIGEHOLDELSE

oha4a

PLEJE AF PÅHÆNGSMOTOREN

For at vedligeholde din påhængsmotor, er det vigtigt at du sørger for regelmæssige eftersyn og vedligeholdelse, som beskrevet i Eftersyns- og vedligeholdelsesplanen. Vi anbefaler på det stærkeste, at motoren vedligeholdes ordentligt, for at sikre din og dine passagerers sikkerhed, og for at opretholde motorens pålidelighed.

⚠ ADVARSEL

Forsømmelse af eftersyn og vedligeholdelse af din motor kan føre til personskade, død, eller materialeskade. Samme advarsel gælder, hvis du selv forsøger at udføre vedligeholdelse eller reparationer på din påhængsmotor uden at have kendskab til de korrekte service- og sikkerhedsprocedurer.

Registrer al vedligeholdelse i logbogen bag i denne håndbog, og behold alle kvitteringer.

VALG AF RESERVEDELE TIL PÅHÆNGSMOTOREN

Vi anbefaler, at man bruger Mercury Percision eller Quicksilver reservedele og ægte smøremidler.

⚠ ADVARSEL

Brug af reservedele som er af dårligere kvalitet end de originale, kan resultere i personskade, død eller materialeskade.

ohg

VEDLIKEHOLD

ohd9g

VEDLIKEHOLDSOVERSIKT

Før hver bruk

1. Kontroller at nødstoppbryteren stopper motoren.
2. Kontroller drivstoffsystemet for mulig slitasje eller lekkasje.
3. Kontroller at motoren sitter forsvarlig på hekken.
4. Kontroller at styresystemet fungerer uhindret, og se etter løse komponenter.
5. Påse at festene for styreoverføringsstaget sitter forsvarlig (side 74).
6. Kontroller om det er skade på propellbladene.

Etter hver bruk

1. Spyl kjølesystemet hvis motoren har vært brukt i salt- eller forurenset vann (side 69 – 70).
2. Vask bort saltbelegg og spyl eksosuttakene på propellen og girkassen med ferskvann hvis motoren har vært brukt i saltvann.

Hver 100. driftstime eller én gang i året, alt etter hva som inntreffer først

1. Smør alle smørepunkter. Smør oftere ved bruk i saltvann (side 79).
2. Kontroller og rens tennpluggene (side 78).
3. Kontroller om drivstoffilteret er forurenset (side 72 – 73).
4. Juster eventuelt forgasseren/forgasserne.*
5. Kontroller motorjusteringen.*
6. Kontroller anodene for korrosjonskontroll. Kontroller oftere ved bruk i saltvann (side 75).

(forts. neste side)

** Service bør utføres hos en godkjent forhandler.*

---

ohk

UNDERHÅLL

ohd9k

INSPEKTIONS- OCH UNDERHÅLLSSCHEMA

Före varje användning skall man

1. Kontrollera att nödstoppskontakten stannar motorn.
2. Titta efter om bränslesystemet har skador eller läckor.
3. Kontrollera att utombordaren är säkert monterad på akterspegeln.
4. Kontrollera att inga delar i styrsystemet kärvar eller sitter löst.
5. Kontrollera att styrlänkarnas stagfästen är korrekt åtdragna (sid 74).
6. Se efter om propellerbladen är skadade.

Efter varje användning skall man

1. Spola utombordarens kylsystem med sötvatten om den körts i saltvatten eller förorenat vatten. (sid 69 – 70)
2. Spola av alla utvändiga saltavlagringar, och spola ur propellerns och nedre växelhusets avgasutlopp med sötvatten, om motorn körts i saltvatten.

Var 100:e körtimme, eller en gång om året, beroende på vilket som inträffer först.

1. Smörj alla smörjpunkter. Smörj oftare om båten körs i saltvatten (sid. 79).
2. Inspektera och rengör tändstiften (sid. 78).
3. Kontrollera motorns bränslefilter för föroreningar (sid. 72 – 73).
4. Justera förgasare (om det behövs).*
5. Kontrollera motorns tändningställning.*
6. Kontrollera korrosionskontrollanoderna. Kontrollera oftare om båten körs i saltvatten (sid. 75).

(fortsättning på nästa sida)

**Service på dessa delar bör utföras av en auktoriserad återförsäljare.*

---

ohc

HUOLTO

ohd9c

TARKASTUS- JA HUOLTOTAULUKKO

Ennen jokaista käyttöä

1. Tarkasta, että hätäkatkaisin pysäyttää moottorin.
2. Katso, ettei polttoainejärjestelmässä ole syöpyneitä kohtia tai vuotoa.
3. Tarkasta, että perämoottori on kiinnitetty lujasti peräpeiliin.
4. Tarkasta ohjausmekanismi takertuneiden tai löysien osien varalta.
5. Katso, että ohjauksen niveltangon kiinnittimet ovat sopivan tiuklla. (sivu 74)
6. Tarkasta potkurin lavat vioittumien varalta.

Jokaisen käytön jälkeen

1. Huuhdo perämoottorin jäähdytysjärjestelmä suolaisessa tai saastuneessa vedessä ajon jälkeen (sivu 69 – 70).
2. Pese kaikki suolasaostumat pois ja huuhtele potkurin pakoputki ja vaihdekotelo puhtaalla vedellä suolaisessa vedessä ajon jälkeen.

Joka 100 Ajotunnin Jälkeen Tai Kerran Vuodessa, Mikä Ensin Tapahtuu.

1. Voitele kaikki voitelukohdat. Voitele useammin, jos ajat suolaisessa vedessä (sivu 79).
2. Tarkasta ja puhdista sytytystulpat (sivu 78).
3. Tarkasta, ettei polttoainesuodatin ole likainen (sivut 72 – 73).
4. Säädä kaasutinta, jos tarpeellista.*
5. Tarkasta moottorin ajastusasetus.*
6. Tarkasta korroosionestoanodit. Tarkasta useammin, jos ajat suolaisessa vedessä (sivu 75).

(jatkuu seuraavalla sivulla)

** Valtuutetun myyjäliikkeen on huollettava nämä.*

---

oha

VEDLIGEHOLDELSE

ohd9a

EFTERSYNS- OG VEDLIGEHOLDELSESPLAN

Før hver brug

1. Kontrollér at nødstopkontakten standser motoren.
2. Se efter forringelse og utætheder i benzinsystemet.
3. Kontrollér at motoren er fastspændt.
4. Kontrollér styresystemet for binding eller løse dele.
5. Kontrollér (visuelt) at styreforbindelsesarmens møtrikker er stramme. (side 74)
6. Kontrollér at propelbladene ikke er beskadiget.

Efter hver brug

1. Skyl motorens kølesystem, hvis du har sejlet i saltvand eller i forurenet vand (side 69 – 70).
2. Vask alle saltaflejringer af med ferskvand og skyl propellens og gearkassens udstødningsudløb, hvis du har sejlet i saltvand.

Hver 100 driftstimer eller én gang om året, afhængig af hvilket der kommer først

1. Smør ved alle smørepunkter. Smør oftere ved brug i saltvand. (Side 79)
2. Efterse og rengør tændrør. (Side 78)
3. Undersøg om motorens benzinfilter indeholder forureningsstoffer. (Side 72 – 73)
4. Justér karburatoren/karburatorerne (om nødvendigt).*
5. Kontrollér motorens tændingsindstilling.*
6. Kontrollér tæringskontrolanoderne. Kontrollér oftere ved brug i saltvand. (Side 75)

(fortsættes pä næste side)

** Disse elementer skal vedligeholdes af en autoriseret forhandler.*

ohg

VEDLIKEHOLD

VEDLIKEHOLDSOVERSIKT (FORTS.)

Hver 100 Driftstime Eller Én Gang I Året, Alt Etter Hva Som Inntreffer Først

7. Drener og skift girolje (side 81).
8. Smør rillene på drivakselen.*
9. Kontroller væskenivået i power–trim–pumpen (side 80).
10. Inspiser batteriet (side 78).
11. Kontroller justeringene for kontrollkabelen.*
12. Fjern slagg i motoren med Mercury Precision eller Quicksilver Power Tune Engine Cleaner.
13. Kontroller at bolter, mutrer og andre festeanordninger sitter stramt.

Hver 300. Driftstime Eller Hvert Tredje År

1. Skift vannpumpeimpelleren (oftere hvis det oppstår overoppheting eller vanntrykket synker).*

Før Opplag

1. Se under “Motoropplag” (side 83).

** Service bør utføres hos en godkjent forhandler.*

---

ohk

UNDERHÅLL

INSPEKTIONS- OCH UNDERHÅLLSSCHEMA (FORTSÄTTNING)

Var 100:e körtimme, eller en gång om året, beroende på vilket som inträffer först.

7. Dränera och byt ut växellådans smörjmedel (sid. 81).
8. Smörj drivaxelns splines.*
9. Kontrollera Power Trim–vätska (sid. 80).
10. Inspektera batteriet (sid. 78).
11. Kontrollera reglagekabeljusteringarna.*
12. Avlägsna motoravlagringar med Mercury Precision eller Quicksilver Power Tune Engine Cleaner.
13. Kontrollera åtdragning av bultar, muttrar och andra fästanordningar.

Var 300:e körtimme, eller en gång om året, beroende på vilket som inträffer först.

1. Byt vattenpumpsimpeller (oftare om överhettning inträffar eller minskat vattentryck upptäcks).*

Före Förvaring

1. Se förvaringsprocedur (sid. 83).

**Underhållet av dessa artiklar måste utföras av en auktoriserad återförsäljare.*

---

ohc

HUOLTO

TARKASTUS- JA HUOLTOTAULUKKO (JATKUU)

Joka 100 Ajotunnin Jälkeen Tai Kerran Vuodessa, Mikä Ensin Tapahtuu

7. Valuta voiteluaine vaihteistosta ja täytä se uudella voiteluaineella. (Sivu 81)
8. Voitele ajoakselin urat.*
9. Tarkasta hydraulisen ajokulman säätöneste (sivu 80).
10. Tarkasta akku (sivu 78).
11. Tarkasta ohjauskaapelin säädöt.*
12. Poista moottoriin jääneet saostumat Mercury Precision tai Quicksilver Power Tune Engine Cleaner–aineella.
13. Tarkasta pulttien, muttereiden ja muiden kiinnikkeiden kireys.

Joka 300 Ajotunnin Jälkeen Tai Joka Kolmas Vuosi

1. Uusi vesipumpun juoksupyörä (useammin, jos esiintyy ylikuumenemista tai havaitaan vedenpaineen laskua).*

Ennen Ajokausien Välistä Säilytystä

1. Katso kohtaa Varustaminen säilytystä varten (sivu 83)

** Valtuutetun myyjäliikkeen on huollettava nämä.*

---

oha

VEDLIGEHOLDELSE

EFTERSYNS- OG VEDLIGEHOLDELSESPLAN (FORTSAT)

Hver 100 driftstimer eller én gang om året, afhængig af hvilket der kommer først

7. Aftap og udskift smøremidlet i gearkassen. (Side 81)
8. Smør strålerne på drevakslen.*
9. Kontrollér power trim-væsken. (Side 80)
10. Efterse batteriet. (Side 78)
11. Kontrollér styrekabelindstillingerne.*
12. Fjern aflejringer i motoren med Mercury Precision eller Quicksilver Power Tune Engine Cleaner.
13. Kontrollér at bolte, møtrikker og andre fastspændinger er stramme.

Hver 300 driftstimer eller hvert tredje år

1. Udskift vandpumperotoren (oftere hvis overophedning sker eller vandtrykket reduceres).*

Inden oplagring

1. Se proceduren Oplagring. (Side 83)

** Disse elementer skal vedligeholdes af en autoriseret forhandler.*

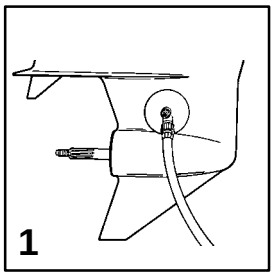

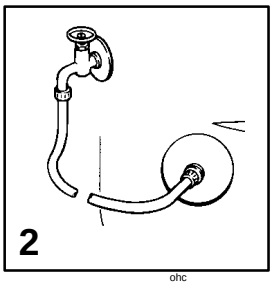

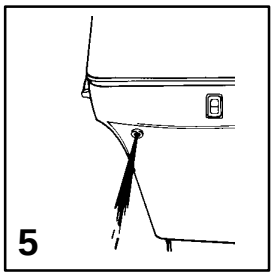

ohg

VEDLIKEHOLD

ohe18g

SPYLING AV KJØLESYSTEMET

Spyl alltid kjølekretsen med ferskvann etter at motoren har vært brukt i salt- eller forurenset vann. Dette vil forhindre belegg som kan blokkere vannstrømmen.

Bruk Mercury Precision eller Quicksilver (el.l.) spyleutstyr.

⚠ ADVARSEL

Fjern propellen for å unngå personskade under spyling. Se Skifte av propell.

1. Fjern propellen (se under Skifte av propell). Installer spyletilkoblingen, slik at gummikoppene sitter stramt over kjølevannsinntakene.
2. Koble en vannslange til spyleutstyret. Skru på vannet og påse at vannstømmen er tilstrekkelig (slik at det lekker ut på sidene av gummikoppene).
3. Start motoren og la den gå på tomgang i fri.
4. Juster vannstrømmen (om nødvendig) og påse at overflødig vann fremdeles lekker ut på sidene av gummikoppene for å vare sikker på at motoren får tilført nok kjølevann.
5. Kontroller at det kommer en jevn vannstrøm fra kjølevannskontrollene. Spyl i ca. 3-5 min., og pass på at det kommer tilstrekkelig med vann.
6. Stopp motoren, skru av vannet og fjern spyleutstyret. Sett på propellen igjen.

ohk

UNDERHÅLL

ohe18k

SPOLNING AV KYLSYSTEMET

Spola de invändiga vattenpassagerna i motorn med färskvatten varje gång båten har varit i saltvatten eller förorenat vatten. Detta kommer att förhindra att det bildas avlagringar i vattenpassagerna.

Använd en Mercury Precision eller Quicksilver spoltillsats (eller motsvarande).

⚠ VARNING

Ta bort propellern för att eliminera skaderisken under spolningen. Se Byte av propeller.

1. Avlägsna propellern (konsultera, “Byte av propeller”). Installera sköljadaptern så att gummikopparna sittar tätt över hålen för kylvattenintaget.
2. Koppla en vattenslang mellan spoltillsatsen och en vattenkran. Vrid på vattnet och justera flödet så att vattnet tränger ut runt omkring gummimuffarna, vilket betyder att motorn får tillräckligt med kylvatten.
3. Starta motorn och kör den på tomgång i neutralläge.
4. Justera vattenflödet (om det behövs) så att överskottsvatten fortsätter att läcka runt gummimuffarna, vilket betyder att motorn får tillräckligt med kylvatten.
5. Kontrollera att det kommer vatten ur hålet för vattenpumpens skvallerstråle. Fortsätt spolningen i 3-5 min och kontrollera att det hela tiden kommer vatten.
6. Stanna motorn, stäng av vattnet och tag bort spoltillsatsen. Sätt tillbaka propellern.

ohc

HUOLTO

ohe18c

JÄÄHDYTYSJÄRJESTELMÄN HUUHTELU

Huuhtele perämoottorin sisäiset vesiputket puhtaalla vedellä aina suolaisessa, saastaisessa tai mutaisessa vedessä ajon jälkeen. Tämä ehkäisee saostumien kerääntymisen ja vesiputkien tukkeutumisen.

Käytä Mercury Precision tai Quicksilver -huuhtelulisälaitetta tai vastaavaa.

⚠ VAROITUS

Mahdollisen vammautumisen ehkäisemiseksi huuhtelua suorittaessasi poista potkuri. Katso kohtaa Potkurin vaihto.

1. Irrota potkuri (ks. Potkurin vaihto). Asenna huuhtelulaite siten, että kumikupit sopivat tiukasti jäähdytysveden tuloreikien päälle.
2. Liitä vesiletku huuhtelulisälaitteeseen. Avaa vesihana ja säädä virtaus siten, että kumikupin ympäriltä vuotaa hiukan vettä, mikä osoittaa, että moottoriin virtaa tarpeellinen määrä vettä.
3. Käynnistä moottori ja käytä sitä tyhjäkäyntinopeudella vapaavaihteella.
4. Säädä veden virtaus (jos tarpeen) siten, että ylimääräinen vesi tihkuu jatkuvasti ulos kupin ympäriltä, mikä osoittaa, että moottoriin menee tarpeellinen määrä jäähdytysvettä.
5. Tarkasta, että tasainen vesivirta tulee ulos vesipumpun ilmaisureiästä. Jatka moottorin huuhtelua 3 - 5 minuuttia tarkasti seuraten, että sisälle menee tarpeellinen määrä vettä koko ajan.
6. Sammuta moottori, sulje vesihana ja irrota huuhtelulisälaite. Pane potkuri takaisin paikoilleen.

oha

VEDLIGEHOLDELSE

ohe18a

SKYLNING AF KØLESYSTEMET

Skyl motorens indvendige vandpassager med ferskvand hver gang du har sejlet i saltvand, forurenet eller mudret vand. Således undgås en ophobning af søaflejringer, som kan tilstoppe de indvendige vandpassager.

Benyt Mercury Precision eller Quicksilver skylletilbehør (eller tilsvarende udstyr).

⚠ ADVARSEL

Fjern propellen, mens der skylles, for at undgå ulykker. Se afsnittet, Udskiftning af propel.

1. Fjern propellen (se Propeludskiftning). Skyllekittet installeres, således at gummiskålene sidder stramt over kølevandsindtagningshullerne.
2. En vandslange kobles til skylletilbehøret. Lad vandet løbe og regulér vandstrømmen så vandet lækker rundt om gummikoppen for at sikre, at motoren får tilstrækkeligt med kølevand.
3. Start motoren og lad den køre med tomgangshastighed i frigear.
4. Vandstrømmen reguleres (hvis det er nødvendigt), så vandet fortsætter med at lække rundt om gummikoppen, og motoren får tilstrækkeligt med kølevand.
5. Kontrollér, at der er en jævn vandstrøm fra vandinspektionshullet. Fortsæt med at skylle påhængsmotoren i 3-5 minutter, idet du nøje overvåger vandtilførslen.
6. Stands motoren. Luk for vandet og fjern skylletilbehøret. Sæt propellen på igen.

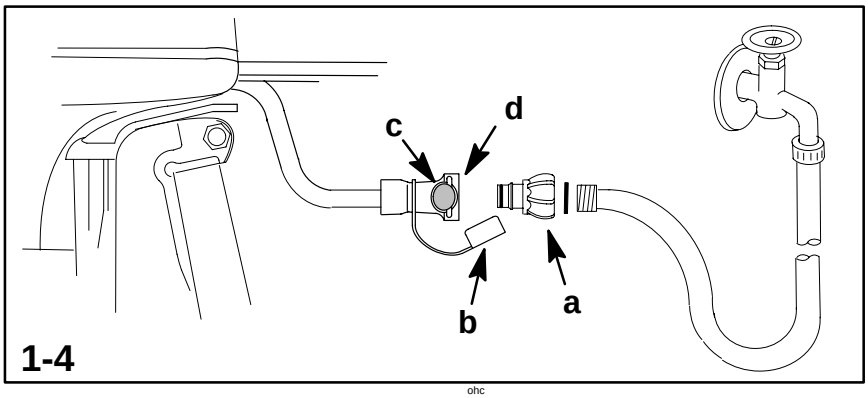

ohg

VEDLIKEHOLD

ohe14g

SKYLLING AV KJØLESYSTEMET – MODELLER MED SLANGESPYLETILKOBLING

Skyll den interne vannpassasjen til utenbordsmotoren med ferskvann etter bruk i saltvann, forurenset eller gjørmet vann. Dette forhindrer at rusk hoper seg opp og blokkerer de interne vanninntakene.

1 Træ en vannslange i slangetilpasningen (a).

2 Fjern støvdekselet (b) og trykk slangetilpasningen inn i spyletilkoblingen (c) til den låses (smekker) på plass.

3 Skru på vannet og skyll kjølesystemet i minst 3 minutter.

Merk: Motoren kan stoppes eller kjøres på tomgangshastighet i fri ved skylling av kjølesystemet. Skyll ikke motoren med et vannsystem som overstiger 45 psi.

4 Skyv knappen (d) inn for å frigjøre slangetilpasningen. Sett tilbake støvdekselet.

Merk: Slangetilpasningen stenger av vannstrømmen når den kobles fra spyletilkoblingen.

Kuldegrader

Vannet bør dreneres fra motorens spyleslange hvis det er mulighet for kuldegrader. Drener vannet på følgende måte:

Fjern vannslangen fra slangetilpasningen. Sett slangetilkoblingen bare i spyletilkoblingen. Tilt utenbordsmotoren opp til alt vannet er drenert ut av slangen.

ohk

UNDERHÅLL

ohe14k

SPOLNING AV KYLSYSTEMET – MODELLER MED SKÖLJADAPTER

Spola utombordarens inre vattenkanaler med sötvatten varje gång som den körts i salt, förorenat eller grumligt vatten. Därmed förhindras avlagringar, som kan täppa igen de inre vattenkanalerna, från att bildas.

1 Trä i en vattenslang i slangadaptern (a)

2 Avlägsna dammkåpan (b), och skjut in slangadaptern i spolanslutningen (c) tills den låses på plats

3 Sätt på vattnet, och spola kylsystemet under minst 3 minuter.

OBS: Motorn kan vara avstängd, eller gå på tomgång under spolningen av kylsystemet. Då motorn spolas får vattentrycket inte överstiga 45 psi.

4 Tryck in knappen (d) för att lossa slangadaptern. Sätt tillbaka dammkåpan.

OBS: Slangadaptern stänger av vattenflödet varje gång som den lossas från spolanslutningen.

Temperaturer under noll

Vattnet i motorns spolslang måste tömmas ur om det föreligger risk för minusgrader. Gör så här:

Lossa slangen från slangadaptern. För bara in adaptern i spolanslutningen. Tilta upp utombordaren tills allt vattnet runnit ut ur slangen.

ohc

HUOLTO

ohe14c

JÄÄHDYTYSJÄRJESTELMÄN HUUHTELU – MALLIT, JOISSA ON LETKUN HUUHTELULAITE

Huuhtele perämoottorin sisäiset vesikanavat tuoreella vedellä jokaisen suolaisessa, saasteisessa tai mutaisessa vedessä ajon jälkeen. Tämä auttaa estämään jätteiden keräytymistä sisäisiin vesikanaviin, jossa ne voivat aiheuttaa tukoksen.

1 Ruuvaa vesiletku letkun liittimeen (a).

2 Poista pölysuojus (b) ja paina letkun liitin huuhteluliittimeen (c) kunnes se lukittuu (napsahtaa) paikalleen.

3 Käännä vesi päälle ja huuhtele jäähdytysjärjestelmää vähintään 3 minuuttia.

Huomautus: Moottori voidaan pysäyttää tai se voi käydä joutokäynnillä vapaalla jäähdytysjärjestelmää huuhdottaessa. Älä huuhtele moottoria käyttämällä vesijärjestelmää, jonka paine ylittää 45 psi.

4 Paina painiketta (d) irrottaaksesi letkun liittimen. Pane pölysuojus takaisin paikalleen.

Huomautus: Letkun liitin sulkee vedentulon, jos se irrotetaan huuhteluliittimestä.

Jäätymislämpötila

Jos jäätymislämpötila on mahdollinen, vesi on valutettava moottorin huuhteluletkusta. Valuta vesi seuraavasti:

Irrota vesiletku letkun liittimestä. Pane liitin vain huuhteluliittimeen. Kallista perämoottoria kunnes kaikki vesi on valutettu letkusta.

oha

VEDLIGEHOLDELSE

ohe14a

SKYLNING AF KØLESYSTEMET – MODELLER MED SLANGESKYLLE–KIT

Skyl de interne vandpassager i påhængsmotoren med friskt vand efter brug i saltvand og forurenet eller mudret vand. Dette hjælper til med at forhindre ophobning af aflejringer på grund af tilstopning af de interne vandpassager.

1 Skru en vandslange ind i slangeadapteren (a).

2 Fjern støvdækslet (b) og skub slangeadapteren ind i skylleforbindelsen (c), indtil den låses (smækker) på plads.

3 Tænd for vandet og skyl kølesystemet i mindst 3 minutter.

Bemærk: Motoren kan enten være stoppet eller køre ved tomgangshastighed i neutral under skylning af kølesystemet. Undgå at skylle motoren med et vandsystem, der overskrider 45 psi.

4 Tryk på knappen (d) for at udløse slangeadapteren. Geninstallér støvdækslet.

Bemærk: Slangeadapteren spærrer vandstrømmen, når den kobles fra skylleforbindelsen.

Temperaturer under frysepunktet

Vandet skal tappes fra motorens skylleslange, hvis der er risiko for temperaturer under frysepunktet. Tap vandet på følgende måde:

Tag vandslangen af slangeadapteren. Sæt kun adapteren ind i skylleforbindelsen. Vip påhængsmotoren op, indtil alt vandet er tappet fra slangen.

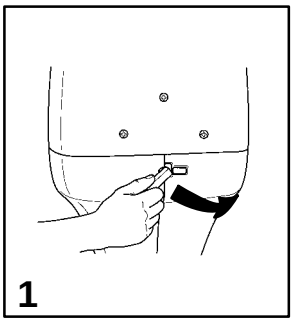

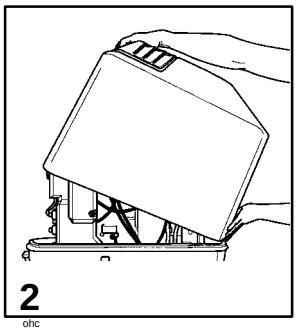

ohg

VEDLIKEHOLD

ohf2g

FJERNING OG MONTERING AV TOPPDEKSEL

Fjerning

1 Åpne den bakre låsen ved å skyve spaken ned.

2 Løft bakre del av dekslet og løsne det fra festet.

Montering

Sett dekslet i fremre feste og skyv dekslet tilbake over bakre feste.
Press dekselet ned og fest det ved å vri låsen opp.

ohk

UNDERHÅLL

ohf2k

DEMONTERING OCH MONTERING AV MOTORKÅPAN

Borttagning

1 Lossa den bakre spärren genom att trycka spaken nedåt.

2 Lyft kåpan baktill och lossa haken framtill.

Montering

Haka i haken framtill och tryck kåpan bakåt över kåptätningen.
Tryck ned kåpan och vrid upp spärren baktill så att kåpan sitter fast.

ohc

HUOLTO

ohf2c

YLÄKOPAN POISTO JA ASENNUS

Poisto

1 Avaa takasalpa painamalla vipu alas.

2 Nosta kopan takaosaa ja irrota etukoukku.

Asennus

Kiinnitä etukoukku ja työnnä koppa takaisin tiivisteen päälle.
Työnnä koppaa alaspäin ja siirrä takasalvan vipu lukitusasentoon.

oha

VEDLIGEHOLDELSE

ohf2a

AFTAGNING OG PÅSÆTNING AF TOPDÆKSEL

Aftagning

1 Der låses op for baglåsen ved at skubbe den nedad.

2 Den bageste del af dækslet løftes opad, så det kommer fri af krogen foran.

Påsætning

Sæt dækslet på, så det passer ind i krogen foran, og skub derefter dækslet nedad.
Baglåsen føres op, så dækslet låses på plads.

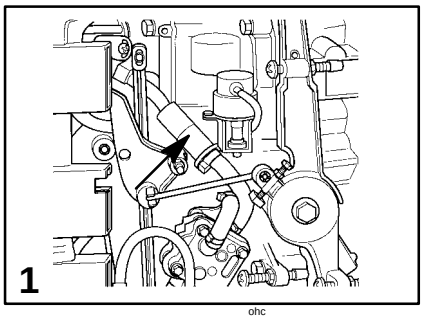

ohg

VEDLIKEHOLD

ohh1g

DRIVSTOFFSYSTEMET

⚠ ADVARSEL

Unngå alvorlig personskade eller død som følge av brann eller eksplosjon. Følg alle serviceanvisninger nøye. Stopp alltid motoren. IKKE RØYK eller ha åpen ild eller gnister i nærheten av stedet hvor det utføres service på deler av drivstoffsystemet.

Før drivstoffsystemet overhales, må motoren stoppes og batteriet frakobles. Tøm drivstoffsystemet fullstendig. Bruk en godkjent beholder til oppsamling av drivstoff. Ev. drivstoffsøl må tørkes opp med en gang. Filler o.l. som er blitt brukt til å tørke opp drivstoff, må kastes på forsvarlig måte. All overhaling av drivstoffsystemet må foregå under god ventilasjon. Kontroller at det ikke er lekkasje i systemet etter overhaling.

Drivstoffilter

1 Kontroller drivstoffilteret. Skift filteret hvis det er forurenset.

VIKTIG: Påse at det ikke forekommer lekkasje fra filterforbindelsene ved å klemme på tilføringsblæren til den er hard, hvilket presser drivstoff inn i drivstoffilteret.

Kontroll av drivstofftilføring

Påse at det ikke er lekkasjer, deformasjon, sprekker, osv. i drivstofføring eller tilføringsblæren. Dersom noe av dette kan påvises, må drivstofføring eller tilføringsblære skiftes.

ohk

UNDERHÅLL

ohh1k

BRÄNSLESYSTEMET

⚠ VARNING

Undvik risken för allvarliga personskador eller dödsolyckor förorsakade av bensin som antänds eller exploderar. Följ alla serviceanvisningar för bränslesystemet omsorgsfullt. Stäng alltid av motorn. RÖK INTE och se till att inga öppna lågor eller gnistor förekommer vid service på någon del av bränslesystemet.

Stäng av motorn och koppla bort batteriet innan du utför någon service på bränslesystemet. Dränera systemet fullständigt. Använd godkänt kärl för uppsamling och förvaring. Torka genast upp spillt bränsle. Bränslet måste lämnas till ett uppsamlingsställe för använt bränsle. Allt arbete måste utföras i välventilerad lokal. Kontrollera efter servicen att inga läckor förekommer.

Bränslefilter

1 Kontrollera bränsleledningens filter. Om filtret är igensatt skall det bytas ut.

VIKTIGT: Kontrollera visuellt om det läcker vid filteranslutningarna, genom att trycka på handpumpen tills den känns hård, och tvingar in bränsle i filtret.

Inspektion av bränsleledning

Kontrollera bränsleledningen och pumpblåsan med avseende på sprickor, svällning, läckor, förhårdning, eller andra tecken på skador eller slitage. Om något av detta hittas skall ifrågavarande komponent bytas ut.

ohc

HUOLTO

ohh1c

POLTTOAINEJÄRJESTELMÄ

⚠ VAROITUS

Vältä bensiinin palamisen tai räjähtämisen aiheuttamaa vakavaa vammaa tai kuolemaa. Nouda tarkasti kaikkia polttoainejärjestelmän huoltamista koskevia ohjeita. Sammuta aina moottori ÄLÄKÄ tupakoi tai salli avotulta tai kipinöintiä paikalla, missä huollat polttoainejärjestelmää ja sen osia.

Ennen kuin ryhdyt huoltamaan mitään polttoainejärjestelmän osaa, sammuta moottori ja irrota akku. Valuta polttoainejärjestelmä täysin tyhjäksi. Käytä hyväksyttävää astiaa polttoaineen keräämiseen ja säilyttämiseen. Pyyhi pois kaikki läikkynyt polttoaine välittömästi. Siivoamiseen käytetyt tarvikkeet tulee hävittää hyväksyttävää astiaa käyttäen. Kaikki polttoainejärjestelmän huolto tulee toimittaa hyvin tuuletetussa paikassa. Tarkasta kaikki huolletut osat mahdollisen vuodon varalta huollon suorituksen jälkeen.

Polttoaineletkun suodin

1 Tarkasta polttoaineletkun suodin. Jos suodin näyttää likaiselta, poista se ja vaihda uusi tilalle.

TÄRKEÄÄ: Tarkastaaksesi silmämääräisesti, vuotaako suotimen liiläntäohdista polttoainetta, paina polttoainetta suotimeen puristamalla rikastinta, kunnes se tuntuu kovalta.

Polttoaineletkun tarkastus

Tutki silmämääräisesti, onko polttoaineletkussa tai rikastimessa säröjä, pullistumia, vuotoa, kovettumia tai muita kulumisen tai vioittumisen merkkejä. Jos merkkejä tällaisesta esiintyy, polttoaineletku ja rikastinta täytyy uusia.

oha

VEDLIGEHOLDELSE

ohh1a

BRÆNDSTOFSYSTEM

⚠ ADVARSEL

Undgå alvorlig kvæstelse og død som følge af benzinbrand eller -eksplosion. Følg nøje alle instruktioner vedrørende vedligeholdelse og eftersyn af benzinsystemet. Stands altid motoren og RYG IKKE. Tillad ikke åben ild eller gnister i nærheden, mens der udføres vedligeholdelsesarbejde på benzinsystemet.

Før benzinsystemet efterses, bør motoren standses og batteriet frakobles. Dræn benzinsystemet fuldstændigt. Benyt en godkendt beholder. Spildt benzin tørres straks op. En klud, der har været i berøring med benzin, skal opbevares i en godkendt skraldespand. Ethvert eftersyn af benzinsystemet, skal udføres i et velventileret område. Efterse om der er benzinlækager efter hvert serviceeftersyn.

Benzinslangens filter

1 Efterse filteret i benzinslangen. Hvis filteret ser snavset ud, skiftes det ud.

VIGTIGT: Se efter om der er benzinlækager omkring filtersamlingerne. Dette gøres ved at klemme primerbolden indtil den er fast, hvorved benzin tvinges ind i filteret.

Eftersyn af benzinslangen

Efterse benzinslangen og primerbolden for revner, udspiling, utætheder, hårdhed eller andre tegn på nedbrydelse eller beskadigelse. Hvis du finder sådanne symptomer, skal benzinslangen eller primerbolden udskiftes.

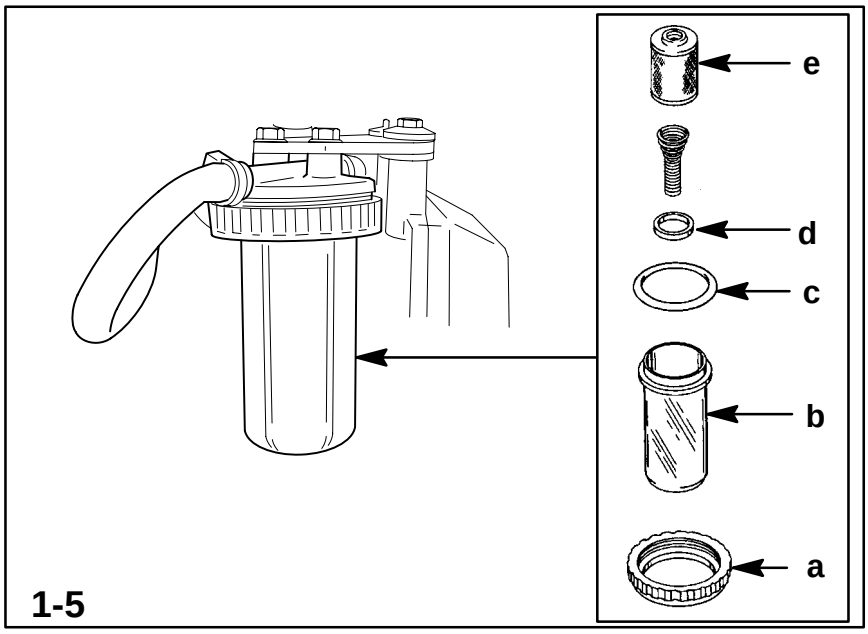

ohg

VEDLIKEHOLD

ohh17g

DRIVSTOFFSYSTEMET (FORTS.)

Drivstofføringsfilter – Modeller Uten Oljeinnsprøyting

Undersøk om det har samlet seg vann i filterbeholderen (b). Filterbeholderen er utstyrt med en flottør (d) som flyter i vann. Se også etter avleiringer i filterelementet (e). Rengjør filteret slik som vist:

Fjerning

1 Slå av motoren.

2 Skru av lokket (a) og fjern filterbeholderen.

3 Fjern filterelementet (e), og rens det med et rengjøringsmiddel.

Montering

4 Sett tilbake filterelementet (den åpne enden opp).

5 Sett O-ring-pakningen (c) på filterbeholderen, og sett filterbeholderen med lokket påsatt, tilbake på plass. Skru lokket godt til.

VIKTIG: Se etter om det forekommer drivstofflekkasje fra filteret ved å klemme på tilføringsblæren til den blir hard. Dette vil presse drivstoff inn i filteret.

ohk

UNDERHÅLL

ohh17k

BRÄNSLESYSTEMET (FORTS)

Bränsleledningsfilter – Modeller Utan separatoljesmörjning

Kontrollera om det har samlats vatten i synglaset (b). Synglaset är försett med en flottör (d) som flyter på vatten. Kontrollera även om det finns avlagringar i filterelementet (e). Rengör filtret så här:

Demontering

1 Stäng av motorn.

2 Skruva av locket (a) och ta av synglaset.

3 Ta av filterelementet (e) och rengör det med rengöringsmedel.

Montering

4 Sätt tillbaka filterelementet (den öppna änden uppåt).

5 Montera på O-ringstätningen (c) på synglaset och montera synglaset, med locket påskruvat. Skruva åt locket ordentligt.

VIKTIGT: Kontrollera med egna ögon om filtret läcker bränsle, genom att klämma på pumpblåsan tills den hårdnar och tvingar in bränsle i filtret.

ohc

HUOLTO

ohh17c

POLTTOAINEJÄRJESTELMÄ (JTK.)

POLTTOAINEPUTKEN SUODATIN – EI–ÖLJYSUIHKUTUSMALLIT

Katso onko tarkastuslasiin (b) kerääntynyt vettä. Tarkastuslasissa on koho (d), joka kelluu vedessä. Tarkasta myös onko suodinelementissä (e) jätteitä. Puhdista suodin seuraavasti:

Poisto

1 Sammuta moottori.

2 Kierrä kansi (a) pois ja poista tarkastuslasi.

3 Poista suodinelementti (e) ja pese se puhdistusliuoksella.

Asennus

4 Asenna suodinelementti takaisin paikoilleen (avoin pää ylös).

5 Aseta O-rengastiiviste (c) tarkastuslasiin ja asenna tarkastuslasi ja sen kansi. Kiristä kansi kunnolla.

TÄRKEÄÄ: Suorita silmämääräinen tarkastus, jotta varmistaudut, ettei suodatin vuoda polttoainetta, purista ryypytintä kunnes se tuntuu kiinteältä pakottaen näin polttoainetta suodattimeen.

oha

VEDLIGEHOLDELSE

ohh17a

BRÆNDSTOFSYSTEM (FORTSAT)

Benzinslangens filter - modeller uden olieindsprøjtning

Undersøg om der har samlet sig vand i inspektionsskålen (b). Inspektionsskålen indeholder en svømmer (d), der flyder oven på vandet. Undersøg endvidere, om sedimenter har aflejret sig på filterelementet (e). Rengør filtret på følgende måde:

Fjernelse

1 Sluk motoren.

2 Skru kapslen af (a) og tag inspektionsskålen ud.

3 Fjern filterelementet (e) og vask det med et rensemiddel.

Installation

4 Installér filterelementet igen (med den åbne ende opad).

5 Anbring O-ringstætningen (c) på inspektionsskålen og sæt inspektionsskålen med kapslen i igen. Spænd kapslen godt fast.

VIGTIGT: Se efter om benzin lækker fra filtret ved at presse primerbolden, indtil den stivner, for dermed at presse benzin ind i filtret.

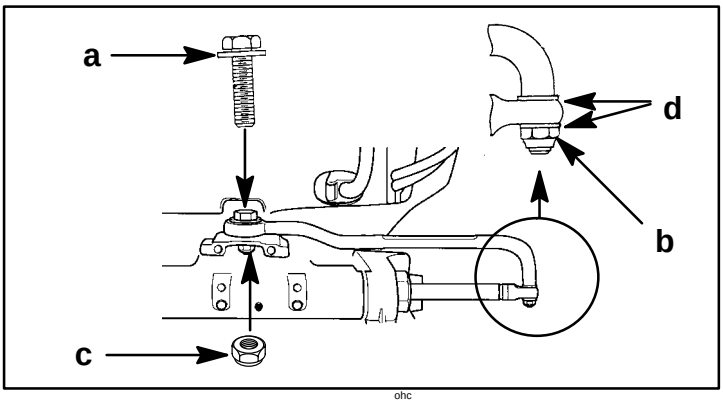

ohg

VEDLIKEHOLD

ohi1g

FESTER FOR STYRESTAG

VIKTIG: Styrestaget som forbinder styrekabelen til motoren må festes med spesielle skivebolter ("a" - Delnr. 10-14000) og selvlåsende låsemutrer av nylon ("b" og "c" - Delnr. 11-34863). Disse låsemutrene må aldri skiftes ut med vanlige mutrer da disse vil løsne og forårsake styresvikt.

⚠ ADVARSEL

Dersom styrestaget løsner, kan båten plutselig ta en krapp sving. Dette kan føre til at folk faller overbord med fare for alvorlig personskade eller død.

Fest styrestaget til styrekabelen med to flate skiver (d) og selvlåsende låseskiver av nylon ("b" **-** Delnr. 11-34863**).** Trekk til låsemutteren (b) til den sitter på plass, og vri deretter mutteren tilbake en 1/4 omdreining.

Fest styrestaget til styrekabelen med spesielle skivebolter ("a" - Delnr. 10-14000) og selvlåsende låsemutrer av nylon ("b" og "c" - Delnr. 11-34863). Trekk til bolten (a) til 27,1 N-m, og deretter låsemutteren (c) til 27,1 N-m.

ohk

UNDERHÅLL

ohi1k

STYRLÄNKSTAGETS FÄSTEN

VIKTIGT: Styrlänkstaget som ansluter styrkabeln med motorn måste fästas med specialbulten ("a" - artikelnummer 10-14000) och de självlåsande nylonmantlade låsmuttrarna ("b" och "c" - artikelnummer 11-34863). Dessa muttrar får aldrig bytas ut mot vanliga muttrar (icke-låsande) eftersom sådana kommer att vibrera loss, så att styrlänkstaget lossnar.

⚠ VARNING

Om ett länkstag lossnar kan båten göra en plötslig, tvär gir. Det kan leda till att passagerarna kastas överbord och till allvarliga personskador eller dödsolyckor.

Fäst styrlänkstaget vid styrkabeln med två plana brickor (d) och en självlåsande nylonmantlad låsmutter ("b" - artikelnummer 11-34863). Drag åt låsmuttern (b) tills den bottnar, och skruva sedan av den 1/4 varv.

Fäst styrlänkstaget vid motorn med specialbulten ("a" - artikelnummer 10-14000) och en självlåsande nylonmantlad låsmutter ("c" - artikelnummer 11-34863). Drag först åt bulten (a) med ett moment på 27 Nm och drag därefter fast låsmuttern (c) med ett moment på 27 Nm.

ohc

HUOLTO

ohi1c

OHJAUKSEN NIVELTANGON KIINNIKKEET

TÄRKEÄÄ: Ohjauskaapelin moottoriin yhdistävä ohjauksen niveltanko on kiinnitettävä erityisellä aluslevyllisellä kansipultilla ("a" - osanumero 10-14000) ja itselukittuvilla, nailonsisusteisilla lukkomuttereilla ("b" ja "c" - osanumero 11-34863). Näitä lukkomuttereita ei saa vaihtaa tavallisiin (lukittumattomiin) muttereihin, sillä sellaiset höllentyvät ja irtoavat tärinän johdosta päästäen niveltangon irtautumaan.

⚠ VAROITUS

Niveltangon irtoamisesta voi olla seurauksena veneen äkillinen ja terävä täyskäännös. Tämän mahdollisesti rajun liikkeen johdosta veneessäolijat voivat viskautua yli laidan joutuen siten alttiiksi vakavalle vahingoittumiselle tai hengen menetykselle.

Liitä ohjauksen niveltanko ohjauskaapeliin kahdella litteällä aluslevyllä (d) ja itselukittuvalla nailonsisusteisella lukkomutterilla ("b" - osanumero 11-34863). Kiristä lukkomutteria (b), kunnes se on tiukasti paikallaan, ja kierrä mutteri sitten auki neljänneskierroksen verran.

Liitä ohjauksen niveltanko moottoriin erityisellä aluslevyllisellä kansipultilla ("a" - osanumero 10-14000) ja itselukittuvalla, nailonsisusteisella lukkomutterilla ("c" - osanumero 11-34863). Kiristä ensiksi pultti (a) 27,1 N•m:n tiukkuuteen ja kiristä sitten lukkomutteri (c) 27,1 N•m:n tiukkuuteen.

oha

VEDLIGEHOLDELSE

ohi1a

FASTGØRELSE AF STYREFORBINDELSESSTANGEN

VIGTIGT: Styreforbindelsesstangen, som forbinder styrekablet til motoren, skal fastgøres ved brug af særlige dele, nemlig (a) en bolt med spændskivehoved (delnummer. 10-14000) og (b og c) selvlåsende nylonindsatslåsemøtrikker (delnummer. 11-34863). Disse låsemøtrikker må aldrig udskiftes med almindelige møtrikker (ikke-låsende), idet de vil vibreres løse, hvorved styrestangen frigøres.

⚠ ADVARSEL

Hvis styrestangen frigøres, kan det resultere i, at båden pludseligt tager et fuldt, skarpt sving. Denne potentielt farlige hændelse kan forårsage, at passagerer kastes over bord, hvorved de udsættes for eventuel alvorlig kvæstelse og død.

Sæt styreforbindelsesstangen og styrekablet sammen ved brug af to flade spændeskiver (d) og selvlåsende nylonindsatslåsemøtrikker (b) (delnummer. 11-34863). Låsemøtrikken (b) strammes indtil den sætter sig på plads, hvorefter den drejes 1/4 omgang tilbage.

Sæt styreforbindelsesstangen sammen med motoren ved brug af en særlig bolt med spændskivehoved (a) (delnummer. 10-14000) og selvlåsende nylonindsatslåsemøtrikker (c) (delnummer. 11-34863). Spænd først bolt (a) til 27,1 N.m og dernæst låsemøtrik (c) til 27,1 N.m.

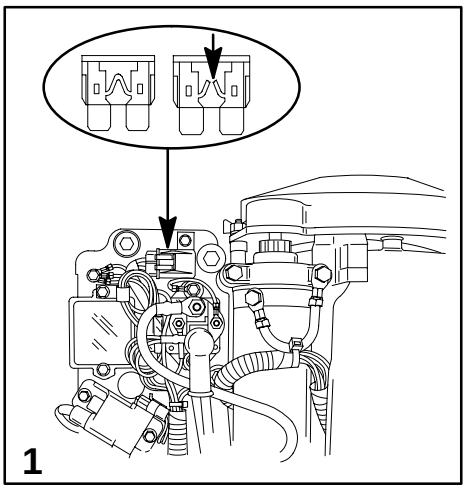

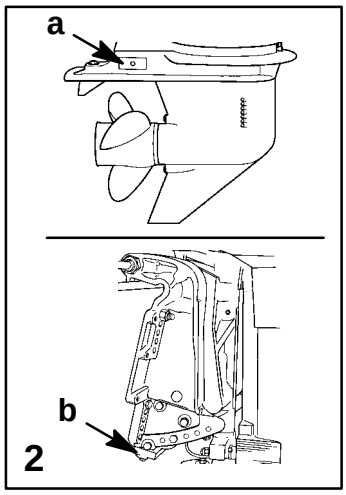

ohk3m
ohg

VEDLIKEHOLD

omh3g
SKIFTE AV SIKRINGER

VIKTIG: Ha alltid med ekstra SFE 20 AMP sikringer.

Den elektriske starterkretsen er beskyttet mot overbelastning av en SFE 20 AMP sikring. Hvis sikringen er gått, vil ikke startermotoren virke. Finn årsaken, og erstatt sikringen. Hvis ikke årsaken finnes, kan sikringen gå igjen.

1 Åpne sikringsholderen og sjekk det sølvfargede båndet inni sikringen. Skift sikringen hvis båndet er brutt. Den nye sikringen må ha samme klassifisering som den gamle.

ohk3g
OFFERANODER

2 På girkassen sitter det to offeranoder (a). En annen anode (b) er montert nederst på hekkbraketten. En anode beskytter utenbordsmotoren mot galvanisk korrosjon ved å ofre sitt metall, slik at den eroderer sakte i stedet for metallet på utenbordsmotoren.

Hver anode krever jevnlig ettersyn, spesielt hvis motoren kjøres i saltvann, som forsterker korrosjonsprosessen. Skift anodene før de tæres helt bort, slik at korrosjonsbeskyttelsen opprettholdes. Anodene må ikke males el.l. da dette vil hindre effekten.

ohk

UNDERHÅLL

omh3k
BYTE AV SÄKRING

VIKTIGT: Medför alltid reservsäkringar i båten – SFE 20A.

Elstartskretsen skyddas från överbelastning av en SFE 20A säkring. Om säkringen överbelastas, fungerar inte den elektriska startmotorn. Försök att lokalisera och korrigera orsaken till överbelastningen. Om problemet inte kan påträffas, kan säkringen komma att överbelastas igen. Ersätt den gamla säkringen med en med samma amperetal.

1 Öppna säkringshållaren och titta på det silverfärgade bandet i säkringen. Om bandet är brutet, byt ut säkringen. Byt ut säkringen med en med samma amperetal.

ohk3k
KORROSIONSKONTROLLANODER

2 På det undre växelhuset sitter två korrosionskontrollanoder (a). Ytterligare en anod (b) är monterad längst ned på upphängningsbygeln. En anod skyddar utombordsmotorn mot galvanisk korrosion genom att offra sin metall, så att den eroderar långsamt - i stället för metallen på utombordsmotorn.

Varje anod måste kontrolleras periodiskt, speciellt i saltvatten, som påskyndar korrosion. För att behålla sin skyddande effekt, måste den bytas ut innan den är helt korroderad. Måla aldrig anoden - den förlorar då sin skyddsförmåga.

ohc

HUOLTO

omh3c
SULAKKEIDEN UUSIMINEN

TÄRKEÄÄ: Pidä aina varalla SFE 20 AMP -sulakkeita

Käynnistysvirtapiiri on suojattu ylikuormitusta vastaan SFE 20 AMP -sulakkeella. Jos sulake on palanut, sähköinen käynnistysmoottori ei toimi. Yritä paikallistaa ja korjata ylikuormituksen syy. Jos syytä ei löydy, sulake voi palaa uudelleen.

1 Avaa sulakkeenpidin ja katso hopeanväristä nauhaa sulakkeen sisällä. Jos nauha on katkennut, vaihda sulake. Vaihda sulake uuteen sulakkeeseen, joka on samanarvoinen.

ohk3c
SYÖPYMISSUOJA-ANODIT

2 Vaihteistokotelossa on kaksi syöpymistä estävää anodia (a). Toinen anodi (b) on asennettu peräpeilin pidikeasennelman pohjaan. Anodi auttaa suojaamaan perämoottoria galvaanista korroosiota vastaan uhraamalla metallinsa hitaasti syövyttäväksi perämoottorin metallien asemesta.

Kumpikin anodi täytyy tarkistaa ajoittain, erikoisesti ajettaessa suolaisessa vedessä, missä syöpyminen on voimakkaampaa. Tämän syöpymissuojan jatkuvaksi ylläpidoksi uusi anodi, ennen kuin se on syöpynyt kokonaan. Älä milloinkaan maalaa anodia tai peitä sitä suojelevalla kerroksella, sillä tämä vähentää anodin tehokkuutta.

oha

VEDLIGEHOLDELSE

omh3a
UDSKIFTNING AF SIKRINGER

VIGTIGT: Sørg for at altid have ekstra SFE 20 amp. sikringer ombord.

Det elektriske startkredsløb er beskyttet mod overbelastning med en SFE 20 amp. sikring. Hvis sikringen springer, vil den elektriske startmotor ikke kunne fungere. Forsøg at finde og afhjælpe årsagen til overbelastningen. Hvis årsagen ikke kan findes, kan sikringen springe igen.

1 Åbn sikringsholderen og efterse det sølvfarvede bånd inde i sikringen. Hvis båndet er ødelagt, skal sikringen udskiftes. Udskift sikringen med en ny sikring med samme mærkeeffekt.

ohk3a
TÆRINGSKONTROLANODE

2 Gearkassen har to tæringskontrolanoder (a). En yderligere anode (b) er installeret på bunden af agterspejlsbøjlesamlingen. Anoden hjælper til med at beskytte påhængsmotoren mod galvanisk tæring ved at ofre sit metal, som langsomt borttæres, i stedet for påhængsmotorens metal.

Anoderne skal efterses regelmæssigt, specielt ved brug i saltvand, som fremskynder tæringen. For at vedligeholde denne tæringsbeskyttelse skal anoderne altid udskiftes, før de er fuldstændig eroderet. Anoderne må aldrig påføres maling eller andet beskyttelseslag, idet det vil reducere deres virkning.

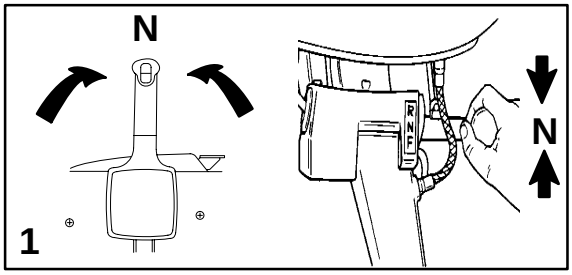

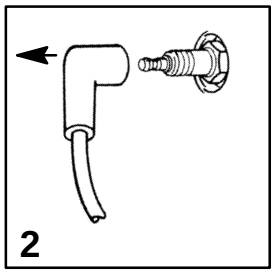

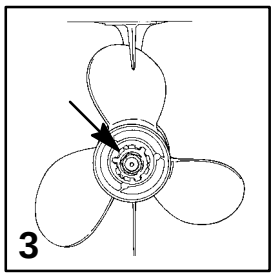

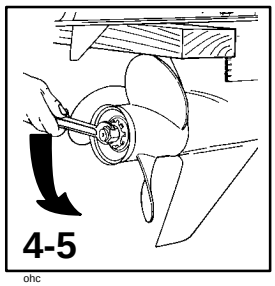

ohg

VEDLIKEHOLD

ohl8g

SKIFTE AV PROPELL

⚠ ADVARSEL

Hvis propellakselen dras rundt mens motoren er i gir, kan motoren starte. Unngå denne utilsiktede startingen av motoren og eventuell alvorlig personskade som følge av at man blir truffet av en roterende propell, ved alltid å sette motoren i fri og ta tennpluggledningene av når det jobbes med propellen.

1. Sett utenbordsmotoren i fri (N).
2. Ta av tennpluggledningene for å forhindre at motoren starter.
3. Rett ut de bøyde tappene på låsemutteren.
4. Sett en trekloss mellom girkassen og propellen for å holde propellen fast når propellmutteren fjernes.
5. Trekk propellen rett av akselen. Hvis propellen har kilt seg fast i akselen, må propellen fjernes av en autorisert forhandler.

ohk

UNDERHÅLL

ohl8k

BYTE AV PROPELLER

⚠ VARNING

Om propelleraxeln roteras när motorn har växeln ilagd så finns det risk för att motorn startar. För att förhindra detta, och eventuella svåra skador förorsakade av att man träffas av den roterande propellern, skall man alltid lägga i neutralläget och koppla bort tändstiftskablarna när propellern ses över.

1. Lägg i neutralläget (N).
2. Koppla bort tändstiftskablarna, så att motorn inte kan starta.
3. Räta ut flikarna på propellermutterns hållare.
4. Placera en träkloss mellan växelhuset och propellern, så att propellern hålls fast då dess mutter avlägsnas.
5. Dra av propellern rakt från axeln. Har propellern fastnat på axeln måste den tas bort av en auktoriserad verkstad.

ohc

HUOLTO

ohl8c

POTKURIN VAIHTO

⚠ VAROITUS

Jos potkurin akselia käännetään vaihteen ollessa kytkettynä, moottori saattaa pyörähtää ja käynnistyä. Tällaisen moottorin vahingossa käynnistymisen ja pyörivän potkurin aiheuttaman vakavan vammautumisen ehkäisemiseksi aseta perämoottori aina vapaalle ja irrota sytytystulppien johdot, kun huollat potkuria.

1. Aseta perämoottorin vaihde vapaalle (N-asentoon).
2. Irrota sytytystulppien johdot estääksesi moottorin vahingossa käynnistymisen.
3. Suorista potkurin mutterin lukon vääntyneet kielekkeet.
4. Aseta puukapula vaihteiston ja potkurin välille potkurin pitämiseksi paikallaan ja poista potkurin utteri.
5. Vedä potkuri suoraan ulos akselilta. Jos potkuri on takertunut kiinni akseliin eikä irtoa, anna valtuutetun myyjäliikkeen irrottaa se.

oha

VEDLIGEHOLDELSE

ohl8a

UDSKIFTNING AF PROPEL

⚠ ADVARSEL

Hvis propelakslen roteres, mens motoren er i gear, kan motoren begynde at starte. For at undgå denne form for tilfældig start og eventuelle personskader på grund af berøring med propellen, skal påhængsmotoren altid sættes i neutral position (frigear) og tændrørsledningerne fjernes, når skruen efterses.

1. Sæt påhængsmotoren i neutral position (N) (frigear).
2. Fjern ledningerne fra tændrørene for at undgå, at motoren starter.
3. Ret de bøjede tænder på propelmøtrikholderen ud.
4. Placer en træklods, der kan holde propellen, mellem gearkassen og propellen, og fjern propelmøtrikken.
5. Træk propellen lige af akslen. Hvis propellen binder til akslen, så den ikke kan tages af, bør den fjernes af en autoriseret forhandler.

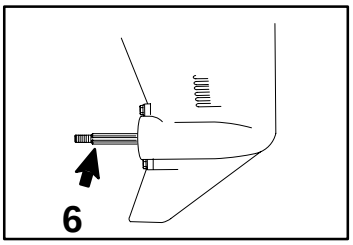

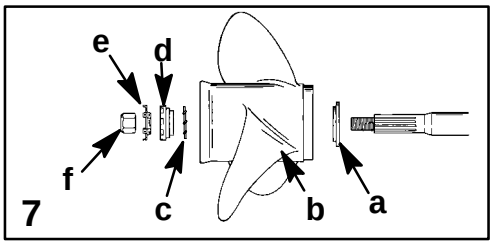

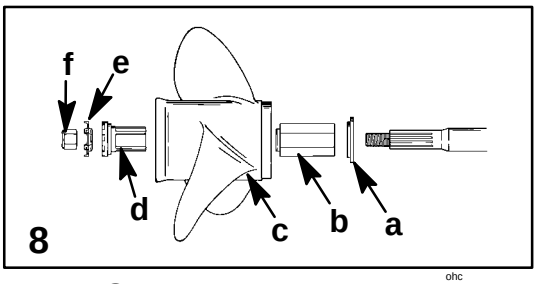

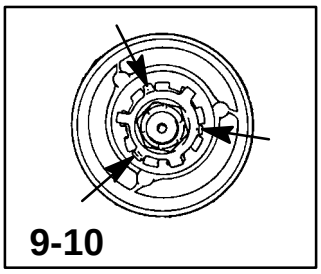

ohg

VEDLIKEHOLD

ohl35g

SKIFTE AV PROPELL

6 Smør propellakselen med Mercury Precision Lubricants eller Quicksilver Anti-Corrosion Grease (antikorrosjonssmøring) eller Quicksilver 2-4-C Marine Lubricant med teflon.

VIKTIG: Det anbefales at hele propellakselen alltid smøres inn med Quicksilver Anti-Corrosion Grease (antikorrosjonssmøring) ved foreskrevne vedlikeholdsintervaller og hver gang propellen tas av. Dette forhindrer korrosjon som kan føre til at propellnavet ruster seg fast i akselen, spesielt ved kjøring i saltvann.

7 Propeller av typen Flo–Torque I med drivnav – Monter fremre trykkskive (a), propell (b), sprengskive (c), trykksnav (d), propellmutterholder (e) og propellmutter (f) på akselen.

8 Propeller av typen Flo–Torque II med drivnav – Monter fremre pressnav (a), utskiftbar drivhylse (b) propellen (c), trykksnav (d), propellmutterholder (e) og propellmutter (f) på akselen.

9 Sett en trekloss mellom girkassen og propellen, og stram propellmutteren til 75 N–m.

10 Fest propellmutteren ved å bøye tre av tappene inn i sporene på propellmutteren.

ohk

UNDERHÅLL

ohl35k

BYTE AV PROPELLER - 108 MM DIA. VÄXELHUS

6 Applicera Mercury Precision Lubricants eller Quicksilver Anti-Corrosion Grease eller 2-4-C Marine Lubricant with Teflon på propelleraxeln.

VIKTIGT: Förhindra att propellernavet korroderar och fastnar på sin axel (speciellt vid saltvattenskörning), genom att alltid smörja in hela propelleraxeln med rekommenderat smörjmedel, vid de rekommenderade serviceintervallerna, samt var gång som propellern avlägsnats av andra skäl.

7 Flo–Torques I Drive Hub–propellrar – Montera tryckbricka (a), propeller (b), förbindningsbricka (c) trycknav (d), propellermutterns hållare (e) och propellermutter (f) på axeln.

8 Flo–Torques II Drive Hub–propellrar – Montera främre trycknav (a), utbytbara drivhylsan (b), propeller (c), trycknav (d) propellermutterns hållare (e) och propellermutter (f), på axeln.

9 Placera ett träblock mellan växelhuset och propellern, och drag propellermuttern till 75 N–m (55 lb.ft.).

10 Säkra propellermuttern genom att bända in tre av flikarna i trycknavets spår.

ohc

HUOLTO

ohl35c

POTKURIN VAIHTO

6 Päällystä potkurin akseli aineella Mercury Precision Lubricants tai Quicksilver Anti-Corrosion Grease tai 2-4-C Marine Lubricant with Teflon.

TÄRKEÄÄ: Jotta estetään potkurin navan syöpyminen ja kiinnitarttuminen potkurin akseliin, varsinkin merivesiajossa, sivele aina koko potkurin akseli kerroksella suositettua voiteluainetta suositetuin huoltovälein ja joka kerran, kun potkuri irrotetaan.

7 Flo–Torque I ohjainnapapotkurit – Asenna painelevy (a), potkuri (b), maadoitusprikka (c), painelevy (d), potkurin mutterin pidätin (e) ja potkurin mutteri (f) akseliin.

8 Flo–Torque II ohjainnapapotkurit – Asenna etupainelevy (a), vaihdettava ohjaimen kaulus (b), potkuri (c), painelevy (d), potkurin mutterin pidätin (e) ja potkurin mutteri (f) akseliin.

9 Pane puupala vaihteistokotelon ja potkurin väliin ja kiristä potkurin mutteri käyttäen vääntömomenttia 75 Nm.

10 Varmista potkurin mutteri vääntämällä kolme pidättimen evistä painelevyn uriin.

oha

VEDLIGEHOLDELSE

ohl35a

UDSKIFTNING AF PROPEL

6 Dæk propelakslen med Mercury Precision Lubricants eller Quicksilver anti-korrosion smørefedt eller 2-4-C Marine smøremiddel med Teflon.

VIGTIGT: Dæk altid hele propelakslen med det anbefalede smøremiddel ved det anbefalede vedligeholdelsesinterval og ligeledes hver gang propellen fjernes, for at undgå at propelnaven tærer og sætter sig fast på propelakslen, specielt i saltvand.

7 Flo-Torque I drevnavpropeller - Anbring trykskiven (a), propellen (b), forbindelsesskiven (c), trykindsatsen (d), propelmøtrikholderen (e) og propelmøtrikken (f) på akslen.

8 Flo-Torque II drevnavpropeller - Anbring den forreste trykindsats (a), den udskiftelige drevslæde (b), propellen (c), trykindsatsen (d), propelmøtrikholderen (e) og propelmøtrikken (f) på akslen.

9 Anbring en træblok mellem gearkassen og propellen og spænd propelmøtrikken til 75 Nm.

10 Fastgør propelmøtrikken ved at bøje de tre flige på møtrikkerne ind i rillerne på trykindsatserne.

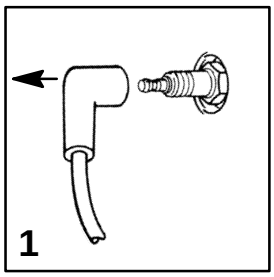

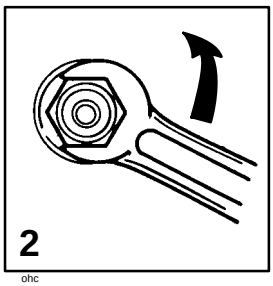

ohm4m
ohg

VEDLIKEHOLD

ohm4g
KONTROLL AV TENNPLUGGER

Kontroller tennpluggene med jevne mellomrom.

1 Ta av tennpluggledningene ved å vri lett på gummihettene og trekk dem av. Kontroller gummihettene og skift dem ut hvis de er sprukket.

2 Skru ut tennpluggene, kontroller og rengjør. Skift tennpluggene hvis elektrodene er utslitt eller isolasjonen skadet.

3 Fjern eventuell skitt før tennpluggene skrus inn. Skru pluggene fast for hånd, og trekk til ytterligere med 1/4 omdreining eller til 27 N-m.

ohn1g
KONTROLL AV BATTERI

Batteriet bør kontrolleres med jevne mellomrom for å være sikker på at det har tilstrekkelig startkapasitet.

VIKTIG: Les sikkerhets- og vedlikeholdsinstruksjonene som følger med batteriet.

1. Slå av motoren før det utføres service på batteriet.
2. Tilsett vann om nødvendig, slik at batteriet er fullt.
3. Sørg for at batteriet sitter godt fast.
4. Batterikabler og terminaler må være rene, og koblingen må sitte godt og være riktig montert, positiv til positiv og negativ til negativ.
5. Sørg for at batteriterminalene er isolerte, slik at det ikke kan oppstå kortslutning mellom terminalene.

ohk

UNDERHÅLL

ohm4k
INSPEKTION AV TÄNDSTIFTEN

Inspektera tändstiften med rekommenderade intervaller.

1 Koppla bort tändkablarna från tändstiften genom att vrida något och dra i gummiöverdragen. Kontrollera gummiöverdragen och byt ut dem om de är spruckna.

2 Ta ur tändstiften för inspektion och rengöring. Byt ut tändstift om isolatorn är skrovlig, spräckt eller har blåsbildning, eller om elektroderna är eroderade.

3 Innan tändstiften monteras, rengörs stiftets säte i topplocket försiktigt. Skruva in stiftet lagom hårt och dra fast 1/4 varv, eller med ett moment på 27 Nm.

ohn1k
INSPEKTION AV BATTERIET

Batteriet ska kontrolleras med jämna intervaller, för att man skall vara säker på att det har tillräcklig kapacitet för att kunna starta motorn.

VIKTIGT: Läs de underhålls- och säkerhetsinstruktioner som medföljer batteriet.

1. Stäng av motorn innan batteriet kontrolleras.
2. Kontrollera regelbundet att batteriets vätskenivå är den rätta.
3. Se till att batteriet sitter fast ordentligt.
4. Batterianslutningarna skall hållas rena, väl åtdragna och rätt kopplade (positiv till positiv och negativ till negativ).
5. Se till att batteriet är försett med isolerande skärmning, för att förhindra oavsiktlig kortslutning mellan batterianslutningarna.

ohc

HUOLTO

ohm4c
SYTYTYSTULPPIEN TARKASTUS

Tarkasta sytytystulpat suositusten mukaisin aikavälein.

1 Irrota sytytystulppien johdot kiertämällä kevyesti kumisuojuksista ja vedä ne ulos. Tarkasta sytytystulppien suojukset ja uusi, jos ne ovat säröillä.

2 Poista sytytystulpat tarkastusta ja puhdistusta varten. Uusi tulppa, jos elektrodi on kulunut tai eriste on karkea, säröinen, särkynyt, rakkoinen tai karstainen.

3 Ennen sytytystulppien uudelleen asentamista puhdista lika tulppien istukoista. Asenna sytytystulpat sormitiukkuuteen ja tiukenna 1/4 kierrosta tai kierrä 27 N•m:n tiukkuuteen.

ohn1c
AKUN TARKASTUS

Akku tulee tarkastaa säännöllisin aikavälein moottorin käynnistymiskyvyn varmistamiseksi.

TÄRKEÄÄ: Lue akun mukana olevat turvallisuus- ja huolto-ohjeet.

1. Käännä virta pois moottorista ennen kuin huollat akkua.
2. Lisää vettä tarpeen mukaan niin, että akku on jatkuvasti täynnä.
3. Varmista, että akku on kiinnitetty niin, ettei se liiku paikallaan.
4. Akun kaapelikenkien tulee olla puhtaita, lujalla ja oikein asennettuja, positiivinen positiivisessa ja negatiivinen negatiivisessa navassa.
5. Varmista, että akku on varustettu eristävällä päällyssuojalla, mikä estää vahingossa tapahtuvan napojen välisen oikosulun.

oha

VEDLIGEHOLDELSE

ohm4a
EFTERSYN AF TÆNDRØR

Efterse tændrørene ved de anbefalede intervaller.

1 Tændrørledningerne aftages ved at vride gummihætten lidt og trække den af. Efterse tændrørshætterne og skift dem ud, hvis de er revnede.

2 Fjern tændrørene for eftersyn og rengør dem. Skift dem ud hvis elektroden er slidt eller isolatoren er ujævn, revnet, itu, har bæredannelser eller er snavset.

3 Før tændrørene sættes i igen, fjernes smuds fra tændrørstændrørslejer. Installér og stram tændrørene ved at dreje 1/4 omgang, eller vrid til 27 N.m.

ohn1a
EFTERSYN AF BATTERIET

Batteriet skal efterses regelmæssigt for at sikre, at motoren kan startes.

VIGTIGT: Læs sikkerheds- og vedligeholdelsesvejledningerne, som følger med batteriet.

1. Sluk motoren før batteriet efterses.
2. Hæld vand i batteriet, hvis det er nødvendigt for at holde det fuldt.
3. Sørg for, at batteriet ikke kan bevæge sig.
4. Batterikabelforbindelserne skal være rene, strammet og monteret rigtigt. Positiv til positiv og negativ til negativ.
5. Sørg for at batteriet er udrustet med et isolerende skjold så kortslutning af batteriforbindelserne undgås.

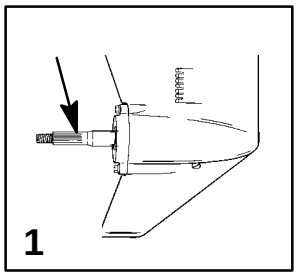

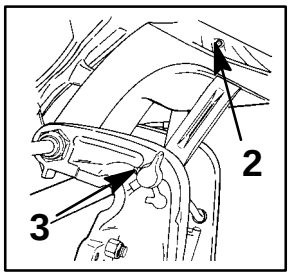

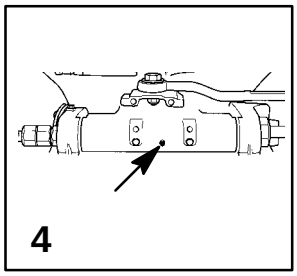

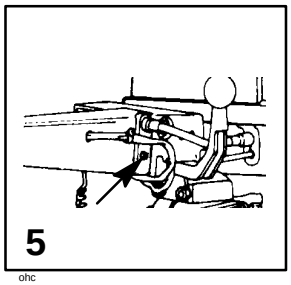

ohg

VEDLIKEHOLD

oho62g

SMØREPUNKTER

Smør punkt 1 med Quicksilver eller Mercury Precision Lubricants Anti-Corrosion Grease (antikorrosjonssmøring) eller Quicksilver 2-4-C Marine Lubricant med teflon.

1 Propellakselen - For avtagning og montering av propell, se Skifte av propell. Smør inn hele porpellakselen for å forhindre at propellen ruster fast i akselen.

Smør punktene 2 til 6 med Quicksilver eller Mercury Precision Lubricants 2-4-C Marine Lubricant med teflon eller Special Lubricant 101.

2 Svingbraketten - Smør gjennom smørenippel.

3 Tiltstøttespak - Smør gjennom smørenippel.

4 Tiltrør - Smør gjennom smørenippel.

5 Styrekult - Smør gjennom smørenippel.

(forts. neste side)

ohc

HUOLTO

oho62c

VOITELUKOHTEET

Voitele kohde 1 aineella Quicksilver tai Mercury Precision Lubricants Anti-Corrosion Grease tai 2-4-C Marine Lubricant with Teflon.

1 Potkuriakseli - Katso osasta Potkurin vaihto potkurin irrotus- ja asennusohjeita. Sivele voiteluainetta koko potkuriakselin pituudelle potkurin navan syöpymisen ja akseliin kiinni leikkautumisen estämiseksi.

Voitele kohteet 2-6 voiteluaineella tai Mercury Precision Lubricants Quicksilver 2-4-C Marine Lubricant with Teflon tai Special Lubricant 101.

2 Kääntötuki - Voitele nipan läpi.

3 Kallistuksen tukivarsi - Voitele nipan läpi.

4 Kallistusputki - Voitele nipan läpi.

5 Ohjauskahva - Voitele nipan läpi.

(jatkuu seuraavalla sivulla)

ohk

UNDERHÅLL

oho62k

SMÖRJSTÄLLEN

Punkt 1 ska smörjas med Quicksilver eller Mercury Precision Lubricants Anti-Corrosion Grease eller 2-4-C Marine Lubricant with Teflon.

1 Propelleraxeln - Anvisningar om demontering och montering av propeller finns i avsnittet: Byte av propeller. Bestryk hela propelleraxeln med smörjmedel, för att hindra propellernavet från att korrodera och fastna på axeln.

Punkterna 2-6 ska smörjas med Quicksilver eller Mercury Precision Lubricants 2-4-C Marine Lubricant with Teflon eller Special Lubricant 101.

2 Styrsadel - Smörj genom nippeln.

3 Tiltstödspaken - Smörj genom nippeln.

4 Tiltröret - Smörj genom nippeln.

5 Rorkulten - Smörj genom nippeln.

(fortsättning på nästa sida)

oha

VEDLIGEHOLDELSE

oho62a

SMØRESTEDER

Smør punkt 1 med Quicksilver eller Mercury Precision Lubricants Anti-Corrosion Grease eller 2-4-C Marine Lubricant med Teflon.

1 Skrueaksel - For vejledning i aftagning og installering af skibsskruen henvises der til afsnittet, Udskiftning af Skrue. Smør hele skrueakslen ind i et lag smøremiddel, så det undgås at skruenavet tæres og binder til akslen.

Smør punkter 2 gennem 6 med Quicksilver eller Mercury Precision Lubricants 2-4-C Marine Lubricant med Teflon eller Special Lubricant 101.

2 Svingkonsol - Smøres gennem fitting.

3 Tiltstøttestang - Smøres gennem fitting.

4 Tiltrør - Smøres gennem fitting.

5 Styrepind - Smøres gennem fitting.

(fortsættes pä næste side)

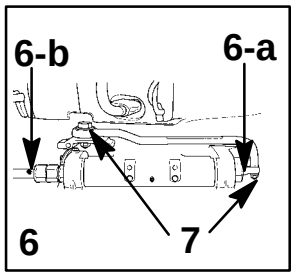

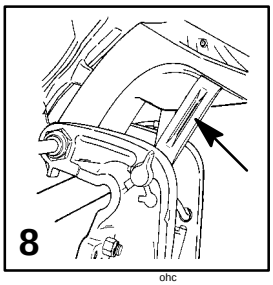

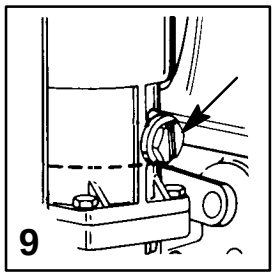

ohg

VEDLIKEHOLD

oho43g

SMØREPUNKTER (FORTS.)

6 Eventuell smørenippel for styrekabel - Vri om rattet, slik at enden på styrekabelen (a) blir trukket helt inn i motorens tiltrør. Smør gjennom smørenippel (b).

⚠ ADVARSEL

Enden på styrekabelen må være trukket helt inn i motorens tiltrør før den smøres. Dersom det smøres gjennom smørenippelen når styrekabelen er helt uttrukket, kan styrekabelen bli hydraulisk lukket. Dette kan føre til tap av styrekontroll, som igjen kan forårsake alvorlig skade eller død.

Smør punkt 8 med lettvekt motorolje.

7 Dreiepunkter på styreoverføringsstag - Smør punkter.

ohp3g

KONTROLLERE VÆSKENIVÅET I POWER-TRIM-PUMPEN

8 Hev utenbordsmotoren til oppreist stilling og koble inn tiltstøttelåsen.

9 Skru av påfyllingslokket og kontroller væskenivået. Væskenivået bør være i flukt med bunnen av påfyllingshullet. Fyll på Quicksilver eller Mercury Precision Lubricants Power Trim & Steering Fluid. Hvis dette ikke kan skaffes, kan (ATF) girolje for biler med automatgir brukes.

ohk

UNDERHÅLL

oho43k

SMÖRJSTÄLLEN (FORTS)

6 Styrkabelns smörjnippel (om så utrustad)- Vrid ratten så att styrkabelns ände (a) dras in helt i utbordarens tiltrör. Smörj genom nippeln (b).

⚠ VARNING

Änden på styrkabeln måste vara helt indragen i tiltröret innan man smörjer. Om man smörjer kabeln när den är utdragen kan det ge upphov till ett hydrauliskt lås i styrkabeln. Detta kan leda till förlust av styrförmågan och orsaka allvarliga skador eller dödsolyckor.

Smörj punkt 8 med tunn olja

7 Styrlänkstagets leder - smörj lederna.

ohp3k

KONTROLLERA POWER TRIM-VÄTSKA

8 Tilta utombordmotorn till fullt upp-läget och lås den i detta läge.

9 Ta bort tanklocket och kontrollera vätskenivån. Vätskenivån bör vara vid påfyllningshålets underdel. Fyll på Quicksilver eller Mercury Precision Lubricants Power Trim & Steering Fluid. Om den inte finns tillgänglig, använd olja för automatisk transmission (ATF).

ohc

HUOLTO

oho43c

VOITELUKOHTEET (JATKUU)

6 Ohjauskaapelin rasvanippa (jos sellainen on) – - Käännä ruoria vetääksesi ohjauskaapelin pään (a) perämoottorin kallistusputkeen. Voitele liitin (b).

⚠ VAROITUS

Ohjauskaapelin pään täytyy olla kokonaan kallistusputkessa, ennen kuin voiteluainetta pannaan nippaan. Voiteluaineen paneminen ohjauskaapeliin sen ollessa ulkona putkesta voi aiheuttaa kaapelin hydraulisen lukkoutumisen. Hydraulisesti lukittunut ohjauskaapeli voi aiheuttaa ohjauksen menetyksen ja mahdollisesti aiheuttaa vakavan vamman tai kuoleman.

Voitele kohde 8 kevytöljyllä.

7 Ohjauksen yhdystangon nivelkohdat - Voitele nivelkohdat.

ohp3c

HYDRAULISEN AJOKULMAN SÄÄTÖNESTEEN TARKASTUS

8 Kallista perämoottori täysin ylös asentoon ja kiinnitä kallistustukilukko.

9 Poista täyttöaukon kansi ja tarkasta nestetaso. Nestetason on oltava täyttöreiän pohjan tasolla. Lisää Quicksilver tai Mercury Precision Lubricants Power Trim & Steering Fluid-nestettä. Jos sitä ei ole saatavana, käytä autokäyttöön tarkoitettua (ATF) automaattivaihteistonestettä.

oha

VEDLIGEHOLDELSE

oho43a

SMØREPUNKTER (FORTSAT)

6 Styrekabelsmørenippel (hvis en sådan er monteret) - drej rattet, således at styrekablets ende (a) trækkes helt ind i påhængsmotorens tiltrør. Smør gennem tilpasningen (b).

⚠ ADVARSEL

Styrekablets ende skal være trukket helt ind i påhængsmotorens tiltrør, inden styrekablet smøres. Hvis kablet er fuldt udtrukket, når det smøres, kan det fastlåses hydraulisk. Dette medfører, at du mister kontrol over styringen, hvilket kan resultere i personskade eller død.

Smør punkt 7 med letvægtsolie

7 Smør styreforbindelsesarmens drejepunkter.

ohp3a

KONTROLLÉR POWER TRIM-VÆSKEN

8 Vip påhængsmotoren til helt-op-position og aktivér tiltstøttelåsen.

9 Fjern påfyldningsdækslet og kontrollér væskestanden. Væskestanden skal være lige ved påfyldningshullets underkant. Påfyld Quicksilver eller Mercury Precision Lubricants Power Trim & Steering Fluid. Hvis denne ikke er tilgængelig, brug automatisk biltransmissionsvæske.

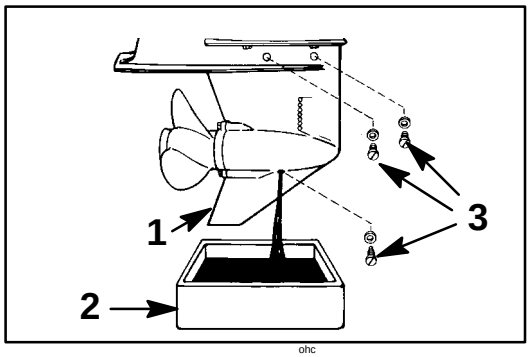

ohg

VEDLIKEHOLD

ohq14g

SMØRING AV GIRKASSE

Kontroller om det er vann i girhuset når det tilsettes eller skiftes girolje. Hvis vann er til stede, vil det sannsynligvis ligge på bunnen og vil renne ut før oljen, eller det vil ha blandet seg med oljen, slik at den har et melkeaktig utseende. I såfall, la forhandleren undersøke girhuset. Vann i giroljen kan resultere i at lagrene slites mye raskere, og hvis det er kuldegrader, vil vannet fryse og ødelegge girkassen.

Undersøk om det finnes metallpartikler i den drenerte giroljen. En mindre mengde fine metallpartikler tyder på normal slitasje på giret. Større mengder metallfilspon eller større partikler (biter) kan bety unormal slitasje på giret og bør sjekkes av en autorisert forhandler.

Tømming Av Girkassen

1 Sett motoren i vertikal stilling.

2 Sett tømmekaret under motoren.

3 Fjern lufteplugggene og påfyllings-/tappepluggen og tapp ut oljen.

ohv8g

Giroljekapasitet

Giroljekapasiteten er ca 666 ml.

---

ohk

UNDERHÅLL

ohq14k

SMÖRJNING AV VÄXELHUS

Vid påfyllning eller byte av smörjmedel i undre växelhuset, skall man kontrollera om det förekommer vatten i smörjmedlet. Om så är fallet, kan vattnet ha sjunkit till botten och rinner ut före smörjmedlet, eller också kan vattnet komma att blandas med smörjmedlet och ge det en mjölkliknande konsistens. Låt återförsäljaren inspektera växelhuset, om vatten påträffas. Vatten i smörjmedlet kan resultera i att lagren förstörs i ett tidigt skede, eller, då temperaturen går under fryspunkten, att vattnet fryser och orsakar skada på växelhuset.

Undersök om det förekommer metallpartiklar i den avtappade växelhusoljan. En liten mängd med fina partiklar indikerar normalt slitage i växelhuset, medan en större mängd filspån eller större partiklar (flisor) kan tyda på onormalt växelhusslitage, och måste kontrolleras på en auktoriserad verkstad.

Tömning av undre växelhus

1 Placera utombordaren i vertikalt körläge.

2 Placera en avtappningsbalja under utombordaren.

3 Avlägsna avtappnings–/påfyllningspluggen, avluftningspluggen, och töm smörjmedlet.

ohv8k

Växelhusets smörjmedelsvolym

Växelhuset rymmer cirka 666 ml.

---

ohc

HUOLTO

ohq14c

VAIHDEKOTELON

Kun lisäät tai vaihdat vaihdekotelon voiteluainetta, katso onko voiteluaineessa vettä. Jos on vettä, se voi olla asettunut pohjalle ja tulee ulos, ennen kuin voiteluaine alkaa valua tai se voi olla sekoittunut voiteluaineeseen aiheuttaen maitomaisen värin. Jos vettä havaitaan, anna myyntiliiddeen huoltopisteen tarkistaa vaihteisto. Vesi voi aiheuttaa laakeriston ennenaikaisen vioittumisen tai jäätymislämpötiloissa vesi voi jäätyä ja vahingoittaa vaihteistoa.

Tarkasta, ettei vaihdekotelosta valutetussa voiteluaineessa ole metallihiukkasia. Vähäinen määrä hienoja metallihiukkasia on osoituksena normaalista vaihteiston kulumisesta. Suhteettoman suuri määrä metallijätteitä tai suurehkoja hiukkasia (siruja) saattaa olla osoituksena epänormaalista kulumisesta ja vaihteisto on syytä tarkastuttaa valtuutetussa huoltamossa.

Vaihdekotelon tyhjennys

1 Aseta perämoottori pystysuoraan ajoasentoon.

2 Aseta valutusastia perämoottorin alle.

3 Poista ilmareikien tulpat sekä täyttö- ja valutustulppa ja anna voiteluaineen valua ulos.

ohv8c

Vaihteistokotelon voiteluainetilavuus

Vaihteistokotelon voiteluainetilavuus on suunnilleen 666 ml.

---

oha

VEDLIGEHOLDELSE

ohq14a

SMØRING AF GEARKASSE

Ved påfyldning eller udskiftning af gearkasseolie, se efter, om der er vand i smøremidlet. Hvis der er vand, kan det være sunket til bunden og vil løbe ud før smøremidlet, eller det kan være blandet med smøremidlet og give det en mælkeagtig farve. Lad din forhandler efterse gearkassen, hvis du bemærker vand. Vand i smøremidlet kan bevirke, at lejerne slides for hurtigt. Under frost kan vandet fryse til is og beskadige gearkassen.

Undersøg det udtømte gearkassesmøremiddel for metalpartikler. En lille mængde fine metalpartikler angiver normalt gearslid. En voldsom mængde metalspån eller større partikler (skår) kan angive unormalt gearslid og bør kontrolleres af en autoriseret forhandler.

Dræning af gearkassen

1 Sæt påhængsmotoren i lodret driftsstilling.

2 Placer en aftapningspande under motoren.

3 Luftpropperne og påfyldnings/aftapningsproppen fjernes og gearkassen drænes for smøremiddel.

ohv8a

Gearkassens smøremiddelkapacitet

Gearkassen kan rumme cirka 666 ml smøremiddel.

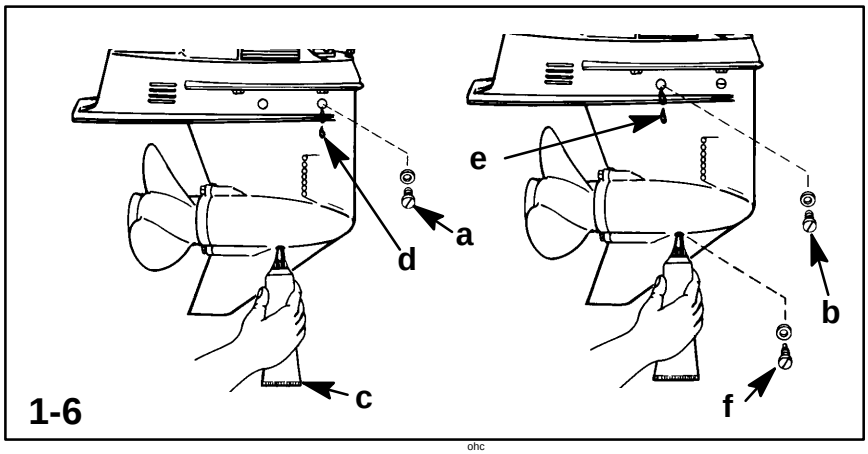

ohg

VEDLIKEHOLD

ohy2g

SMØRING AV GIRKASSE (FORTS.)

Kontroll av giroljenivå og påfylling av girolje

1 Sett motoren i vertikal stilling.

2 Fjern fremre lufteskrue (a) og bakre lufteskrue (b).

3 Plasser smørenippelen (c) inn i smørehullet og fyll i olje til den kommer til syne i fremre luftehull (d). Nå skal den fremre lufteskruen og pakningen (a) settes i.

4 Fortsett å fylle på olje til den kommer til syne ved bakre luftehull (e).

5 Stopp fylling av olje. Sett tilbake den bakre lufteplugn og pakningen (b) og skru til før smøretuben fjernes.

6 Fjern smøretuben og sett tilbake den rensede påfyllings-/tappepluggen og pakningen (f).

ohr1g

UTENBORDSMOTOR SOM HAR VÆRT UNDER VANN

En utenbordsmotor som har vært nedsenket i vann, bør tas til service innen noen få timer hos en autorisert forhandler med én gang utenbordsmotoren er tatt opp av vannet. Denne umiddelbare behandlingen hos en serviceforhandler er nødvendig med én gang motoren utsettes for luft, for å minske faren for innvendig korrosjonsskade i motoren.

ohk

UNDERHÅLL

ohy2k

SMÖRJNING AV VÄXELHUS (FORTS)

Kontroll av växelhusets oljenivå och påfyllning av olja

1 Placera motorn i vertikalt läge.

2 Skruva ur den främre (a) och bakre (b) luftningspluggen.

3 För in smörjmedelsbehållarens rör (c) i påfyllningshålet och fyll på smörjmedel tills det kommer ut genom det främre luftningshålet (d). Sätt då tillbaka den främre luftningspluggen och tätningsbrickan (a).

4 Fortsätt att fylla på smörjmedel tills det kommer ut genom det bakre luftningshålet (e).

5 Sluta sätta till olja. Sätt tillbaks den bakre avluftningspluggen och tätningsbrickan (b) innan smörjmedelsröret dras ut.

6 Drag ut smörjmedelstubens rör och sätt tillbaka den rengjorda påfyllnings/dräneringspluggen och tätningsbrickan (f).

ohr1k

DRÄNKT MOTOR

En motor som hamnat under vatten, måste ses över av en auktoriserad verkstad inom några timmar efter den bärgats. Detta för att minska invändig korrosionsskada på motorn.

ohc

HUOLTO

ohy2c

VAIHTEISTON VOITELU (JATKUU)

Vaihteiston voiteluainetason tarkastus ja vaihteiston uudelleen täyttäminen

1 Aseta perämoottori pystysuoraan asentoon.

2 Poista etummaisen ilmareiän tulppa (a) ja takimmaisen ilmareiän tulppa (b).

3 Aseta voiteluaineputkilo (c) täyttöreikään ja lisää voiteluainetta kunnes se tulee näkyviin etummaisesta ilmareiästä (d). Aseta nyt etummaisen ilmareiän tulppa ja tiivistyslevy (a) takaisin paikoilleen.

4 Jatka voiteluaineen lisäämistä, kunnes se tulee näkyviin takimmaisesta ilmareiästä (e).

5 Lopeta voiteluaineen syöttäminen. Pane takimmainen ilmareiän tulppa ja tiivistysrengas (b) paikoilleen ennen kuin poistat voiteluaineputkilon.

6 Poista voiteluaineputkilo ja pane puhdistettu täyttö- ja valutustulpa ja tiivistysrengas takaisin paikoilleen (f).

ohr1c

UPONNUT PERÄMOOTTORI

Uponnut perämoottori on huollettava valtuutetussa huoltopisteessä muutaman tunnin sisällä perämoottorin vedestä nostamisesta. Tämä huoltapisteen suoritettee huolto on välttämätön heti, kun moottori on joutunut ilman vaikutuksen alaiseksi, jotta moottorin sisustan kärsimä syöpymisvaurio olisi mahdollisimman vähäinen.

oha

VEDLIGEHOLDELSE

ohy2a

SMØRING AF GEARKASSE (FORTSAT)

Eftersyn og påfyldning af smøremiddel til gearkassen

1 Anbring påhængsmotoren i lodret driftposition.

2 Fjern den forreste luftprop (a) og den bageste luftprop (b).

3 Placer tuben med smøremiddel (c) i påfyldningshullet og tilsæt smøremiddel indtil det kommer til syne i det forreste lufthul (d). Nu sættes den forreste luftprop og pakningsskiven (a) i.

4 Fortsæt med at tilsætte smøremiddel, indtil det kommer til syne i det bageste lufthul (e).

5 Tilsæt ikke mere smøremiddel. Før tuben med smøremiddel fjernes, sættes den bageste luftprop og pakningsskiven (b) i.

6 Fjern tuben med smøremiddel og sæt den rene påfyldnings/aftapningsprop samt en pakningsskive (f) i.

ohr1a

PÅHÆNGSMOTOR, DER HAR VÆRET UNDER VAND

Påhængsmotoren bør sendes til service hos en forhandler indenfor de første par timer efter bjærgning, for at minimere indvendig tæring. Denne øjeblikkelige behandling af motoren er nødvendig, da tæringen begynder, når motoren bringes i kontakt med atmosfæren.

oig

MOTOROPPLAG

oia2g

FORBEREDELSER TIL MOTOROPPLAG

Det viktigste å ta hensyn til når motoren skal i opplag, er å beskytte den mot rust- og frostskader som følge av vann i motoren.

Følgende fremgangsmåter for opplag bør følges hvis motoren ikke skal brukes på mer enn 2 måneder:

⚠ FORSIKTIG

Kjør aldri motoren, selv ikke bare for en kort stund, uten at vann sirkulerer gjennom kjølevannsintakene i girkassen, for å unngå at vannpumpen kjøres tørr og motoren overopphetes.

oib11g

Drivstoffsystemet

VIKTIG: Bensin som inneholder alkohol (etanol eller metanol) kan under lagring danne syre som kan skade drivstoffsystemet. Hvis bensinen som benyttes inneholder alkohol, anbefales det å tappe ut så mye som mulig av den resterende alkoholholdige bensinen før motoren skal i opplag, både fra tank, drivstoffføring og drivstoffsystem.

Fyll drivstoffsystemet (tanker, føringer, drivstoffpumpe og forgasser) med behandlet (stabilisert) drivstoff ved en 2 % bensin/olje blanding for å hjelpe til med å forhindre korrosjon, ferniss eller gummibelegg. Bruk følgende fremgangsmåte.

1. Bærbar drivstofftank - hell den nødvendige mengden av stabilisator for bensin (følg instruksjonene på beholderen) ned i tanken. Tilsett den nødvendige mengden av olje til drivstofftanken for å få en 2% (50:1) oljeblanding (det henvises til tabellen over blandeforhold mellom bensin og olje). Vipp drivstofftanken frem og tilbake for å få stabilisatoren og oljen blandet med drivstoffet.
2. Fastmontert bensintank - Hell passende mengde Gasoline Stabilizer (følg bruksanvisningen på flasken) i en separat beholder, og bland med ca. 1 liter bensin. Hell blandingen i tanken.
3. Plassemotoren i vann eller koble til spyletilkoplingen for å få kjølevannet til å sirkulere. Kjør motoren i 10 minutter slik at det stabiliserte drivstoffet når frem til forgasseren.

oik

FÖRVARING

oia2k

FÖRBEREDELSER FÖR FÖRVARING

Det viktigaste vid förvaring är att skydda motorn mot rost, korrosion och frysskador från kvarvarande vatten.

Följande förvaringsprocedur ska följas för att förbereda utombordaren för en längre tids förvaring (två månader eller längre).

⚠ FORSIKTIGHET

Kör aldrig motorn (inte ens en kort stund) utan vattencirkulation genom växelhusets vattenintag, för att förhindra att vattenpumpen går torr eller att motorn överhettas.

oib11k

Bränslesystem

VIKTIGT: Bensin som innehåller alkohol (etanol eller metanol), kan orsaka syrabildning under förvaring och därmed orsaka skada på bränslesystemet. Om du använder bensin som innehåller alkohol, rekommenderar vi att du tappar ur så mycket som möjligt av den från bränsletanken, bränsleslangen och motorns bränslesystem.

Fyll bränslesystemet (tank, slangar, bränslepump och förgasare) med bearbetat (stabiliserat) bränsle, så att oönskade partiklar inte bildas. Utför sedan följande:

1. Bärbar bränsletank – Häll i erforderlig mängd med Gasoline Stabilizer (följ anvisningarna på behållaren) i bränsletanken, och skaka tanken så att stabiliseringsvätskan blandas väl med bränslet.
2. Permanent bränsletank – Häll i erforderlig mängd med Gasoline Stabilizer (följ anvisningarna på behållaren) i en separat behållare, blanda med en liter bensin, och häll sedan blandningen i bränsletanken.
3. Placera utombordaren i vatten, eller anslut en sköljadapter som cirkulerar kylvattnet. Kör motorn i 10 minuter, så att det behandlade bränslet kommer in i förgasaren.

oic

VARASTOINTI

oia2c

VARUSTAMINEN VARASTOINTIA VARTEN

Perämoottorin varustamisessa varastointia varten päähuomio on sen suojaamisessa ruostumiselta, syöpymiseltä ja sisään jääneen veden jäätymisen aiheuttamilta vaurioilta.

Seuraavat varastointivalmistelut tulee suorittaa perämoottorin varustamiseksi veneilykausien välistä tai pitkäaikaista säilytystä varten (kaksi kuukautta tai enemmän).

⚠ VAROITUS

Älä milloinkaan käytä perämoottoria (edes lyhyen aikaa), jos vesi ei kierrä vaihteiston vedenottoaukoista. Näin estät vesipumpun vaurioitumisen (kuivana käymisen) sekä moottorin ylikuumenemisen.

oib11c

Polttoainejärjestelmä

TÄRKEÄÄ: Alkoholia (etanolia tai metanolia) sisältävä bensiini voi aiheuttaa hapon muodostumista varastoinnin aikana ja voi vahingoittaa polttoainejärjestelmää. Jos käytetty bensiini sisältää alkoholia, on suositeltavaa valuttaa mahdollisimman paljon jäljellä olevasta bensiinistä pois polttoainesäiliöstä, polttoaineletkusta ja moottorin polttoainejärjestelmästä.

Täytä polttoainejärjestelmä (säiliö, letkut, polttoainepumppu ja kaasutin) käsitellyllä (vakautetulla) polttoaineella, mikä auttaa ehkäisemään lakan ja hartsin muodostumista. Jatka seuraavasti:

1. Siirrettävä polttoainesäiliö - Kaada vaadittu määrä Gasoline Stabilizer -käsittelyainetta (seuraa astiassa olevia ohjeita) polttoainesäiliöön. Kallistele säiliötä edestakaisin aineen sekoittamiseksi bensiiniin.
2. Kiinteä polttoainesäiliö - Kaada vaadittu määrä Gasoline Stabilizer -käsittelyainetta (seuraa astiassa olevia ohjeita) erilliseen astiaan ja sekoita siihen noin yksi litra (neljännesgallona) bensiiniä. Kaada tämä seos polttoainesäiliöön.
3. Aseta perämoottori veteen tai kiinnitä siihen huuhtelulisälaite jäähdytysveden kierrättämiseksi. Käytä moottoria kymmenen minuutin ajan niin, että käsitelty polttoaine pääsee kaasuttimeen.

oia

OPLAGRING

oia2a

GØR KLAR TIL OPLAGRING

Det vigtigste i forberedelserne til oplagring af din båd er at beskytte den imod rust, tæring og frostsprængninger på grund af indespærret vand.

Følgende oplagringsprocedurer bør følges for at gøre din påhængsmotor klar til vinteroplagring (2 måneder eller længere).

⚠ FORSIGTIG

For at undgå skade på vandpumpen (der kan løbe tør) og overophedning af motoren må du aldrig lade din påhængsmotor køre (ikke engang et kort øjeblik), uden at vand cirkulerer gennem vandindtagene i gearkassen.

oib11a

Brændstofsystemet

VIGTIGT: Benzin, som indeholder alkohol, (ætylalkohol eller metanol) kan forårsage, at der dannes syre under oplagringen, og kan beskadige brændstofsystemet. Hvis man bruger alkoholholdig benzin, anbefales det at aftappe så meget som muligt af den tiloversblevne benzin fra brændstoftanken, brændstofslangen og brændstofsystemet.

Fyld brændstofsystemet (tank, slanger, brændstofpumpe og karburator) med behandlet (stabiliseret) brændstof, så dannelse af fernis og harpiks undgås. Fortsæt med følgende vejledninger.

1. Transportabel brændstoftank: Hæld den anbefalede mængde “Gasoline Stabilizer” i brændstoftanken (følg instruktionerne på beholderen). Vip tanken frem og tilbage nogle gange så stabilisatoren blandes med brændstoffet.
2. Indbygget brændstoftank: Hæld den anbefalede mængde “Stabilizer” i en adskilt beholder og bland den med ca. en liter benzin. Hæld blandingen i brændstoftanken.
3. Placer påhængsmotoren i vand eller forbind skylleapparaturet, så der er vandcirkulation. Lad den køre i ti minutter, så det behandlede brændstof spreder sig til karburatoren.

oig

MOTOROPPLAG

oic4g

Beskyttelse av motorens ytre deler

4. Smør alle motorens smørepunkter som beskrevet i Vedlikeholdsoversikt.
5. Riper i lakken bør behandles. Kontakt forhandleren ang. repareringslakk.
6. Sprut Quicksilver eller Mercury Precision Lubricants Corrosion Guard (rustmiddel) på utvendige metallflater (unntatt på anodene for korrosjonskontroll).

oid12g

Beskyttelse av motorens interne deler

Merk: Kontroller at drivstoffsystemet er klargjort for opplag før punkt 7 og 8 blir utført. Les avsnittet på forrige side om drivsoffsystemet.

7. Plasser utenbordsmotoren i vann eller koble til spyleutstyret for å få kjølevannet til å sirkulere. Start motoren og la den gå i fri til den er varm.
8. Stopp drivstofftilførselen ved å koble fra drivstoffslangen til den separate tanken mens motoren går på hurtigtomgang. Når motoren begynner å stanse, sprøytes Quicksilver eller Mercury Precision Lubricants Storage Seal raskt inn i forgasserne til motoren kveles av mangel på drivstoff.
9. Fjern tennpluggene, og spray Storage Seal inn i hver sylinder i ca. 5 sekunder.
10. Drei svinghjulet rundt for hånd flere ganger for å fordele væsken i sylinderne. Sett tilbake tennpluggene.

oie1g

Girkasse

11. Skift girolje. (Se VEDLIKEHOLD).

oij1g

Drener eventuell slangekobling

12. Hvis utenbordsmotoren lagres i kuldegrader, bør slangen og spyletilkoblingen dreneres for vann. Se fremgangsmåtene under Skylle kjølesystemet – Modeller med slangespylingstilkobling.

---

oik

FÖRVARING

oic4k

Skydd av utombordarens utvändiga komponenter

4. Smörj utombordarens alla komponenter, i enlighet med vad som anges i Inspektions– och underhållsschemat.
5. Bättra på ställen där färgen flagnat. Återförsäljaren har färg
6. Spreja Quicksilver eller Mercury Precision Lubricants Corrosion Guard (korrosionsskydd) på de yttre metallytorna (UTOM på korrosionskontrollanoder).

oid12k

Skydda invändiga motordelar

OBS: Innan stegen 7 och 8 genomförs måste man kontrollera att bränslesystemet har förberetts för förvaring. Se Bränslesystemet på föregående sida.

7. Placera utombordaren i vatten, eller anslut spoltillsats för kylvattencirkulation. Starta motorn och kör den i neutralläget för att värma upp den.
8. Låt motorn vara igång på hög tomgång. Stäng sedan av bränsleflödet, genom att koppla loss bränsleslangen. Så snart motorn börjar dö, skall du snabbt spreja Quicksilver eller Mercury Precision Lubricants Storage Seal förvaringstätning i förgasaren, tills motorn stoppar från brist på bränsle.
9. Ta bort tändstiften och spruta in Storage Seal i fem sekunder i varje cylinder.
10. Vrid svänghjulet för hand flera gånger, för att fördela skyddshinnan på cylindrarna. Sätt tillbaka tändstiften.

oie1k

Växelhuset

11. Töm växelhuset på olja och fyll det på nytt (se underhållsrutinen).

oij1k

Avtappning av sköljadapter (om så utrustad)

12. Om utombordaren förvaras vid temperaturer under noll, måste vatten i slang och sköljadapter tappas av. Metoden för detta beskrivs i, Spolning av kylsystemet – modeller med sköljadapter

---

oic

VARASTOINTI

oic4c

Perämoottorin ulkoisten osien suojaaminen

4. Voitele kaikki Tarkastus- ja huoltotaulukossa mainitut perämoottorin osat.
5. Kunnosta kaikki kohdat, joista maali on lähtenyt pois. Tiedustele myyjäliikkeettä viimeistelymaalia.
6. Ruiskuta Quicksilver tai Mercury Precision Lubricants Corrosion Guard-ainetta ulkopuolisiin metallipintoihin (paitsi syöpymistä estäviin anodeihin).

oid12c

Moottorin sisäisten osien suojaaminen

Huomautus: Varmista ennen toimenpiteiden 7 ja 8 suorittamista, että polttoainejärjestelmä on valmiina varastointia varten. Katso edellisen sivun kohtaa Polttoainejärjestelmä.

7. Aseta perämoottori veteen tai yhdistä siihen huuhtelulisälaite jäähdytysveden kierrättämiseksi. Käynnistä moottori ja anna sen käydä vapaalla, kunnes se lämpenee.
8. Moottorin käydessä nopealla joutokäynnillä, pysäytä polttoaineen virtaus kytkemällä irti erillinen polttoaineletku. Kun moottori alkaa lakkoilla, suihkuta nopeasti Quicksilver tai Mercury Precision Lubricants Storage Seal – ainetta kaasuttimeen kunnes moottori pysähtyy polttoaineen loppumisen johdosta.
9. Irrota sytytystulpat ja ruiskuta viiden sekunnin ajan Storage Seal -ainetta kunkin sylinterin sisustaan.
10. Käännä vauhtipyörää käsin useita kertoja suoja-aineen saamiseksi tasaisesti kaikkialle sylintereihin. Pane sytytystulpat paikoilleen.

oie1c

Vaihteistokotelo

11. Valuta ja täytä vaihdelaatikokotelon voiteluaine (ks. huoltomenetelmä).

oij1c

Letkun huuhtelulaitteen valutus (jos sellainen on)

12. Jos perämoottoria säilytetään jäätymislämpötiloissa, letku ja huuhtelulaite on valutettava vedestä. Katso menetelmää osassa Jäähdystysjärjestelmän huuhtelu – Mallit, joissa on letkun huuhtelulaite.

---

oia

OPLAGRING

oic4a

Beskyttelse af påhængsmotorens udvendige dele

4. Smør alle motordele, der er nævnt i afsnittet, “Eftersyns- og vedligeholdelsesplan”.
5. Giv alle skrammer frisk maling. Få den rette maling hos din forhandler.
6. Sprøjt Quicksilver eller Mercury Precision Lubricants Corrosion Guard på eksterne metalflader (undtagen tæringskontrolanoder).

oid12a

Beskyttelse af indvendige motordele

Bemærk: Før trin 7 og 8 udføres, skal du sørge for, at benzinsystemet er blevet klargjort til oplagring. Der henvises til afsnittet, “Brændstofsystem” på en af de forudgående sider.

7. Placer påhængsmotoren i vand eller forbind skylleapparaturet, så der er vandcirkulation. Start motoren og lad den køre i frigear, mens den varmer op.
8. Stop benzingennemstrømningen, mens motoren kører i hurtig tomgang, ved at fjerne benzinlinien. Når motoren begynder at gå i stå, sprøjt hurtigt Quicksilver eller Mercury Precision Lubricants Storage Seal smøremidlers opbevaringspakning ind i karburatoren, indtil motoren stopper på grund af mangel på benzin.
9. Fjern tændrørene og sprøjt i 5 sekunder “Storage Seal” rundt på indersiden af hver cylinder.
10. Drej svinghjulet med hånden flere gange for at fordele “Storage Seal” i cylinderne. Sæt tændrørene i igen.

oie1a

Gearkasse

11. Aftap og påfyld gearkassens smøremiddel (der henvises til afsnittet om vedligeholdelsesprocedurer).

oij1a

Aftapning af slangeskylle–kit (hvis udstyret dermed)

12. Hvis påhængsmotoren opbevares i temperaturer under frysepunktet, skal slangen og skylle–kittet tappes for vand. Der henvises til proceduren om skylning af kølesystemet – Modeller med slangeskylle–kit.

---

oig

MOTOROPPLAG

oif3g

Plassering av motoren for opplag

La motoren stå i vertikal stilling slik at vann kan renne ut.

⚠ FORSIKTIG

Hvis motoren lagres vertikalt i kuldegrader, vil ev. kjølevann eller regnvann, som har kommet inn gjennom eksosutløpet, kunne fryse til is og skade påhengsmotoren.

oig1g

Lagring av batteriet

1. Følg fabrikantens anvisninger for lagring og opplading av batteriet.
2. Fjern batteriet fra båten, og sjekk væskenivå. Lad opp om nødvendig.
3. Sett batteriet på et kaldt og tørt sted.
4. Kontroller væskenivået i batteriet regelmessig, og lad opp om nødvendig under lagring.

oik

FÖRVARING

oif3k

Placering av utombordaren vid förvaring

Förvara utombordaren i upprätt ställning, så att vattnet kan rinna ur.

⚠ FORSIKTIGHET

Om motorn förvaras upptiltad i temperaturer under noll kan instängt kyl- eller regnvatten, som har kommit in i avgasutsläppet, frysa och förorsaka skador på motorn.

oig1k

Batteriförvaring

1. Följ tillverkarens instruktioner om förvaring och laddning.
2. Ta ur batteriet ur båten och kontrollera elektrolytnivån. Ladda om vid behov.
3. Förvara batteriet på en torr och sval plats.
4. Kontrollera batteriets elektrolytnivå periodvis, och ladda om batteriet under förvaringen.

oic

VARASTOINTI

oif3c

Perämoottorin asettaminen varastoon

Varastoi perämoottori pystysuorassa asennossa, jotta vesi pääsee valumaan pois perämoottorista.

⚠ VAROITUS

Jos perämoottori on varastoitu kallistetussa asennossa jäätymislämpötiloissa, sisään jäänyt jäähdytysvesi tai sadevesi, joka on mahdollisesti päässyt sisään vaihteiston pakokaasukanavista, voi jäätyä ja aiheuttaa vauriota perämoottorille.

oig1c

Akun varastointi

1. Seuraa akun valmistajan ohjeita akun varastoimiseksi ja uudelleen lataamiseksi.
2. Poista akku veneestä ja tarkasta veden korkeus. Tarpeen vaatiessa lataa uudelleen.
3. Varastoi akku viileään, kuivaan paikkaan.
4. Aika ajoin tarkasta veden taso ja lataa akku varastoinnin aikana.

oia

OPLAGRING

oif3a

Påhængsmotorens oplagringsstilling

Påhængsmotoren oplagres i lodretstående position, så vandet kan drænes fra den.

⚠ FORSIGTIG

Hvis motoren oplagres i opvippet stilling i frostvejr, kan kølevand eller regnvand i propellens udstødningsmunding i gearkassen fryse og forårsage beskadigelse af motoren.

oig1a

Oplagring af batteriet

1. Følg batterifabrikantens vejledninger vedr. oplagring og genopladning.
2. Fjern batteriet fra båden og kontrollér vandstanden. Genoplad batteriet, hvis det er nødvendigt.
3. Batteriet skal oplagres koldt og tørt.
4. Kontrollér vandstanden regelmæssigt og oplad batteriet under oplagringen.

ojg

FEILSØKING

ojc1g

1 STARTMOTOREN VIL IKKE STARTE MOTOREN

Mulige årsaker

- Modeller med fjernkontroll - Sikringen på 20 Amp i startkretsen er gått. Se Vedlikehold.
- Utenbordsmotoren står ikke i fri.
- Dårlig batteri, eller batteriforbindelsene er løse eller korroderte.
- Det er en feil med tenningsnøkkelen.
- Det er en feil i ledningsnettet eller de elektriske forbindelsene.
- Det er en feil med startmotoren eller startkabelen.

2 MOTOREN VIL IKKE STARTE

Mulige årsaker

- Dødmannsstoppbryteren står ikke i ”RUN”-stilling.
- Uriktig startprosedyre. Se Bruk.
- Gammel eller forurenset drivstoff.
- Motoren har fått for mye drivstoff. Se Bruk.
- Motoren får ikke nok drivstoff.
  a. Drivstofftanken er tom.
  b. Ventilen på drivstofftanken er stengt eller tilstoppet.
  c. Drivstoffslangen er frakoblet eller har en knekk.
  d. Tilføringsblæren har ikke blitt pumpet.
  e. Det er en feil med tilbakeslagsventilen på tilføringsblæren.
  f. Tette drivstofffiltre. Se Vedlikehold.
  g. Det er en feil med drivstoffpumpen.
  h. Drivstofftankfilteret er tett.
- Det er en feil med komponenter i tenningssystemet.
- Tennpluggene er dårlige eller defekte. Se Vedlikehold.

ojk

FELSÖKNING

ojc1k

1 STARTMOTORN DRAR INTE RUNT MOTORN

Möjliga orsaker

- Modeller med fjärrkontroll - 20 A-säkring i startkretsen har gått. Se underhållsavsnittet.
- Neutralläget är inte ilagt.
- Låg batterispänning lösa eller korroderade batteriuttag.
- Fel i tändingslåset.
- Fel på ledning eller elanslutning.
- Fel på startmotorn eller dess solenoid.

2 MOTORN STARTAR INTE

Möjliga orsaker

- Nödstoppskontakten står inte i KÖR-läget.
- Felaktig startrutin. Se avsnittet Körning.
- Gammalt eller förorenat bränsle.
- Sur motor. Se avsnittet Körning.
- Bränsle kommer inte fram till motorn.
  a. Bränsletanken är tom.
  b. Bränsletankens luftningshål inte öppet, eller igensatt.
  c. Bränsleledningen lös eller klämd.
  d. Pumpning med handpumpen har inte utförts.
  e. Fel på handpumpens backventil.
  f. Igensatt bränslefilter. Se underhållsavsnittet.
  g. Fel på bränslepumpen.
  h. Bränsletankens filter igensatt.
- Fel på komponent i tändsystemet.
- Förorenade eller trasiga tändstift. Se underhållsavsnittet.

ojc

VIANETSINTÄ

ojc1c

1 KÄYNNISTYSMOOTTORI EI SAA MOOTTORIA PYÖRIMÄÄN

Mahdolliset syyt

- Kauko-ohjainallit - Käynnistysvirtapiirin 20 ampeerin sulake palanut. Katso osaa Huolto.
- Perämoottorin vaihde ei ole vapaalla.
- Heikko akku tai akun liitännät höllentyneet tai syöpyneet.
- Vika virtalukossa
- Vika sähköjohdoissa tai sähköliitoksissa.
- Vika käynnistysmoottorissa tai käynnistyssolenoidissa.

2 MOOTTORI EI KÄYNNISTY

Mahdolliset syyt

- Hätäkathaisin ei ole RUN-asennossa.
- Väärä käynnistysmenettely. Katso osaa Perämoottorin käyttö.
- Bensiini vanhaa tai saastunutta.
- Moottori saanut liikaa polttoainetta. Katso osaa Perämoottorin käyttö.
- Polttoainetta ei pääse moottoriin.
  a. Polttoainesäiliö on tyhjä.
  b. Polttoainesäiliön ilmareikä ei ole avoin tai siinä on supistuma.
  c. Polttoaineletku irronnut tai mutkalla.
  d. Ryypytintä ei ole puristettu.
  e. Ryypyttimen sulkuventtiili on viallinen.
  f. Polttoainesuodin tukkeutunut. Katso osaa Huolto.
  g. Vika polttoainepumpussa.
  h. Polttoainesäiliön suodin tukkeutunut.
- Vika sytytysjärjestelmän jossain osassa.
- Sytytystulpat likaisia tai viallisia. Katso osaa Huolto.

oja

FEJLFINDING

ojc1a

1 STARTERMOTOREN VIL IKKE STARTE MOTOREN

Mulige årsager

- Modeller med fjernkontrol - en sprunget 20 ampere sikring i starterkredsløbet. Der henvises til afsnittet, “Vedligeholdelse”.
- Påhængsmotoren er ikke i neutral position (frigear).
- Svagt batteri eller løse eller tærede batteriforbindelser.
- Fejl i tændingsnøglekontakten.
- Fejl i ledningsføring eller elektriske forbindelser.
- Fejl i startermotor eller starterrelæ.

2 MOTOREN VIL IKKE STARTE

Mulige årsager

- Nødstopkontakten er ikke i positionen RUN (KØR).
- Fejlagtig startprocedure. Der henvises til afsnittet, “Betjening”.
- Gammel eller snavset benzin.
- Motoren er druknet. Der henvises til afsnittet, “Betjening”.
- Benzinen når ikke frem til motoren.
  a. Benzintanken er tom.
  b. Benzintankens ventil er ikke åben eller er blokeret.
  c. Benzinslangen er ikke forbundet eller den slår knæk.
  d. Primerbolden blev ikke klemt.
  e. Der opstod fejl i primerboldens kontrolventil.
  f. Benzinfiltret er tilstoppet. Der henvises til afsnittet, “Vedligeholdelse”.
  g. Fejl i benzinpumpen.
  h. Filtret i benzintanken er tilstoppet.
- Fejl ved en komponent i tændingssystemet.
- Tændrørene er snavsede eller defekte. Der henvises til afsnittet, “Vedligeholdelse”.

ojg

FEILSØKING

3 MOTOREN GÅR UJEVNT

Mulige årsaker

- Tennpluggene er dårlige eller defekte. Se Vedlikehold.
- uriktig montering og justering.
- Motoren får ikke nok drivstoff.
  a. Motorens drivstofffilter er tett. Se Vedlikehold.
  b. Drivstofftankfilteret er tett.
  c. Tilbakeslagsventilen sitter fast. Denne finnes på innebygde, fastmonterte drivstofftanker.
  d. Drivstoffslangen har en knekk eller er sammenklemt.
- Det er en feil med drivstoffpumpen.
- Det er en feil med én eller flere komponenter i tenningssystemet.

4 TAP AV YTEEVNE

Mulige årsaker

- Gassen er ikke helt åpen.
- Skadet eller feil propell.
- Feil ”motortiming”, justering eller montering.
- Båten er overbelastet eller lasten er ujevnt fordelt.
- For mye slagvann.
- Båtbunnen er tilgrodd eller skadet.

5 BATTERIET HOLDER SEG IKKE OPPLADET

Mulige årsaker

- Batteriforbindelsene er løse eller korroderte.
- Lavt elektrolysenivå i batteriet.
- Batteriet er utbrukt eller har lav effekt.
- For mye bruk av elektrisk tilleggsutstyr.
- Defekt likeretter, dynamo eller spenningsregulator.

ojk

FELSÖKNING

3 MOTORN GÅR OJÄMNT

Möjliga orsaker

- Förorenade eller trasiga tändstift. Se underhållsavsnittet.
- Felaktiga inställningar.
- Bränsleflödet till motorn begränsat.
  a. Motorns bränslefilter igensatt. Se underhållsavsnittet.
  b. Bränsletankens filter igensatt.
  c. Antihävertventilen på inbyggd bränsletank har fastnat.
  d. Bränsleledningen böjd eller klämd.
- Fel på bränslepumpen.
- Fel på komponent i tändsystemet.

4 EFFEKTSVAG MOTOR

Möjliga orsaker

- För lågt gaspådrag.
- Skadad propeller, eller propeller av fel storlek.
- Felaktig tidsinställning eller annan inställning av motorn.
- Båten överbelastad, eller lasten ojämnt fördelad.
- För mycket vatten i länsen.
- Smutsig eller skadad båtbotten.

5 BATTERIET TAPPAR LADDNINGEN

Möjliga orsaker

- Batterianslutningarna lösa eller korroderade.
- Låg elektrolytnivå i batteriet.
- Utslitet eller ineffektivt batteri.
- För många eltillbehör.
- Fel på likriktaren, växelströmsgeneratorn eller spänningsregulatorn.

ojc

VIANETSINTÄ

3 MOOTTORI KÄY EPÄTASAISESTI

Mahdolliset syyt

- Sytytystulpat likaiset tai vialliset. Katso osaa Huolto.
- Asennus ja säädöt vääriä.
- Polttoaine ei pääse vapaasti moottoriin.
  a. Moottorin polttoainesuodin tukkeutunut. Katso osaa Huolto.
  b. Polttoainesäiliön suodin tukkeutunut.
  c. Kiinteästi sisäänrakennettujen polttoainesäiliöiden takaiskuventtiili juuttunut kiinni.
  d. Polttoaineletku mutkalla tai litistynyt.
- Vikaa polttoainepumpussa.
- Vikaa sytytysjärjestelmän jossain osassa.

4 TEHON MENETYS

Mahdolliset syyt

- Kaasuläppä ei ole täysin auki.
- Potkuri vahingoittunut tai vääränkokoinen.
- Moottorin ajoitus, säädöt tai asennus väärä.
- Vene ylikuormitettu tai kuorma väärin jakautunut.
- Pilssissä liikaa vettä.
- Veneen pohja likainen tai vaurioitunut.

5 AKKU EI PYSY VARAUTUNEENA

Mahdolliset syyt

- Akun liitännät höllentyneet tai syöpyneet.
- Akussa alhainen määrä happoa.
- Akku kulunut tai vajaatehoinen.
- Sähkölisälaitteita käytetty liikaa.
- Tasasuuntain, vaihtovirtalaturi tai jännitteensäädin viallinen.

oja

FEJLFINDING

3 MOTOREN KØRER UREGELMÆSSIGT

Mulige årsager

- Tændrørene er tilsodede eller defekte. Der henvises til afsnittet, “Vedligeholdelse”.
- Indstillinger og justeringer er ukorrekte.
- Benzinen kommer ikke frem til motoren.
  a. Motorens benzilfilter er tilstoppet. Der henvises til afsnittet, “Vedligeholdelse”.
  b. Filtret i benzintanken er tilstoppet.
  c. En anti– tilbageslagsventil har sat sig fast. Findes på indbyggede benzintanke.
  d. Benzinslangen slår knæk eller er klemt.
- Fejl i benzinpumpen.
- Fejl ved en komponent i tændingssystemet.

4 TAB AF PRÆSTATION

Mulige årsager

- Gasspjældet er ikke helt åbent.
- En beskadiget propel eller en propel af forkert størrelse.
- Ukorrekt motortiming, motorjusteringer eller indstilling af motoren.
- Båden er overbelastet eller vægten er ujævnt fordelt.
- For meget vand i bunden.
- Bådens bund er snavset eller beskadiget.

5 BATTERIET VIL IKKE HOLDE DETS LADNING

Mulige årsager

- Batteriforbindelserne er enten løse eller tærede.
- Lav elektrolytstand i batteriet.
- Batteriet er brugt op eller er ineffektivt.
- Overforbrug af elektrisk apparatur/tilbehør.
- Defekt ensretter, generator eller spændingsregulator.

org

SERVICEASSISTANSE FOR EIEREN

eor6g

LOKAL REPARASJONSSERVICE

Send alltid utenbordsmotoren til nærmeste autoriserte forhandler dersom det skulle oppstå behov for service. Dette er det eneste stedet som har spesialopplærte mekanikere, erfaring, spesialverktøy og –utstyr samt originaldeler og –tilbehør til å utføre tilfredsstillende service hvis behovet skulle melde seg. De kjenner motoren best.

eor2g

SERVICE BORTE FRA HJEMSTEDET

Hvis behovet for service skulle melde seg når du ikke oppholder deg i nærheten av din vanlige forhandler, slår du opp i yrkeslista i telefonkatalogen for å finne nærmeste godkjente forhandler. Hvis du av en eller annen grunn ikke kan få service, tar du kontakt med nærmeste Mercury Marine (internasjonal) Marine Power -serviceavdeling.

or7g

FORESPØRSLER ANGÅENDE DELER OG TILLEGGSUTSTYR

Alle forespørsler angående originale deler og ekstrautstyr skal rettes til nærmeste autoriserte forhandler. Forhandleren har nødvendig informasjon for å bestille deler og ekstrautstyr til sine kunder. Ved forespørsler om deler og tilbehør krever forhandleren at du oppgir modell– og serienummer for å kunne bestille de riktige delene.

---

ork

SERVICEHJÄLP FÖR ÄGAREN

eor6k

LOKAL REPARATIONSSERVICE

Om service behöver utföras på din utombordare, skall du alltid leverera den till den lokala, auktoriserade verkstaden. Endast där finns det fabriksutbildad personal, den kunskap, de specialverktyg, den utrustning, de äkta reservdelar och tillbehör som behövs, för att servicen på din motor skall bli den bästa. Där känner man din motor bäst.

eor2k

SERVICE NÄR DU ÄR HEMIFRÅN

Om du inte är i närheten av din lokala återförsäljare när du behöver service, kontakta den närmaste auktoriserade återförsäljaren. Adressen hittar du på “gula sidorna” i telefonkatalogen. Om du av någon orsak inte kan få service, kontakta närmaste (Internationella) Mercury Marine/ Marine Power Service -kontor.

or7k

FÖRFRÅGNINGAR OM RESERVDELAR OCH TILLBEHÖR

Konsultera din lokala, auktoriserade återförsäljare om du har frågor angående äkta reservdelar och tillbehör. Denne har nödvändig information för att beställa de reservdelar och tillbehör som du behöver. Vid sådan kontakt, ber vi dig att ha motorns modell och serienummer nära till hands.

---

orc

OMISTAJAN HUOLTOAPU

eor6c

PAIKALLINEN KORJAUSHUOLTO

Vie perämoottori aina paikalliseen, valtuutettuun myyjäliikkeeseen, jos se tarvitsee huoltoa. Vain heillä on tehtaan kouluttamia mekaanikkoja, joilla on tarvittavat tiedot, erikoistyökalut ja laitteisto sekä alkuperäisiä osia ja lisävarusteita moottorisi oikeaan huoltoon. He tuntevat moottorisi parhaiten.

eor2c

KORJAUSTYÖ, KUN ET OLE KOTISI LÄHETTYVILLÄ

Jos olet kaukana paikallisesta myyjäliikkeestä ja tarvitset huoltoa, ota yhteys lähimpään valtuutettuun myyjäliikkeeseen. Jollet jostakin syystä saa huoltoa, ota yhteys lähimpään Mercury Marine (Kansainväliseen) Marine Power–huoltopisteeseen.

or7c

OSIA JA LISÄLAITTEITA KOSKEVAT KYSELYT

Kaikki alkuperäsiä varaosia ja lisävarusteita koskevat kyselyt on osoitettava paikalliselle, valtuutetulle myyjäliikkeelle. Myyjäliikkeellä on osien ja lisävarusteiden tilaamiseen tarvittavat tiedot. Varaosa– ja lisävarustetiedusteluissa myyjäliikkeelle on annettava malli– ja sarjanumero oikeiden osien tilaamiseksi.

---

ora

EJER ASSISTANCE

eor6a

LOKALTEFTERSYN

Returnér altid påhængsmotoren til den lokale, autoriserede forhandler, hvis der er behov for service. Kun forhandleren har fabriksuddannede mekanikere, kendskab til produktet, specielt værktøj og udstyr, samt ægte reservedele og tilbehør til at foretage service på motoren på korrekt vis, hvis det er nødvendigt. Forhandleren kender motoren bedst.

eor2a

SERVICE VÆK FRA HJEMSTEDET

Hvis du er væk fra din lokale forhandler, og der opstår behov for service, skal du kontakte den nærmeste autoriserede forhandler. Slå op i telefonbogen. Hvis du af en eller anden grund ikke kan få service, kontakt det nærmeste Mercury Marine (international) Marine Power servicekontor.

or7a

FORESPØRGSLER VEDRØRENDE RESERVEDELE OG TILBEHØR

Alle spørgsmål vedrørende ægte reservedele og tilbehør skal rettes til den lokale, autoriserede forhandler. Forhandleren har oplysninger om bestilling af reservedele og tilbehør. Forhandleren kræver model– og serienumre i forbindelse med spørgsmål om reservedele og tilbehør, for at kunne bestille de korrekte reservedele.

---

or4g

EIERASSISTANSE

eor4g

SERVICE

Din tilfredshet med utenbordsmotoren er av største betydning for forhandleren og for oss. Hvis det skulle oppstå problemer, eller hvis du har eventuelle spørsmål eller lurer på noe angående utenbordsmotoren, ta kontakt med forhandleren eller en godkjent forhandler. Gjør følgende hvis det kreves ytterligere assistanse:

1. *Snakk først med salgssjefen eller servicesjefen hos forhandleren. Hvis dette allerede er gjort, tar du kontakt med innehaveren av forhandlerfirmaet.*
2. *Hvis du har eventuelle spørsmål, lurer på noe eller har problemer som ikke kan løses hos forhandleren, tar du kontakt med Mercury Marine (International) Marine Power -avdeling eller distributørens serviceavdeling for assistanse. De vil snakke med forhandleren for å løse eventuelle problemer.*

Serviceavdelingen vil trenge følgende informasjon:

- Navn og adresse
- Telefonnummer på dagtid
- Modell - og serienummer på utenbordsmotoren
- Navn og adresse til forhandleren
- Beskrivelse av problemet

Mercury Marine -serviceavdelinger er oppført på neste side.

ork

SERVICEHJÄLP FÖR ÄGAREN

eor4k

SERVICEHJÄLP FÖR ÄGAREN

Din belåtenhet är av största betydelse för din återförsäljare och för oss. Om du har ett problem eller en fråga som gäller service, försäljning eller körning av din utombordsmotor, kontakta först återförsäljaren eller en auktoriserad Mercury Marine -filial. Om ytterligare hjälp behövs, gör så här.

1. *Rådgör med återförsäljarens försäljningschef eller verkstadschefen. Om du redan har gjort det, kontakta ägaren.*
2. *Om du har ett problem eller en fråga som inte kan lösas av återförsäljaren, kontakta Mercury Marine - servicekontor (Internationellt) för hjälp. De kommer att arbeta med din återförsäljare för att lösa alla problem.*

Följande information behövs av servicekontoret:

- Ditt namn och adress
- Telefonnummer, dagtid
- Modell - och serienummer av din utombordsmotor
- Namn och adress av din återförsäljare
- Problemets natur

En förteckning över Mercury Marine -servicekontor finns på följande sida.

orc

OMISTAJAN HUOLTOAPU

eor4c

HUOLTOAPU

Tyytyväisyytesi perämoottorituotteeseen on hyvin tärkeätä myyjäliikkeelle ja meille. Jos sinulla on mitään pulmia, kysymyksiä tai jos olet huolissasi jostakin perämoottoria koskevasta asiasta, ota yhteys myyjäliikkeeseesi tai johonkin valtuutettuun Mercury Marine -myyjäliikkeeseen. Jos tarvitset lisäapua, menettele näin:

1. *Neuvottele myyjäliikkeen myyntipäällikön tai huoltopäällikön kanssa. Jos olet jo näin tehnyt, ota yhteys myyjäliikkeen omistajaan.*
2. *Jos sinulla on kysymys, huoli tai ongelma, jota myyjäliike ei pysty ratkaisemaan, ota yhteys Mercury Marine Service Office:een (kansainväliseen), josta saat apua. He auttavat sinua ja myyjäliikettä ratkaisemaan kaikki ongelmat.*

Service Office tarvitsee seuraavat tiedot:

- Nimesi ja osoitteesi
- Puhelinnumerosi päivisin
- Perämoottorisi sarjanumeron ja mallin
- Myyjäliikkeesi nimen ja osoitteen
- Ongelman laadun

Mercury Marine Service Office -osoitteet ovat seuraavalla sivulla.

ora

EJERASSISTANCE

eor4a

ASSISTANCE

Din tilfredshed med påhængsproduktet er yderst vigtig for din forhandler og for os. Hvis du har problemer eller spørgsmål vedr. påhængsproduktet, kontakt din forhandler eller en hvilken som helst autoriseret forhandler. Hvis der er behov for yderligere assistance, gør da følgende:

1. *Tal med forhandlerens salgseller serviceleder. Hvis du allerede har gjort dette, kan du kontakte forhandlerens ejer.*
2. *Hvis du har et spørgsmål, en bekymring eller et problem, som ikke kan løses af forhandleren, bedes du kontakte Mercury Marine servicekontoret (international) Marine Power serviceafdelingen eller– forhandleren for assistance de vil i salmar bejde med din forhandler gøre sit bedste for at løse alle problemer.*

Følgende oplysninger er nødvendige for servicekontoret:

- Dit navn og din adresse
- Telefonnummer i løbet af dagen
- Model - og serienummer på påhængsanordningen
- Din forhandlers navn og adresse
- Beskrivelse af problemet

En liste over Mercury Marine servicekontorer findes på næste side.

or

EIERASSISTANSE

or5g

MERCURY MARINE -SERVICEAVDELINGER

Trenger du hjelp, er det bare å ringe, sende en telefaks eller skrive.

ork

SERVICEHJÄLP FÖR ÄGAREN

or5k

MERCURY MARINE -SERVICEKONTOR

För hjälp, ring, faxa eller skriv. *Var god ange ditt telefonnummer (dagtid) om du skriver eller faxar.*

orc

OMISTAJAN HUOLTOAPU

or5c

MERCURY MARINE SERVICE OFFICE -OSOITTEET

Tarvitessasi apua, voit soittaa, faksata tai kirjoittaa. *Ole hyvä anna puhelinnumerosi päivisin, jos kirjoitat tai lähetät faksin.*

ora

EJERASSISTANCE

or5a

MERCURY MARINE SERVICEKONTORER

Ring, telefax eller skriv for assistance. *Inkludér venligst dit telefonnummer i løbet af dagen, samt post og telefax korrespondance.*

USA **Förenta Staterna**		**Yhdysvallat** **USA**
(920) 929 - 5040	(920) 929 - 5893	Mercury Marine W6250 W. Pioneer Road, P.O. Box 1939 Fond du Lac, Wi 54936 - 1939, USA
Canada **Kanada**		**Kanada** **Canada**
(905) 567–6372	(905) 567–8515	Mercury Marine Ltd. 2395 Meadowpine Blvd. Mississauga, Ontario L5N 7W6
Australia, Stillehavsområdene **Australien, Stilla havets område**		**Australia, Tyynen Valtameren Alue** **Australien, Stillehavet**
(61) (3) 9791 - 5822	(61) (3) 9793 - 5880	Mercury Marine Australia 132 - 140 Frankston Road Dandenong,Victoria 3164, Australia
Europa, Midt -Østen, Afrika **Europa, Mellersta Östern, Afrika**		**Eurooppa, Lähi -Itä, Afrikka** **Europa, Mellemøsten, Afrika**
(32) (87) 32 • 32 • 11	(32) (87) 31 • 19 • 65	Marine Power - Europe, Inc. Parc Industriel de Petit - Rechain B - 4800 Verviers, Belgium
Mexico, Mellom -Amerika, Sør -Amerika, de vestindiske øyer **Mexiko, Central Amerika, Sydamerika, Karibiska havet**		**Meksiko, Keski -Amerikka, Etelä -Amerikka, Karibianmeren seutu** **Mexico, Mellemamerika, Sydamerika, Vestindien**
(305) 385 - 9585	(305) 385 - 5507	Mercury Marine - Latin America & Caribbean 9010 S.W. 137th Ave., Suite 226 Miami, Fl 33186 U.S.A.
Japan **Japan**		**Japani** **Japan**
(81) 543/34 - 2500	(81) 543/34 - 2022	Mercury Marine - Japan No. 27 - 2 Muramatsu Chisaki - Shinden Shimizu City, Shizuoka Prefecture, Japan 424
Asia, Singapore **Asien, Singapore**		**Aasia, Singapore** **Asien, Singapore**
5466160	5467789	Mercury Marine Singapore 72 Loyang Way Singapore 508762

okg

VEDLIKEHOLDSOVERSIKT

oka1g

Noter alt vedlikehold som er utført på motoren her. Ta vare på alle verkstedskvitteringer.

okk

UNDERHÅLLSLOGG

oka1k

Notera allt underhåll som utförs. Spara alla kvitton på reparationer och service.

okc

HUOLTOLOKIKIRJA

oka1c

Merkitse kaikki suoritetut perämoottorin huoltotoimet tähän. Muista säilyttää kaikki työlistat ja kuitit.

oka

VEDLIGEHOLDELSESLOGBOG

oka1a

Notér vedligeholdelse på din påhængsmotor skal nedtegnes her. Sørg for at opbevare alle ordrer og kvitteringer.

Dato **Datum** **Päivä -määrä** **Dato**	**Vedlikhold utført** **Utfört underhåll** **Suoritettu huolto** **Beskrivelse af udført vedligeholdelse**	**Driftstimer** **Motortimmar** **Moottorin ajotunnit** **Motor -timer**

okg

VEDLIKEHOLDSOVERSIKT

oka1g

Noter alt vedlikehold som er utført på motoren her. Ta vare på alle verkstedskvitteringer.

okk

UNDERHÅLLSLOGG

oka1k

Notera allt underhåll som utförs. Spara alla kvitton på reparationer och service.

okc

HUOLTOLOKIKIRJA

oka1c

Merkitse kaikki suoritetut perämoottorin huoltotoimet tähän. Muista säilyttää kaikki työlistat ja kuitit.

oka

VEDLIGEHOLDELSESLOGBOG

oka1a

Notér vedligeholdelse på din påhængsmotor skal nedtegnes her. Sørg for at opbevare alle ordrer og kvitteringer.

Dato **Datum** **Päivä -määrä** **Dato**	**Vedlikhold utført** **Utfört underhåll** **Suoritettu huolto** **Beskrivelse af udført vedligeholdelse**	**Driftstimer** **Motortimmar** **Moottorin ajotunnit** **Motor -timer**